Bedienungsanleitung

Motorbrücke

30154

Abbildung ähnlich, kann je nach Modell abweichen

Bitte lesen und beachten Sie vor der Inbetriebnahme die Bedienungsanleitung und Sicherheitshinweise!

Technische Änderungen vorbehalten!
Durch stetige Weiterentwicklungen können Abbildungen, Funktionsschritte und technische Daten geringfügig abweichen.

Die in diesem Dokument enthaltenen Informationen können sich jederzeit ohne vorherige Ankündigung ändern. Kein Teil dieses Dokuments darf ohne die vorherige schriftliche Einwilligung kopiert oder in sonstiger Form vervielfältigt werden. Alle Rechte bleiben vorbehalten.
Die WilTec Wildanger Technik GmbH übernimmt keine Haftung für eventuelle Fehler in diesem Benutzerhandbuch oder den Anschlussdiagrammen.
Obwohl die WilTec Wildanger Technik GmbH die größtmöglichen Anstrengungen unternommen hat, um sicherzustellen, dass dieses Benutzerhandbuch vollständig, fehlerfrei und aktuell ist, können Fehler nicht ausgeschlossen werden.
Sollten Sie einen Fehler gefunden haben oder uns einen Vorschlag zur Verbesserung mitteilen wollen, dann freuen wir uns darauf von Ihnen zu hören.
Schreiben Sie uns eine E-Mail an:

service@wiltec.info

oder verwenden Sie unser Kontaktformular:

https://www.wiltec.de/contacts/

Die aktuelle Version dieser Anleitung in mehreren Sprachen finden Sie in unserem Onlineshop unter:

https://www.wiltec.de/docsearch

Unsere Postadresse lautet:

WilTec Wildanger Technik GmbH
Königsbenden 12
52249 Eschweiler

Für die Rücksendung Ihrer Ware zum Umtausch, zur Reparatur oder für andere Zwecke verwenden Sie bitte die folgende Adresse. Achtung! Um einen reibungslosen Ablauf Ihrer Reklamation oder Ihrer Rückgabe zu gewährleisten, kontaktieren Sie vor der Rücksendung unbedingt unser Serviceteam.

Retourenabteilung
WilTec Wildanger Technik GmbH
Königsbenden 28
52249 Eschweiler

E-Mail: **service@wiltec.info**
Tel: +49 2403 55592–0
Fax: +49 2403 55592–15

Einleitung

Vielen Dank, dass Sie sich zum Kauf dieses Qualitätsproduktes entschieden haben. Um das Verletzungsrisiko zu minimieren, bitten wir Sie, stets einige grundlegende Sicherheitsvorkehrungen zu treffen, wenn Sie dieses Produkt verwenden. Bitte lesen Sie diese Bedienungsanleitung sorgfältig durch und vergewissern Sie sich, dass Sie sie verstanden haben.
Bewahren Sie diese Bedienungsanleitung gut auf.

Explosionszeichnung und Teileliste

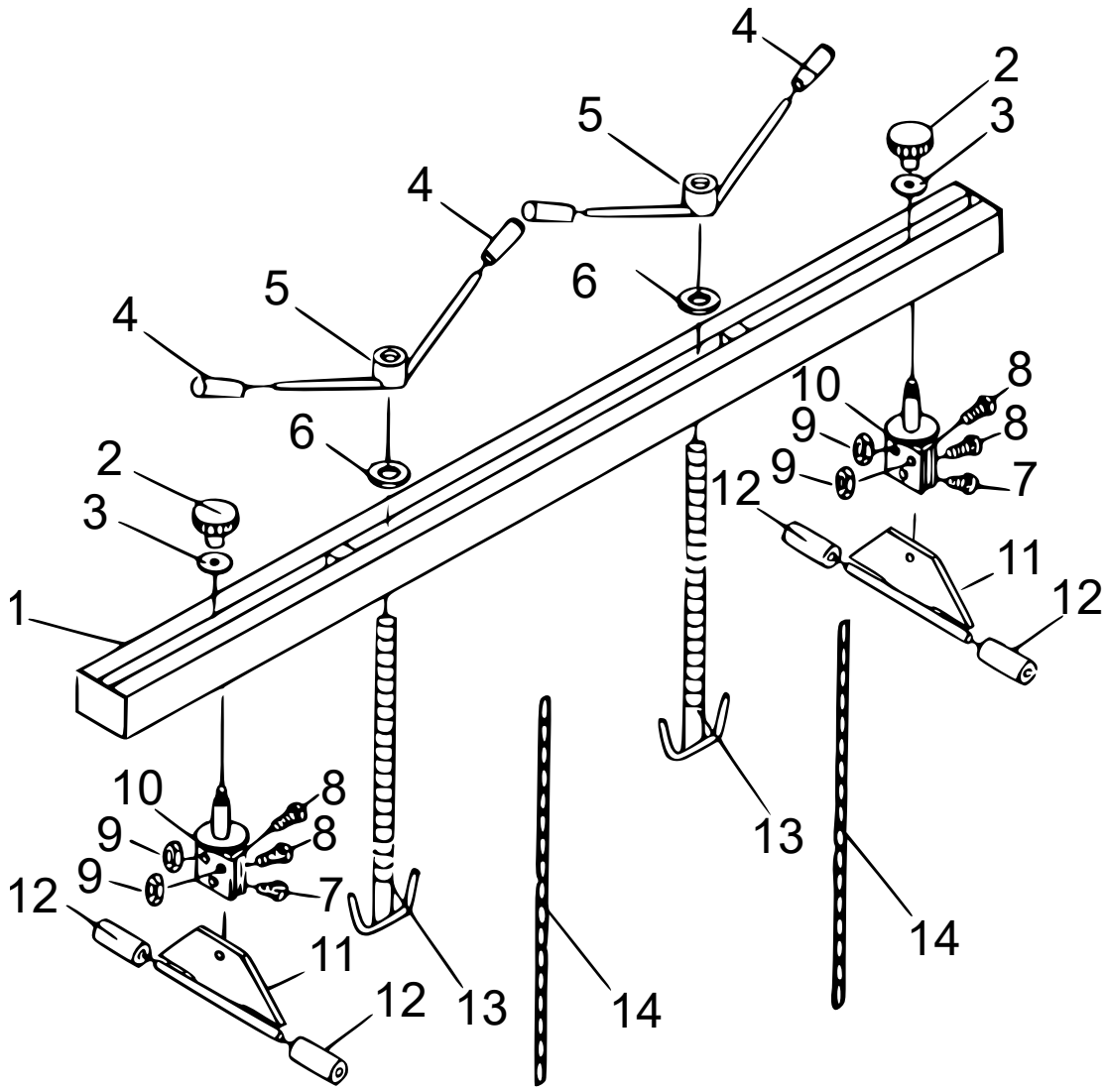

Nr.	Bezeichnung	Nr.	Bezeichnung
1	Motorbrücke	8	M10×35-Bolzen
2	Feststell-Rändelschraube	9	M10/M12-Sechskantmutter
3	Unterlegscheibe	10	Schlitzträger
4	Griffhülse	11	Variable Kotflügelstütze
5	Handhebelmutter	12	Gummischutzkappe
6	Unterlegscheibe	13	M20×2,5-Lasthaken (330 mm)
7	M12×25-Bolzen	14	Lastkette

Sicherheitshinweise

Beachten Sie die folgenden Hinweise zur Vermeidung von Fehlfunktionen, Schäden und gesundheitlichen Beeinträchtigungen!

- Ungeschulte Personen dürfen die Motorbrücke nicht benutzen.
- Benutzen Sie die Motorbrücke ausschließlich für den bestimmungsgemäßen Gebrauch, d. h. nur zum Anheben von Fahrzeugmotoren. Benutzen Sie die Motorbrücke niemals zum Transportieren von Lasten!
- Stellen Sie sicher, dass die Fahrzeugoberfläche für die Benutzung der Motorbrücke geeignet ist. Die Fahrzeugoberfläche muss eben sein, damit ein Abrutschen der Motorbrücke verhindert wird.
- Ermitteln Sie den stabilsten Bereich der Fahrzeugoberfläche, um die Motorbrücke aufzustellen. Stellen Sie die Stützen **(11)** mit den Gummischutzkappen **(12)** nicht auf die Kotflügel (Lackbeschädigung!), sondern innen auf die Spritzwand (obere Kotflügelbefestigung) oder auf die Stoßdämpferaufnahme.
- Stellen Sie sicher, dass das Fahrzeug bei der Benutzung der Motorbrücke nicht wegrollen kann.
- Benutzen Sie die Motorbrücke nicht, wenn Gefahr besteht, dass Benzin oder andere Gefahrenstoffe auslaufen können.
- Ziehen Sie nach dem ordnungsgemäßen Aufbau der Motorbrücke erst die Bolzen **(7)** und die Feststell-Rändelschrauben **(2)** fest, um die Brücke zu stabilisieren.
- Arbeiten Sie niemals unter einem angehobenen Motor!
- Überschreiten Sie nicht die zulässige Tragkraft der Motorbrücke.
- Befestigen Sie den zu hebenden Motor, indem Sie die Lastketten **(14)** um den Motor legen und die Ketten an den Lasthaken hängen. Drehen Sie die Handhebelmuttern **(5)** zum Heben des Motors.
- Reinigen und schmieren Sie von Zeit zu Zeit die Gewinde an allen Teilen.
- Lagern Sie die Motorbrücke an einem trockenen und vor Feuchtigkeit geschützten Ort.
- Veränderungen und Umbauten an der Motorbrücke sind nicht gestattet. Für Schäden, die durch unsachgemäßen Gebrauch der Motorbrücke entstehen, wird keine Haftung übernommen.
- Benutzen Sie die Motorbrücke nicht, wenn Teile verbogen oder beschädigt sind.

Technische Angaben

Tragkraft (kg)	500
Kettenlänge (cm)	etwa 90
Hubhöhe (cm)	etwa 20
Gewicht (ohne Ketten) (kg)	17

Wichtiger Hinweis:

Nachdruck, auch auszugsweise, und jegliche kommerzielle Nutzung, auch von Teilen, der Anleitung nur mit schriftlicher Genehmigung, der WilTec Wildanger Technik GmbH.