Bedienungsanleitung

Rollenständer

30166

Abbildung ähnlich, kann je nach Modell abweichen

Bitte lesen und beachten Sie vor der Inbetriebnahme die Bedienungsanleitung und Sicherheitshinweise!

Technische Änderungen vorbehalten!
Durch stetige Weiterentwicklungen können Abbildungen, Funktionsschritte und technische Daten geringfügig abweichen.

Die in diesem Dokument enthaltenen Informationen können sich jederzeit ohne vorherige Ankündigung ändern. Kein Teil dieses Dokuments darf ohne die vorherige schriftliche Einwilligung kopiert oder in sonstiger Form vervielfältigt werden. Alle Rechte bleiben vorbehalten.
Die WilTec Wildanger Technik GmbH übernimmt keine Haftung für eventuelle Fehler in diesem Benutzerhandbuch oder den Anschlussdiagrammen.
Obwohl die WilTec Wildanger Technik GmbH die größtmöglichen Anstrengungen unternommen hat, um sicherzustellen, dass dieses Benutzerhandbuch vollständig, fehlerfrei und aktuell ist, können Fehler nicht ausgeschlossen werden.
Sollten Sie einen Fehler gefunden haben oder uns einen Vorschlag zur Verbesserung mitteilen wollen, dann freuen wir uns darauf von Ihnen zu hören.
Schreiben Sie uns eine E-Mail an:

service@wiltec.info

oder verwenden Sie unser Kontaktformular:

https://www.wiltec.de/contacts/

Die aktuelle Version dieser Anleitung in mehreren Sprachen finden Sie in unserem Onlineshop unter:

https://www.wiltec.de/docsearch

Unsere Postadresse lautet:

WilTec Wildanger Technik GmbH
Königsbenden 12
52249 Eschweiler

Für die Rücksendung Ihrer Ware zum Umtausch, zur Reparatur oder für andere Zwecke verwenden Sie bitte die folgende Adresse. Achtung! Um einen reibungslosen Ablauf Ihrer Reklamation oder Ihrer Rückgabe zu gewährleisten, kontaktieren Sie vor der Rücksendung unbedingt unser Serviceteam.

Retourenabteilung
WilTec Wildanger Technik GmbH
Königsbenden 28
52249 Eschweiler

E-Mail: **service@wiltec.info**
Tel: +49 2403 55592–0
Fax: +49 2403 55592–15

Einleitung

Vielen Dank, dass Sie sich zum Kauf dieses Qualitätsproduktes entschieden haben. Um das Verletzungsrisiko zu minimieren, bitten wir Sie, stets einige grundlegende Sicherheitsvorkehrungen zu treffen, wenn Sie dieses Produkt verwenden. Bitte lesen Sie diese Bedienungsanleitung sorgfältig durch und vergewissern Sie sich, dass Sie sie verstanden haben.
Bewahren Sie diese Bedienungsanleitung gut auf.

Anwendungsbereiche

Der Rollenbock ist ein optimales Hilfsmittel beim Zu- und Abführen langer und schwerer Werkstücke. Er ist stufenlos höhenvorstellbar und lässt sich einfach an die vorhandene Arbeitshöhe anpassen. Die Gummifüße sorgen für einen sicheren Stand während des Arbeitens.

Sicherheitshinweise

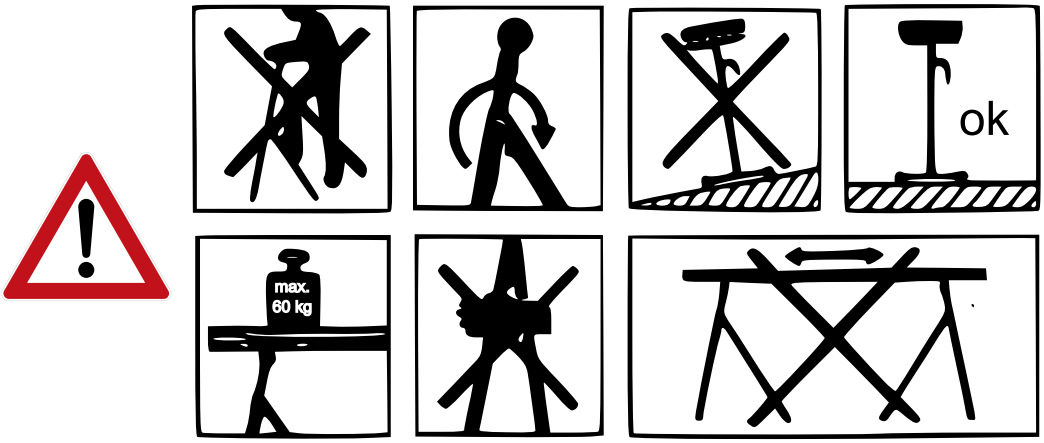

- Nur für den vorgesehenen Verwendungszweck verwenden. Benutzen Sie den Rollenständer nicht als Gerüst, Leiter, Hocker oder Ähnliches.
- Arbeiten Sie stets konzentriert.
- Halten Sie den Arbeitsbereich stets aufgeräumt und gut ausgeleuchtet. Zugestellte oder schlecht beleuchtete Arbeitsbereiche erhöhen die Unfallgefahr.
- Arbeiten Sie nie auf den Körper zu.
- Achten Sie stets auf die Herstellerangaben.
- Prüfen Sie vor Arbeitsbeginn stets die Funktionsfähigkeit der Geräte und Werkzeuge. Arbeiten Sie niemals mit beschädigtem oder stumpfem Werkzeug.
- Tragen Sie angemessene Schutzkleidung (Schutzbrille, Mund-/Nasenschutz, Arbeitshandschuhe, Arbeitsschuhe usw.).
- Vermeiden Sie weite Kleidung und binden Sie langes Haar sicher zusammen.
- Halten Sie unbefugte Personen vom Arbeitsbereich fern.
- Überschreiten Sie niemals die maximale Traglast von 60 kg.
- Spannen Sie das Werkstück stets fest.
- Entfernen Sie niemals vorhandene Schutzvorrichtungen.
- Prüfen Sie vor jeder Verwendung die Schraubverbindungen und Griffschrauben und ziehen Sie sie bei Bedarf fest.
- Stellen Sie sicher, dass der Rollenständer und Sie selbst einen sicheren Stand haben.
- Nur auf einem ebenen Untergrund aufstellen.

Teileübersicht

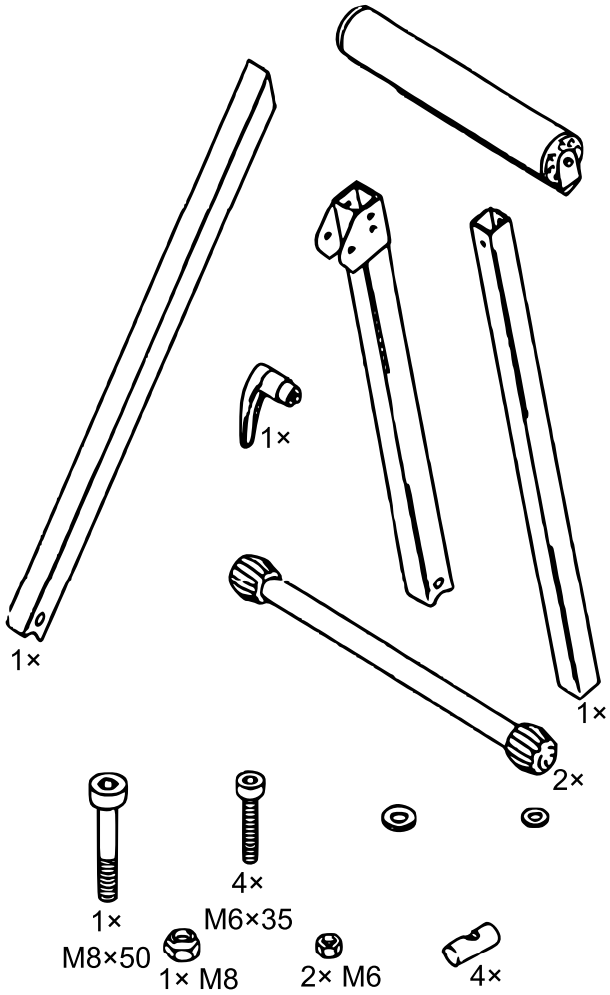

Schritt 1

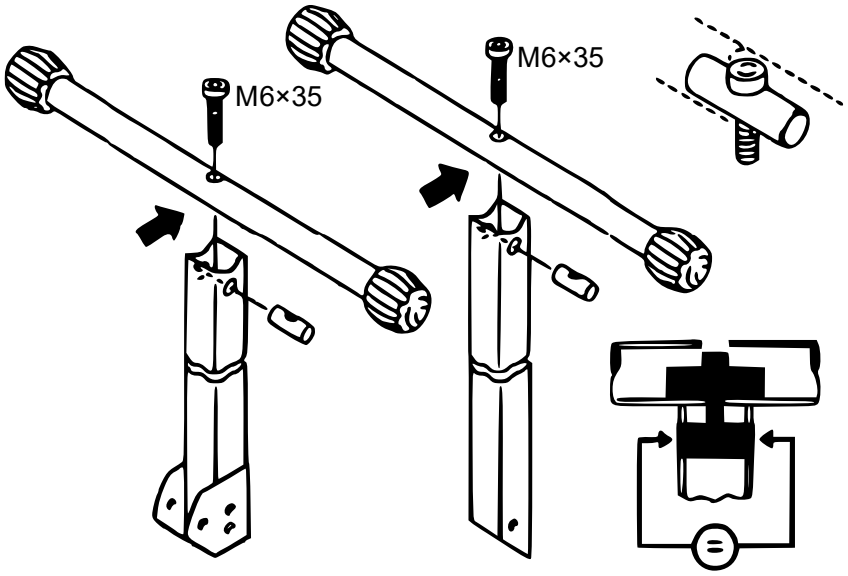

Schritt 2

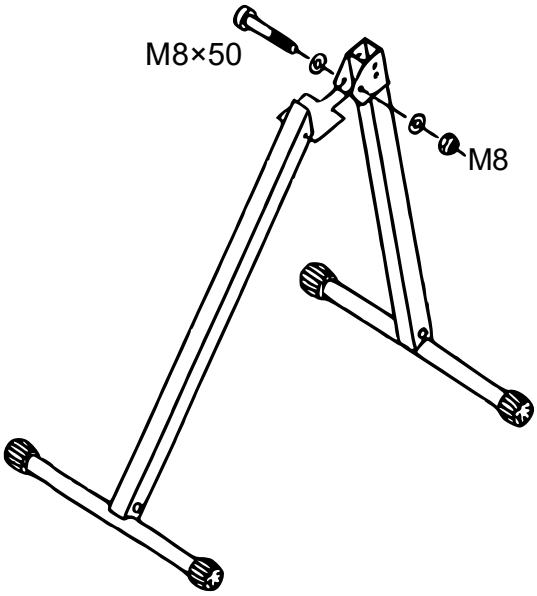

Schritt 3

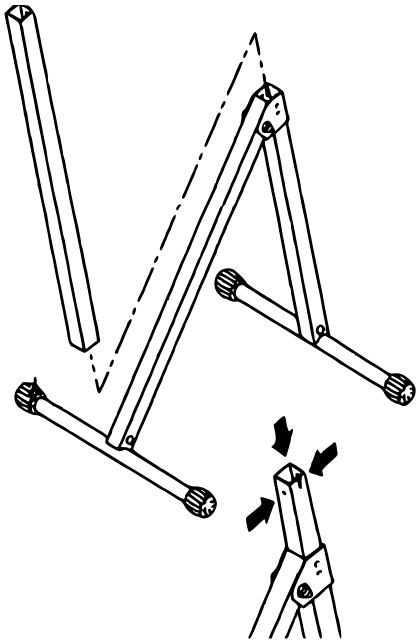

Schritt 4

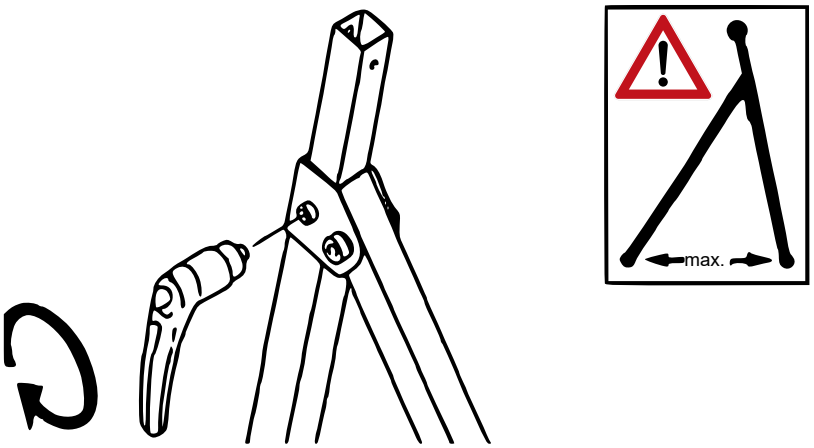

Achtung!
Ziehen Sie vor der Verwendung das Gestell des Rollenständers komplett auseinander!

Schritt 5

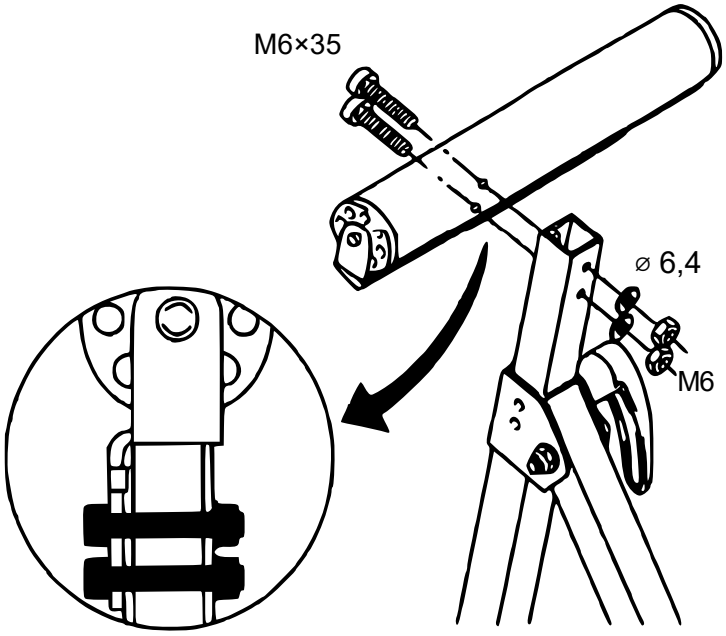

Nach der Verwendung

- Zum Zusammenklappen den Standfuß nach innen drücken.
- Den Rollenständer an einem trockenen Ort aufbewahren.
- Nicht mit aggressiven Chemikalien reinigen.

Wichtiger Hinweis:

Nachdruck, auch auszugsweise, und jegliche kommerzielle Nutzung, auch von Teilen der Anleitung, nur mit schriftlicher Genehmigung, der WilTec Wildanger Technik GmbH.