Bedienungsanleitung

Trenn-Niet-Werkzeug

30206

Abbildung ähnlich, kann je nach Modell abweichen

Bitte lesen und beachten Sie vor der Inbetriebnahme die Bedienungsanleitung und Sicherheitshinweise!

Technische Änderungen vorbehalten!
Durch stetige Weiterentwicklungen können Abbildungen, Funktionsschritte und technische Daten geringfügig abweichen.

Die in diesem Dokument enthaltenen Informationen können sich jederzeit ohne vorherige Ankündigung ändern. Kein Teil dieses Dokuments darf ohne die vorherige schriftliche Einwilligung kopiert oder in sonstiger Form vervielfältigt werden. Alle Rechte bleiben vorbehalten.
Die WilTec Wildanger Technik GmbH übernimmt keine Haftung für eventuelle Fehler in diesem Benutzerhandbuch oder den Anschlussdiagrammen.
Obwohl die WilTec Wildanger Technik GmbH die größtmöglichen Anstrengungen unternommen hat, um sicherzustellen, dass dieses Benutzerhandbuch vollständig, fehlerfrei und aktuell ist, können Fehler nicht ausgeschlossen werden.
Sollten Sie einen Fehler gefunden haben oder uns einen Vorschlag zur Verbesserung mitteilen wollen, dann freuen wir uns darauf von Ihnen zu hören.
Schreiben Sie uns eine E-Mail an:

service@wiltec.info

oder verwenden Sie unser Kontaktformular:

https://www.wiltec.de/contacts/

Die aktuelle Version dieser Anleitung in mehreren Sprachen finden Sie in unserem Onlineshop unter:

https://www.wiltec.de/docsearch

Unsere Postadresse lautet:

WilTec Wildanger Technik GmbH
Königsbenden 12
52249 Eschweiler

Für die Rücksendung Ihrer Ware zum Umtausch, zur Reparatur oder für andere Zwecke verwenden Sie bitte die folgende Adresse. Achtung! Um einen reibungslosen Ablauf Ihrer Reklamation oder Ihrer Rückgabe zu gewährleisten, kontaktieren Sie vor der Rücksendung unbedingt unser Serviceteam.

Retourenabteilung
WilTec Wildanger Technik GmbH
Königsbenden 28
52249 Eschweiler

E-Mail: **service@wiltec.info**
Tel: +49 2403 55592–0
Fax: +49 2403 55592–15

Einleitung

Vielen Dank, dass Sie sich zum Kauf dieses Qualitätsproduktes entschieden haben. Um das Verletzungsrisiko zu minimieren, bitten wir Sie, stets einige grundlegende Sicherheitsvorkehrungen zu treffen, wenn Sie dieses Produkt verwenden. Bitte lesen Sie diese Bedienungsanleitung sorgfältig durch und vergewissern Sie sich, dass Sie sie verstanden haben.
Bewahren Sie diese Bedienungsanleitung gut auf.

Sicherheitshinweise

- **Warnung!** Lesen Sie alle Sicherheitshinweise und Anweisungen sorgfältig durch und stellen Sie sicher, dass Sie sie verstanden haben, bevor Sie das Werkzeug verwenden. Das Nichtbeachten kann zu schweren Schäden und Verletzungen führen und den Gewährleistungsanspruch nichtig machen.
- **Achtung!** Um Verletzungen zu vermeiden, tragen Sie während der Anwendung eine geprüfte Schutzbrille.
- Um Beschädigungen am Werkzeug zu verhindern, wenden Sie keine Elektrowerkzeuge oder Rohrverlängerungen an dem Werkzeug an. Nur per Hand festziehen.
- Um eine längere Lebensdauer zu gewährleisten, reinigen und schmieren Sie die Gewinde vor jedem Gebrauch. Es kann notwendig sein, den Nietkopf zu schleifen, wenn Sie ihn für 520er- und größere Ketten einsetzen wollen.
- **Warnung!** Die Warnungen, Hinweise und Anweisungen, die diese Anleitung enthält, können nicht alle möglichen Situationen abdecken. Lesen Sie die Anleitung gründlich durch und stellen Sie sicher, alles verstanden zu haben. Verwenden Sie das Werkzeug und die dazugehörigen Teile stets umsichtig und vorausschauend.

Kettentrennung

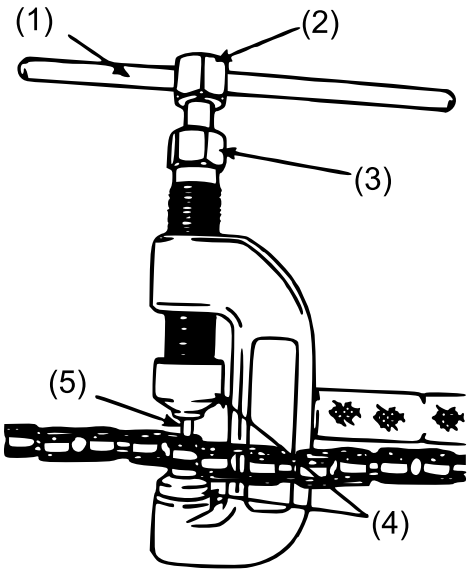

Nr.	Bezeichnung	Nr.	Bezeichnung
1	Hebel	4	Führungen
2	Druckbolzen	5	Bruchspitze
3	Zentrierbolzen		

1. Beginnen Sie mit dem Zusammenbau des Werkzeugs, schrauben Sie den Zentrierbolzen in den C-Rahmen ein.
2. Wählen Sie die Bruchspitze aus, die am besten zu der Anwendung passt.

3. Setzen Sie die Bruchspitze in die Feder ein und schieben Sie beide in den Ausrichtbolzen.
4. Drehen Sie den Gewindedruckbolzen in den Ausrichtbolzen über der Spitze ein.
5. Positionieren Sie das Werkzeug über der Kette und stellen Sie sicher, dass sich die Bruchspitze über dem Kettenstift befindet.
6. Ziehen Sie die Druckschraube von Hand mit dem Schiebegriff oder einem 14-mm-Schraubenschlüssel an.
7. Drücken Sie den Kettenbolzen vollständig aus der Kette und durch das Loch im C-Rahmen.

Seitliche Druckplatten

1. Gewindeschraube in den C-Rahmen eindrehen.
2. Die Druckplatten in das Werkzeug montieren. Platzieren Sie die gerillte Druckplatte in das Loch des C-Rahmens. Führen Sie die andere Druckplatte in den Zentrierbolzen ein.
3. Stellen Sie sicher, dass die Ausrichtung der Kettenbolzen mit den Rillen und den Löchern der Druckplatte übereinstimmt.
4. Verwenden Sie einen 14-mm-Schraubenschlüssel, um den Zentrierbolzen festzuziehen, bis der Kettenbolzen über die Stirnseite der Druckplatte hinausragt.

Klappbare Kettenglieder

Die Stifte müssen so weit hinausragen, dass sich ein Clip in den Rillen des Kettenbolzens befestigen lässt.

Kettenglieder mit Nieten

- Die Stifte müssen so weit herausragen, dass Sie über der Druckplatte aufbördeln zu können.
- Überprüfen Sie die Angaben des Herstellers der Kette, um den passenden Überstand der Kettenstifte sowie die Richtung und Montage der Kettenglieder in Erfahrung zu bringen.

Stifte für Nietenketten

1. Drehen Sie die Gewindeschraube in den C-Rahmen ein.
2. Setzen Sie die Nietspitze in die Feder ein und schieben Sie beide in den Zentrierbolzen. Gewindedruckbolzen in den Ausrichtbolzen über der Spitze eindrehen.
3. Setzen Sie den Amboss in das Loch im C-Rahmen ein.
4. Das Werkzeug über den zu vernietenden Kettenbolzen legen, wobei das hohle Ende des Kettenbolzens zur Nietspitze zeigt.
5. **Hinweis:** Der kleine Amboss wird für Steuerketten bis zur 3er-Serie verwendet.
6. Vergewissern Sie sich, dass die Nietspitze so weit zurückgezogen ist, dass das Ende des Kettenbolzens frei ist.
7. Ziehen Sie die Gewindeschraube fest gegen die seitlichen Druckplatten des Kettenbolzens an.
8. Ziehen Sie die Druckschraube mit dem Hebel oder einem Schraubenschlüssel von Hand an, bis die Nietspitze die hohle Nase des Kettenbolzens spreizt.
9. Entfernen Sie das Werkzeug von der Kette. Achten Sie darauf, dass die beiden Kettenbolzen eine identische Bördelung aufweisen. Stellen Sie sicher, dass die genietete Seitenplatte mit den Seitenplatten des benachbarten Kettengliedes gleich ausgerichtet ist.

Explosionszeichnung und Teilebezeichnung

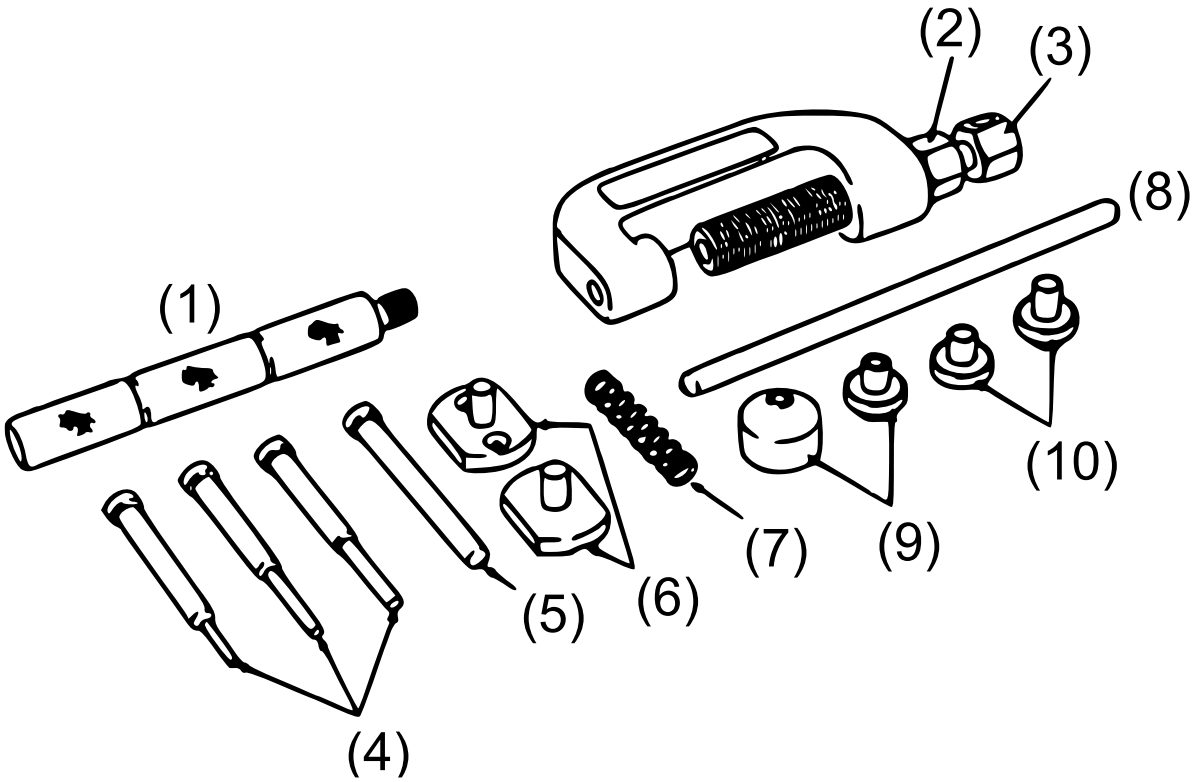

Nr.	Bezeichnung	Anz.	Nr.	Bezeichnung	Anz.
1	Griff	1	6	Druckplatte	2
2	Zentrierbolzen	1	7	Feder	1
3	Druckbolzen	1	8	Hebel	1
4	Bruchspitzen	3	9	Führungen	2
5	Nietenspitze	1	10	Amboss	2

Wichtiger Hinweis:

Nachdruck, auch auszugsweise, und jegliche kommerzielle Nutzung, auch von Teilen der Anleitung, nur mit schriftlicher Genehmigung der WilTec Wildanger Technik GmbH.