Bedienungsanleitung

Teichschwimmskimmer/Springbrunnen mit Pumpe CSP-250

50106

Abbildungen ähnlich, können je nach Modell abweichen

Bitte lesen und beachten Sie vor der Inbetriebnahme die Bedienungsanleitung und Sicherheitshinweise.

Technische Änderungen vorbehalten!
Durch stetige Weiterentwicklungen können Abbildungen, Funktionsschritte und technische Daten geringfügig abweichen.

Die in diesem Dokument enthaltenen Informationen können sich jederzeit ohne vorherige Ankündigung ändern. Kein Teil dieses Dokuments darf ohne die vorherige schriftliche Einwilligung kopiert oder in sonstiger Form vervielfältigt werden. Alle Rechte bleiben vorbehalten.
Die WilTec Wildanger Technik GmbH übernimmt keine Haftung für eventuelle Fehler in diesem Benutzerhandbuch oder den Anschlussdiagrammen.
Obwohl die WilTec Wildanger Technik GmbH die größtmöglichen Anstrengungen unternommen hat, um sicherzustellen, dass dieses Benutzerhandbuch vollständig, fehlerfrei und aktuell ist, können Fehler nicht ausgeschlossen werden.
Sollten Sie einen Fehler gefunden haben oder uns einen Vorschlag zur Verbesserung mitteilen wollen, dann freuen wir uns darauf von Ihnen zu hören.
Schreiben Sie uns eine E-Mail an:

service@wiltec.info

oder verwenden Sie unser Kontaktformular:

https://www.wiltec.de/contacts/

Die aktuelle Version dieser Anleitung in mehreren Sprachen finden Sie in unserem Onlineshop unter:

https://www.wiltec.de/docsearch

Unsere Postadresse lautet:

WilTec Wildanger Technik GmbH
Königsbenden 12
52249 Eschweiler

Für die Rücksendung Ihrer Ware zum Umtausch, zur Reparatur oder für andere Zwecke verwenden Sie bitte die folgende Adresse. Achtung! Um einen reibungslosen Ablauf Ihrer Reklamation oder Ihrer Rückgabe zu gewährleisten, kontaktieren Sie vor der Rücksendung unbedingt unser Serviceteam.

Retourenabteilung
WilTec Wildanger Technik GmbH
Königsbenden 28
52249 Eschweiler

E-Mail: **service@wiltec.info**
Tel: +49 2403 55592–0
Fax: +49 2403 55592–15

Einleitung

Vielen Dank, dass Sie sich zum Kauf dieses Qualitätsproduktes entschieden haben. Um das Verletzungsrisiko zu minimieren, bitten wir Sie, stets einige grundlegende Sicherheitsvorkehrungen zu treffen, wenn Sie dieses Produkt verwenden. Bitte lesen Sie diese Bedienungsanleitung sorgfältig durch und vergewissern Sie sich, dass Sie sie verstanden haben.
Bewahren Sie diese Bedienungsanleitung gut auf.

Sicherheitshinweise

VORSICHT:

An stehenden Gewässern, Garten- und Schwimmteichen und in deren Umgebung ist die Benutzung des Gerätes nur mit Fehlerstrom-Schutzschalter mit einem auslösenden Nennstrom bis 30 mA (nach VDE 0100 Teil 702 und 738) zulässig.

Das Gerät ist nicht zum Einsatz in Schwimmbecken, Plantschbecken jeder Art und sonstigen Gewässern geeignet, in denen sich während des Betriebs Personen oder Tiere aufhalten können. Ein Betrieb des Gerätes während des Aufenthalts von Mensch oder Tier im Gefahrenbereich ist nicht zulässig. Fragen Sie Ihren Elektrofachmann!

Dieses Gerät ist nicht dafür bestimmt, durch Personen (einschließlich Kinder) mit eingeschränkten körperlichen, sinnlichen oder geistigen Fähigkeiten oder mangelnder Erfahrung und/oder mangelndem Wissen benutzt zu werden, es sei denn, sie werden durch eine für ihre Sicherheit zuständige Person beaufsichtigt oder haben von ihr Anweisungen hinsichtlich des richtigen Gebrauchs des Geräts erhalten. Kinder sollten beaufsichtigt werden, um sicherzustellen, dass sie nicht mit dem Gerät spielen.

ACHTUNG:

- Führen Sie vor jeder Benutzung eine Sichtprüfung des Gerätes durch. Benutzen Sie das Gerät nicht, wenn Sicherheitsvorrichtungen beschädigt oder abgenutzt sind. Setzen Sie nie Sicherheitsvorrichtungen außer Kraft.
- Verwenden Sie das Gerät ausschließlich entsprechend dem in dieser Gebrauchsanweisung angegebenen Verwendungszweck.
- Sie sind für die Sicherheit im Arbeitsbereich verantwortlich.
- Sollte das Kabel oder der Stecker aufgrund äußerer Einwirkungen beschädigt werden, so darf das Kabel nicht instandgesetzt werden, sondern muss gegen ein neues ausgetauscht werden. Diese Arbeit darf nur durch einen Elektrofachmann ausgeführt werden.
- Die auf dem Typenschild des Gerätes angegebene Spannung von 230 V Wechselspannung muss der vorhandenen Netzspannung entsprechen.
- Das Gerät niemals am Netzkabel anheben, transportieren oder befestigen.
- Stellen Sie sicher, dass die elektrischen Steckverbindungen im überflutungssicheren Bereich liegen bzw. vor Feuchtigkeit geschützt sind.
- Vor jeder Arbeit am Gerät Netzstecker ziehen.
- Ist das Gerät beschädigt, darf es nicht betrieben werden.
- Wenn kein Wasser gefördert wird, muss das Gerät abgeschaltet werden.
- Bei Frost muss das Gerät deinstalliert und trocken sowie frostfrei aufbewahrt werden.
- Vermeiden Sie, dass das Gerät einem direkten Wasserstrahl ausgesetzt wird.
- Für die Einhaltung vor Ort geltender Sicherheits- und Einbaubestimmungen ist der Betreiber verantwortlich. Fragen Sie eventuell einen Elektrofachmann.
- Folgeschäden durch eine Überflutung von Räumen bei Störungen am Gerät hat der Benutzer durch geeignete Maßnahmen (z. B. Installation von Alarmanlage, Reservepumpe o. Ä.) auszuschließen.

- Bei einem eventuellen Ausfall des Gerätes dürfen Instandsetzungsarbeiten nur durch einen Elektrofachmann durchgeführt werden. Öffnen Sie das Gerät nicht in feuchter oder nasser Umgebung oder wenn Sie selber nass sind und schützen Sie es vor direkter Sonneneinstrahlung. Installieren Sie das Gerät an einem geschützten Ort, so dass niemand auf Kabel treten, über sie fallen und/oder sie beschädigen kann. Sorgen Sie darüber hinaus für ausreichende Kühlung durch die Umgebungsluft und vermeiden Sie Wärmestaus.
- Ziehen Sie vor der Reinigung des Geräts den Netzstecker und benutzen Sie zur Reinigung nur ein feuchtes Tuch. Vermeiden Sie den Einsatz von Putzmitteln und achten Sie darauf, dass keine Flüssigkeit in das Gerät eindringt.
- Das Innere dieses Gerätes enthält keine durch den Benutzer zu wartenden Teile. Überlassen Sie Wartung, Abgleich und Reparatur qualifiziertem Fachpersonal. Im Falle eines Fremdeingriffs erlischt die 2-jährige Gewährleistungszeit.

WARNUNG:

Lesen Sie alle Sicherheitshinweise und Anweisungen. Versäumnisse bei der Einhaltung der Sicherheitshinweise und Anweisungen können elektrischen Schlag, Brand und/oder schwere Verletzungen verursachen.
Bewahren Sie alle Sicherheitshinweise und Anweisungen für die Zukunft auf.

Beständigkeit

- Die Temperatur der Förderflüssigkeit sollte im Dauerbetrieb +35 °C nicht überschreiten.
- Mit dieser Pumpe dürfen keine brennbaren, Gas bildenden oder explosiven Flüssigkeiten gefördert werden. Diese Pumpe darf nicht für andere Flüssigkeiten, insbesondere nicht für Motorenkraftstoffe, Reinigungsmittel und sonstige chemische Produkte verwendet werden!

Elektrischer Anschluss

Der elektrische Anschluss erfolgt an einer Schutzkontaktsteckdose 230 V ~ 50 Hz. Absicherung mindestens 10 A.

Vorsicht:

- Bei allen Wartungsarbeiten muss der Skimmer vom Stromnetz getrennt werden.
- Nehmen Sie den Skimmer nur dann in Betrieb, wenn er vollständig zusammengebaut ist.
- Führen Sie keine Arbeiten an einem laufenden Skimmer durch.
- Lassen Sie den Skimmer nie trocken laufen.
- Das Gerät arbeitet nicht in alkalischem oder saurem Wasser oder ohne Wasser. Der Wasserstand muss mindestens 300 mm betragen.
- Das Gerät darf nicht eingeschaltet werden, wenn sich Personen oder Tiere im Wasser aufhalten.
- Beachten Sie die einschlägigen Installations- und Verwendungsvorschriften.
- Ziehen Sie nicht am Kabel. Halten Sie es von Hitze, Fett und scharfen Gegenständen fern.

Technische Daten

Modell	**Leistung** (W)	**Spannung** (V)	**Frequenz** (Hz)	**Förderleistung** (l/h)	**Länge des Kabels** (m)
CSP-250	45	230	50	2000	10

Installation

- Vor Installation, Wartung oder Reparatur Stecker ziehen.
- Das Gerät wird auf der Wasseroberfläche platziert.
- Das Gerät kann in einem Gartenteich oder einem Behälter mit Wasser betrieben werden.
- Das Wasser sollte mindestens 300 mm tief sein.
- Verankern Sie das Gerät, um eventuell den Bewegungsradius einzuschränken.
- Nie die Pumpe trocken laufen lassen.

Inbetriebnahme

Platzieren Sie den zusammengebauten Schwimmskimmer auf der gewünschten Stelle im Teich und stecken den Netzstecker in eine fest installierte Steckdose. Die Pumpe arbeitet jetzt und saugt über den Treibring das Oberflächenwasser ab. Sollte die Leistung der Absaugung nachlassen, müssen Sie den Filterkorb sowie den Filterschwamm reinigen.

Funktionsweise

Eine klare und saubere Wasseroberfläche ist eine erste Voraussetzung für eine freie Sicht in den Teich. Speziell hierfür hat WilTec einen Oberflächenabsauger entwickelt. Dieser Skimmer treibt auf dem Teich und saugt mittels einer eingebauten Pumpe den Schmutz fortlaufend von der Wasseroberfläche. Die Pumpe hat eine Kapazität von 2000 ℓ/h und hält bis zu 25 m² Teichoberfläche klar.

Wartung/Reinigung

Vor Wartungs- und Reinigungsarbeiten ist immer der Netzstecker zu ziehen. Es ist möglich (je nach Verschmutzung), dass der Rotor der eingebauten Pumpe gereinigt werden muss. Wenn Sie sich bei der Demontage den Aufbau gut ansehen, wird die Montage kein Problem darstellen.

Gehen Sie wie folgt vor:

1. Ziehen Sie den Netzstecker und nehmen Sie den Skimmer aus dem Teich.
2. Entfernen Sie das Auffangsieb und den Filterschwamm.
3. Lösen Sie vorsichtig die Teichpumpe vom Pumpengehäuse.
4. Reinigen Sie die Pumpe und die Durchführung im Pumpengehäuse.
5. Danach in umgekehrter Reihenfolge den Skimmer wieder zusammenbauen.
6. Zur Reinigung oder Tausch des Auffangsiebes oder Filterschwamms gehen Sie genauso vor.

Zum Reinigen bitte nur Wasser benutzen, auf keinen Fall scharfkantige Gegenstände (Schraubenzieher, Messer o. Ä.).

Teilebezeichnung und -übersicht

Nr.	Bezeichnung	Nr.	Bezeichnung
50106–01	Schwimmkörper	50106–12	Aufsatz Fixierkorb
50106–02	Schmutzauffangkorb	50106–13	Fixierkorb
50106–03	Schwimmer	50106–14	Befestigungskette
50106–04	Basis	50106–15	Schrauben
50106–05	Schwimmerhalter	50106–16	Fontänenaufsatz 1
50106–06	Anschlussstück	50106–17	Fontänenaufsatz 2

50106–07	Dichtung	50106–18	Fontänenaufsatz 3
50106–08	Stufentülle	50106–19	Fontänenaufsatz 4
50106–09	Überwurfmutter	50106–20	Fontänenaufsatz 5
50106–10	Filterdeckel (Einsatz Schmutzauffangkorb)	50106–21	Fontänenstange
50106–11	Aufsatzfilterdeckel	50106–22	Fontänenaufsatz 6

Teileübersicht

50106-01

50106-02

50106-03

50106-04

50106-05

50106-06

50106-07

50106-08

50106-09

50106-10

50106-11

50106-12

50106-13

50106-14

50106-15

50106-16

50106-17

50106-18

50106-19

50106-20

50106-21

50106-22

Aufbaumöglichkeiten 1 bis 3

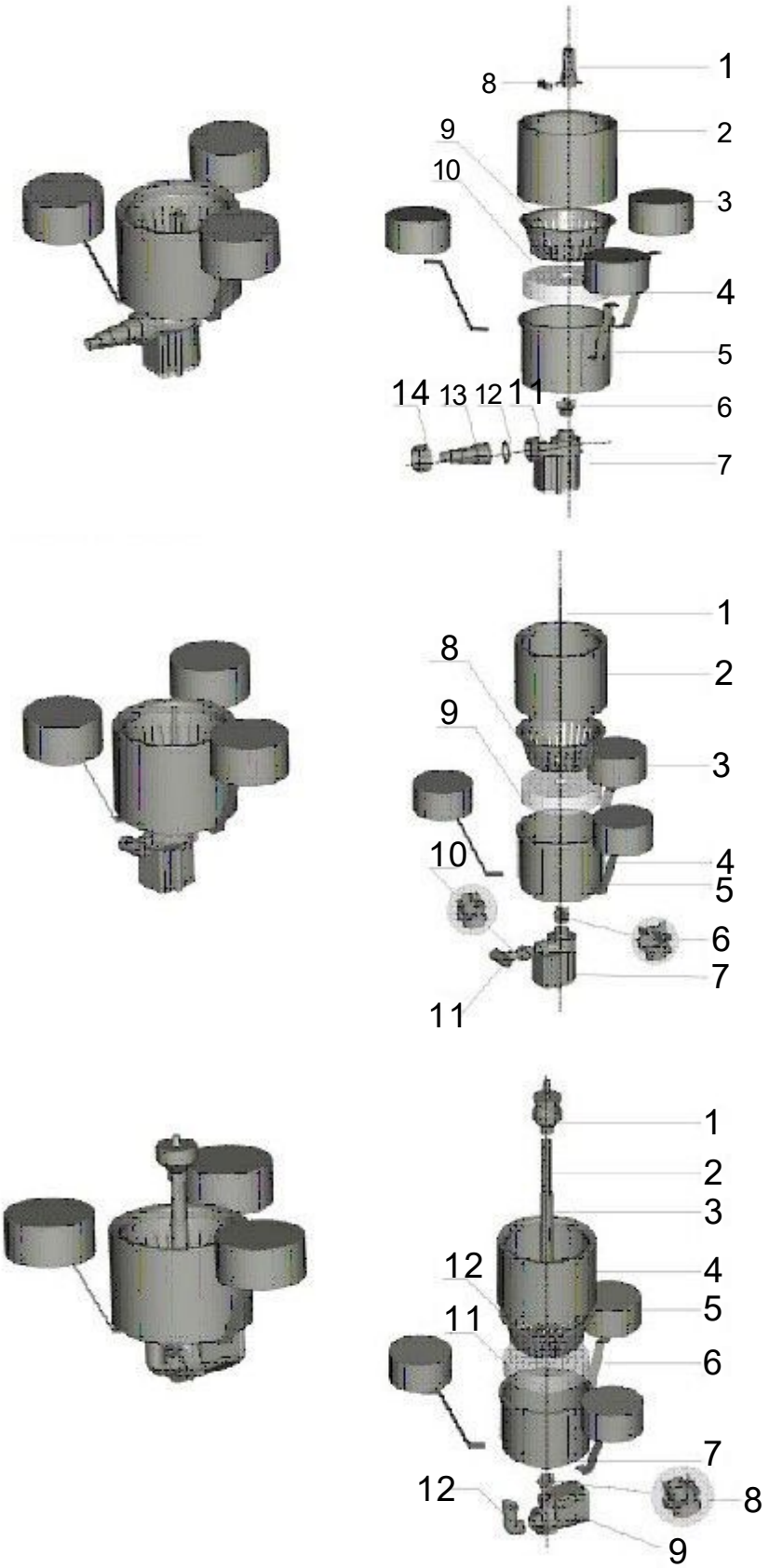

Beschreibung des Aufbaus anhand der Möglichkeit 3

1. Fontänenaufsatz (beliebig)
2. Fontänenstange
3. Fontänenstange
4. Schwimmkörper
5. Schwimmer
6. Halter Schwimmer
7. Basis
8. Springbrunnenverbinder
9. Wasserpumpe
10. Filterkorb
11. Schwamm
12. Winkelanschluss

Zusammenbau des Fixierkorbs

Der Fixierkorb wird aus zwei Schmutzauffangkörben und dem Fixierkorbaufsatz zusammengebaut.

Aufbau des gesamten Geräts

1. Bauen Sie zunächst das Gerät vollständig auf.
2. Legen Sie z. B. Steine in den Fixierkorb, so dass das Gerät optimalen Auftrieb hat. Der Korb sollte freischweben und den Skimmer im Wasser halten.

Wartung

Der Filterkorb **(10)** ist bei Bedarf zu entleeren, gleichzeitig sollte der Schwamm **(11)** durch Ausspülen gesäubert werden.

Bedienungsanleitung

Kurzanleitung Skimmer CSP-250

50106

Abbildungen ähnlich, können je nach Modell abweichen

Einleitung

Die hier abgebildeten Aufbaumöglichen sind Standardaufbaumöglichkeiten. Sollten Sie besondere Fragen haben, helfen Ihnen unsere Servicemitarbeiter gerne weiter.

Skimmer ohne Springbrunnen

Verbinden sie die Pumpe (1) mit hilfe der Fixierung (8) mit dem Filterkorb (5)

Verbinden sie Teil (9) mit dem freien Anschluss an der Pumpe.
Schrauben sie die Schlauchstufentülle (2) mit hilfe der Überwurfmutter (3) und dem O-Ring (4) mit der Pumpe.

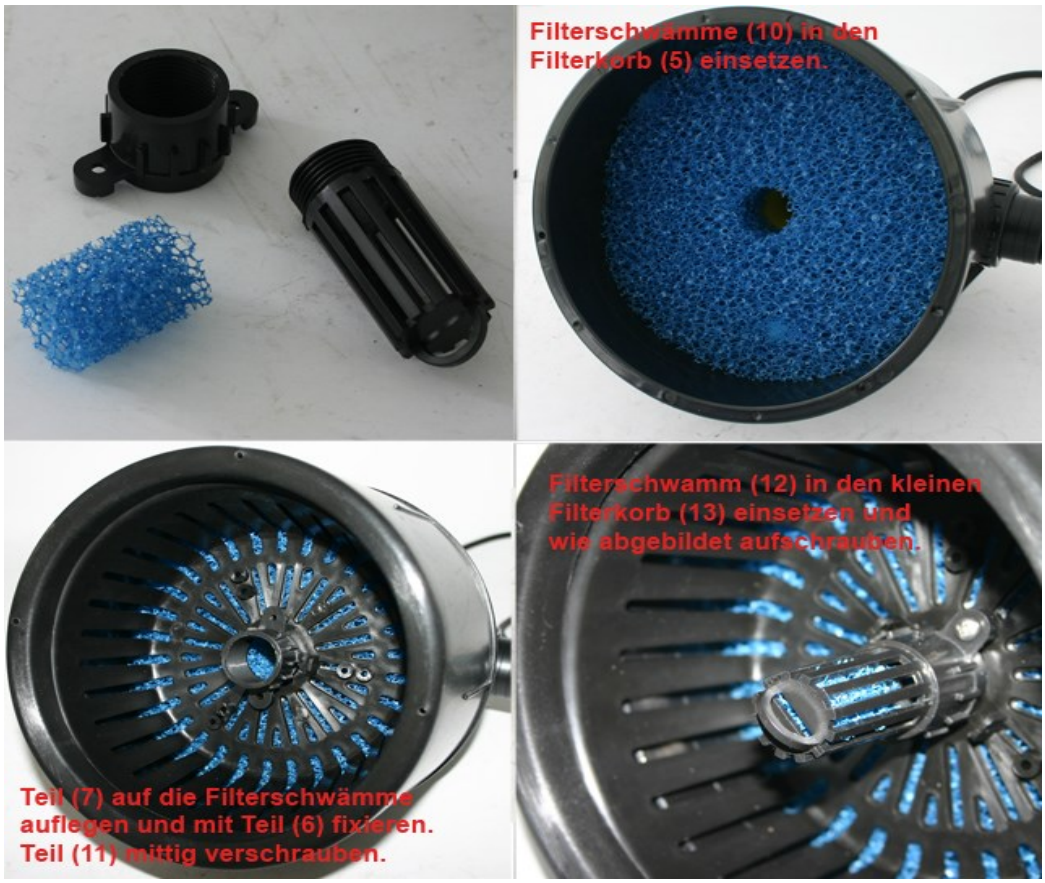

Mit Springbrunnenfunktion

Verbinden sie Teil (4) wie abgebildet mit der Pumpe (1)
Verbinden sie die Pumpe (1) mit hilfe der Fixierung (3) mit dem Filterkorb (5)

Filterschwämme (10) in den Filterkorb (5) einsetzen.
Die Teile (2) / (8) / (9) wie abgebildet zusammenstecken.

Teil (7) auf die Filterschwämme auflegen und mit Teil (6) fixieren. Dann den montierten Springbrunnenaufsatz aufstecken.

Vorschriften zur Entsorgung

Die EU-Richtlinie über die Entsorgung von Elektro-Altgeräten (WEEE, 2012/19/EU) wurde mit dem Elektro-Gesetz umgesetzt.

Alle von der WEEE betroffenen WilTec Elektro-Geräte, sind mit dem Symbol einer durchgestrichenen Mülltonne gekennzeichnet worden. Dieses Symbol besagt, dass dieses Gerät nicht über den Hausmüll entsorgt werden darf.

Bei der deutschen Registrierungsstelle EAR hat sich die Firma WilTec Wildanger Technik GmbH unter der WEEE-Registrierungsnummer DE45283704 registrieren lassen.

Entsorgung von gebrauchten elektrischen und elektronischen Geräten (Anzuwenden in den Ländern der Europäischen Union und anderen europäischen Ländern mit einem separaten Sammelsystem für diese Geräte). Das Symbol auf dem Produkt oder seiner Verpackung weist darauf hin, dass dieses Produkt nicht als normaler Haushaltsabfall zu behandeln ist, sondern an einer Annahmestelle für das Recycling von elektrischen und elektronischen Geräten abgegeben werden muss.
Durch Ihren Beitrag zum korrekten Entsorgen dieses Produkts schützen Sie die Umwelt und die Gesundheit Ihrer Mitmenschen. Umwelt und Gesundheit werden durch falsches Entsorgen gefährdet.

Materialrecycling hilft den Verbrauch von Rohstoffen zu verringern.

Weitere Informationen über das Recycling dieses Produkts erhalten Sie von Ihrer Gemeinde, den kommunalen Entsorgungsbetrieben oder dem Geschäft, in dem Sie das Produkt gekauft haben.

Anschrift:
WilTec Wildanger Technik GmbH
Königsbenden 12 / 28
D-52249 Eschweiler

Wichtiger Hinweis:

Nachdruck, auch auszugsweise, und jegliche kommerzielle Nutzung, auch von Teilen der Anleitung, nur mit schriftlicher Genehmigung, der WilTec Wildanger Technik GmbH.