Bedienungsanleitung

Getriebeheber

50795

Abbildung ähnlich, kann je nach Modell abweichen

Bitte lesen und beachten Sie vor der Inbetriebnahme die Bedienungsanleitung und Sicherheitshinweise!

Technische Änderungen vorbehalten!
Durch stetige Weiterentwicklungen können Abbildungen, Funktionsschritte und technische Daten geringfügig abweichen.

Die in diesem Dokument enthaltenen Informationen können sich jederzeit ohne vorherige Ankündigung ändern. Kein Teil dieses Dokuments darf ohne die vorherige schriftliche Einwilligung kopiert oder in sonstiger Form vervielfältigt werden. Alle Rechte bleiben vorbehalten.
Die WilTec Wildanger Technik GmbH übernimmt keine Haftung für eventuelle Fehler in diesem Benutzerhandbuch oder den Anschlussdiagrammen.
Obwohl die WilTec Wildanger Technik GmbH die größtmöglichen Anstrengungen unternommen hat, um sicherzustellen, dass dieses Benutzerhandbuch vollständig, fehlerfrei und aktuell ist, können Fehler nicht ausgeschlossen werden.
Sollten Sie einen Fehler gefunden haben oder uns einen Vorschlag zur Verbesserung mitteilen wollen, dann freuen wir uns darauf von Ihnen zu hören.
Schreiben Sie uns eine E-Mail an:

service@wiltec.info

oder verwenden Sie unser Kontaktformular:

https://www.wiltec.de/contacts/

Die aktuelle Version dieser Anleitung in mehreren Sprachen finden Sie in unserem Onlineshop unter:

https://www.wiltec.de/docsearch

Unsere Postadresse lautet:

WilTec Wildanger Technik GmbH
Königsbenden 12
52249 Eschweiler

Für die Rücksendung Ihrer Ware zum Umtausch, zur Reparatur oder für andere Zwecke verwenden Sie bitte die folgende Adresse. Achtung! Um einen reibungslosen Ablauf Ihrer Reklamation oder Ihrer Rückgabe zu gewährleisten, kontaktieren Sie vor der Rücksendung unbedingt unser Serviceteam.

Retourenabteilung
WilTec Wildanger Technik GmbH
Königsbenden 28
52249 Eschweiler

E-Mail: **service@wiltec.info**
Tel: +49 2403 55592–0
Fax: +49 2403 55592–15

Einleitung

Vielen Dank, dass Sie sich zum Kauf dieses Qualitätsproduktes entschieden haben. Um das Verletzungsrisiko zu minimieren, bitten wir Sie, stets einige grundlegende Sicherheitsvorkehrungen zu treffen, wenn Sie dieses Produkt verwenden. Bitte lesen Sie diese Bedienungsanleitung sorgfältig durch und vergewissern Sie sich, dass Sie sie verstanden haben.
Bewahren Sie diese Bedienungsanleitung gut auf.

Beschreibung

Dieser Getriebeheber mit einer Tragkraft von 500 kg und einer max. Hubhöhe von 195 cm eignet sich ideal für Montagearbeiten an Getrieben oder Fahrwerken und kann zudem beim Auswechseln von Lagern unter einer Hebebühne eingesetzt werden. Der Getriebeheber kann bequem unter das Fahrzeug gerollt werden und wird durch das leicht zu bedienende Fußpedal auf die benötigte Höhe gepumpt. Das Ablassen des Getriebehebers erfolgt durch das seitliche, stufenlos regulierbare Handrad.

Modell	**Nennbelastung** (kg)	**Min. Aufnahmehöhe** (mm)	**Max. Aufnahmehöhe** (mm)	**Abstand Haltearme** (mm)	**Gewicht** (kg)	**Abmessungen** (cm)
50795	500	1100	1950	325	30	82×82×113

Sicherheits- und Warnhinweise

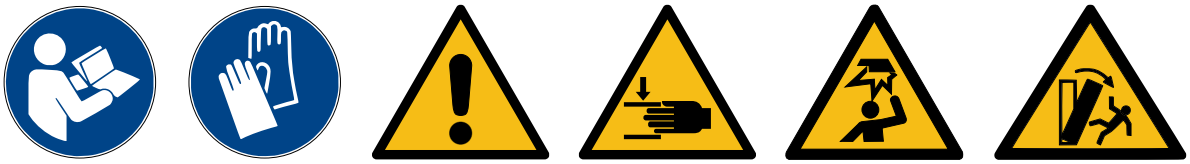

Der Besitzer und/oder Nutzer muss die Gebrauchsanweisung des Geräts gelesen und verstanden haben, bevor er es benutzen darf. Eingewiesenes Personal sollte vorsichtig, kompetent, geübt und sachkundig im sicheren Umgang mit den genutzten Arbeitsgeräten sein, wenn sie an Motoren und deren Bauteilen arbeiten. Warnhinweise sollten gelesen und verstanden sein.

- Seien Sie mit der Anwendungskontrolle, dem Anwendungsablauf und den Warnhinweisen vertraut.
- Der Getriebeheber darf nur für den Aus- und Einbau von Getrieben verwendet werden (Schaltungen, Differentialgetrieben usw.).
- Stellen Sie sicher, dass alle Verbindungsträger fest und gesichert sind.
- Vergewissern Sie sich, den Inhalt der Gebrauchsanweisung zu kennen.
- Dieses Gerät ist nicht dafür vorgesehen, von Personen (oder auch Kindern) mit verringerten körperlichen, sinnlichen oder geistigen Fähigkeiten oder Personen, die keine entsprechende Erfahrung oder Kenntnisse besitzen, verwendet zu werden, außer wenn sie von einer für ihre Sicherheit verantwortliche Person überwacht werden oder zuvor hinsichtlich der Nutzung des Geräts eingewiesen worden sind.
- Kinder müssen beaufsichtigt werden, damit sichergestellt ist, dass sie nicht mit dem Gerät spielen.
- Stellen Sie sicher, dass die Ladung frei liegt und keine Hindernisse die Anhebung erschweren/verhindern kann.
- Die Last muss zentriert auf der Aufnahme aufliegen.
- Der Getriebeheber darf mit Last nur im vollständig heruntergefahren Zustand langsam über ebenen Boden geschoben werden.
- Stellen Sie sicher, dass die Ladung nicht ver- oder abrutschen kann.
- Kontrollieren Sie nach wenigen Zentimetern das Gleichgewicht der Ladung, bevor sie den Heber weiterbewegen.

- Vermeiden Sie, dass die Ladung ins Schwanken gerät.
- Stellen Sie sicher, dass niemand in die Nähe der Ladung gelangt.
- Warnen Sie gegenwärtige Personen vor der angehobenen Ladung.
- Melden Sie sich sofort bei Ihrem Vorgesetzten oder Ihrer Werkstatt, sobald etwas Unvorhergesehenes passiert.
- Überschreiten Sie niemals die Höchstbelastung.
- Benutzen Sie niemals beschädigte, nicht funktionierende Getriebeheber.
- Benutzen Sie niemals verbogene, beschädigte oder abgenutzte Lastaufnahmemittel.
- Heben Sie die Ladung niemals an, wenn ein Hindernis den Vorgang stören könnte.
- Bleiben Sie konzentriert und lassen Sie keine Ablenkung während des Vorganges zu.
- Benutzen Sie die Lastaufnahme nie als Leiterersatz oder zum Anheben von Personen.
- **HEBEN SIE NIEMALS LADUNGEN ÜBER PERSONEN HINWEG!**
- Nicht gesicherte Lasten können zu Verletzungen an Körperteilen oder Knochen bis hin zu tödlichen Verletzungen führen.
- Behalten Sie die angehobenen Lasten stets im Auge.
- Achten Sie darauf, dass der Getriebeheber nicht mit anderen Gegenständen in Berührung kommt.
- Versuchen Sie niemals, die Lastaufnahme zu verlängern oder zu reparieren.
- Benutzen Sie keine Schweißgeräte in der Nähe des Trägers.
- Achten Sie immer auf eine optimale Beleuchtung des Arbeitsplatzes.
- Tragen Sie festes Schuhwerk, binden Sie langes Haar sicher zusammen, tragen Sie keine losen Kleidungsstücke und keinen Schmuck (z. B. Ringe, Ohrringe, Armbanduhren).
- Verwenden Sie den Getriebeheber nur, wenn Sie sich körperlich dazu in der Lage fühlen.
- Langes Arbeiten im Stehen kann zu Schwindelgefühlen führen. Legen Sie regelmäßige Pausen ein und trinken Sie ausreichend.
- Überlasten Sie den Heber nicht. Benutzen Sie den Getriebeheber nie wie einen Wagenheber. Dieser Getriebeheber ist nur für die Hilfe in der Installation vorgesehen.
- Benutzen Sie den Getriebeheber nur auf geradem und festem Untergrund, der die angegeben Lasten tragen kann.
- Stellen Sie vor Beginn der Arbeit an/unter einem Fahrzeug sicher, dass dieses ausreichend angehoben und gesichert ist.
- Öffnen Sie niemals unter Druck/Last stehende Verschraubungen.
- Achten Sie darauf, dass die Last mittig auf dem Träger liegt.
- Fahren Sie den Heber ganz nach unten, wenn Sie Hydrauliköl nachfüllen. Benutzen Sie nur hochwertiges Hydrauliköl, NIE Bremsflüssigkeit, Alkohol, Glyzerin, Reinigungsmittel, Motoröl, Wasser, verschmutztes Öl oder andere ungeeignete Flüssigkeiten.
- Der Hydraulikzylinder steht unter Druck und darf nicht gewaltsam geöffnet werden.

Kontrolle/Inspektion

- Vor der Inbetriebnahme des Getriebehebers muss eine Sichtkontrolle ausgeführt werden, um undichte Stellen, Beschädigungen, lockere, fehlende oder abgenutzte Teile auszuschließen.
- Sehen Sie regelmäßig den Ölstand nach. Fahren Sie den Heber vollständig ein, wenn Sie Hydrauliköl nachfüllen. Entfernen Sie den Verschlussdeckel; der Ölstand muss genau bis zur Öffnung reichen. Füllen Sie bei Bedarf hochwertiges Hydrauliköl nach. Führen Sie jährlich einen vollständigen Ölwechsel durch.
- Jeder Getriebeheber muss sofort kontrolliert werden, wenn er überlastet oder einem starken Stoß ausgesetzt worden ist. Die Kontrolle sollte von einem Fachmann durchgeführt werden. Es wird eine jährliche Inspektion des Getriebehebers empfohlen. Beschädigte Teile müssen umgehend ausgetauscht werden. Sollte das nicht möglich sein, darf der Heber nicht wieder in Betrieb genommen werden. Schmieren Sie regelmäßig alle beweglichen Teile. Überprüfen Sie den Heber regelmäßig auf Rost, Risse und Korrosion. Reinigen Sie korrodierte Stellen mit einem öligen Tuch.
- Sollte der Getriebeheber verschrottet werden müssen, muss das Öl zunächst abgelassen und fachgerecht entsorgt werden. Der Rest des Getriebehebers wird der Wertstoffgewinnung zugeführt.

Aufbauanleitung

- Der Getriebeheber wird zerlegt geliefert und muss vor der ersten Benutzung zusammengebaut werden. Überprüfen Sie die gelieferten Teile vor dem Zusammenbau. Der Heber darf keinen Transportschaden aufweisen, es darf kein Teil fehlen.
- Befestigen Sie die vier Räder an den beiden Füßen. Verwenden Sie hierzu die mitgelieferten Materialien (Abb. 1). Befestigen Sie anschließend die beiden Füße mit den Innensechskantbolzen und Unterlegscheiben an der Unterseite des Sockels, ohne die Schrauben anzuziehen. Kontrollieren Sie vor dem Festziehen der Schrauben, ob sich die Kolbenstange ganz senkrecht steht; das ist wichtig, damit der Getriebeheber sicher steht und alle Räder vollständig auf dem Boden aufliegen.
- Befestigen Sie die Krone/Aufnahme auf dem Ende der Kolbenstange, lösen Sie die Schraube (Abb. 2, Öleinfüllöffnung), damit die Luft entweichen kann, und fahren Sie den Getriebeheber ohne Last hoch. Ein Betätigen des Fußpedals bei angezogener Schraube führt zu einer Beschädigung der Hydraulikpumpe. Der Getriebeheber kann dann nicht mehr verwendet werden. Nach dem Ablassen des Getriebehebers ist dieser nun einsatzbereit.
- **ACHTUNG:** Beachten Sie bei der Verwendung des Getriebehebers immer die angegebene Tragfähigkeit.
- Der Getriebeheber ist nur für den Transport von Lasten über kurze Strecken ausgelegt und darf nur bewegt werden, wenn die Aufnahme sich in der untersten Stellung befindet, d. h. bei vollständig eingefahrener Kolbenstange (Abb. 5). Achten Sie darauf, dass die beförderte Last gesichert ist und nicht zu Boden fallen kann.
- Überlasten Sie das Gerät nicht. Eine Überlastung kann den Getriebeheber schwer beschädigen und auch zu Sachschäden und Verletzungen führen.
- Für das Bewegen anderer Bauteile (z. B. der Hinterachsen usw.) müssen spezielle Positionierer verwendet werden.
- Vor einer Instandsetzung muss sichergestellt sein, dass das Fahrzeug sicher abgestützt ist und bei Ausbau der Getriebe nicht von der Hebebühne kippen kann (Veränderung des Fahrzeugschwerpunkts!).

ACHTUNG!

- Es ist sicherzustellen, dass die Last mittig auf dem Getriebeheber liegt. Nicht mittig liegende Lasten können dazu führen, dass der Getriebeheber umschlägt oder beschädigt wird und dass Gegenstände beschädigt und Personen verletzt werden.
- Der Getriebeheber ist für den Einsatz auf einem ebenen Boden ausgelegt, der der gehobenen Last standhält. Das Aufstellen des Getriebehebers auf einem unebenen und/oder nachgebenden Boden kann dazu führen, dass die angehobene Last in starke Schwingungen gerät und herabfällt (Abb. 5).
- Das Nichtbeachten dieser Anweisungen kann zum Herabfallen der angehobenen Last und zur Beschädigung des Getriebehebers sowie zu Sachschäden und Verletzungen führen.

Betrieb

- Anheben: Betätigen Sie mit dem Fuß das Pedal der Zylinderpumpe.
- Absenken: Drehen Sie das seitliche Handrad (Abb. 4) gegen den Uhrzeigersinn, um den Getriebeheber wieder abzusenken.

Abbildungen

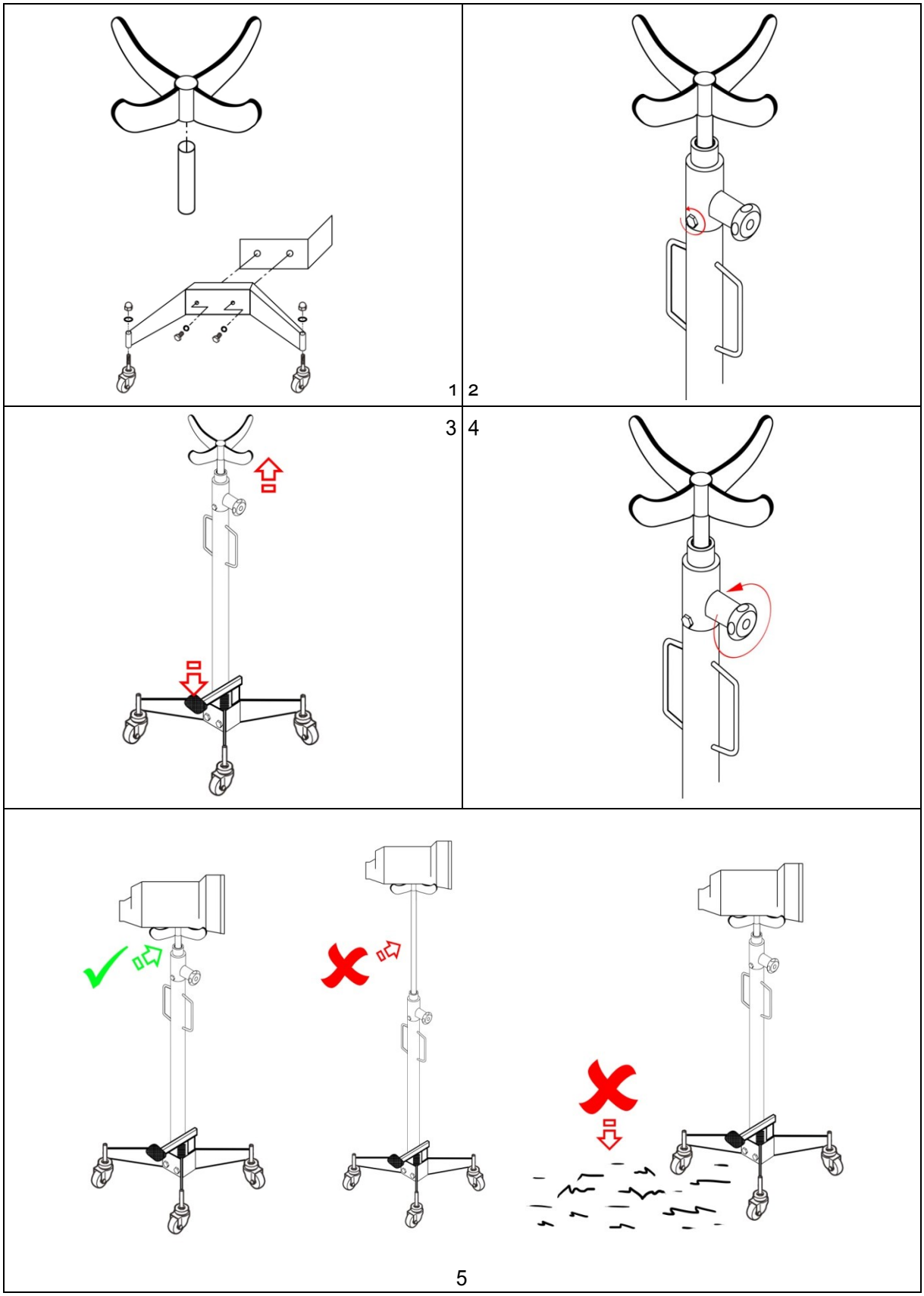

Schnellanleitung

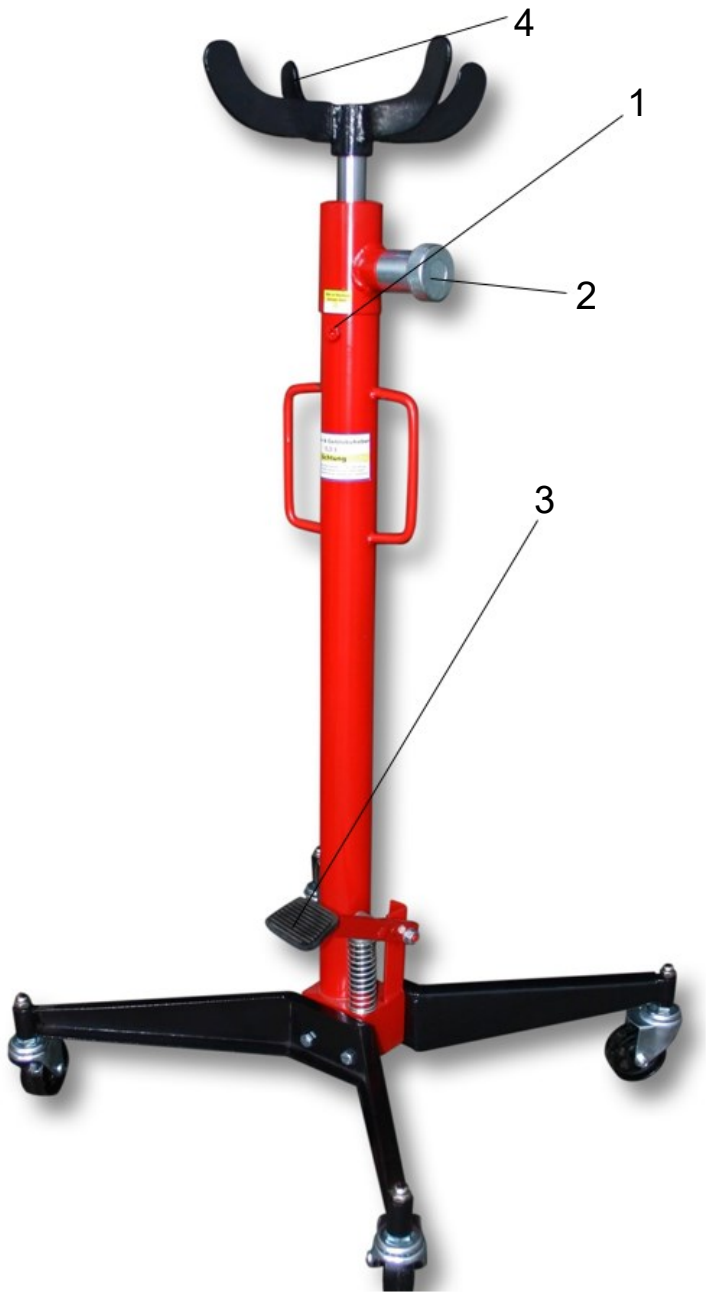

Nr.	Bezeichnung
1	Öleinfüllöffnung
2	Handrad/Transportsicherung
3	Pedal
4	Krone/Aufnahme

Öffnen Sie vor dem Gebrauch die Entlüftung **(1).**

Betätigen Sie zum Hochpumpen das Pedal **(3)** mehrmals mit dem Fuß, bis die gewünschte Höhe erreicht ist.

Drehen Sie zum Ablassen das Handrad **(2)** nach links und halten Sie es, bis die gewünschte Höhe erreicht ist; lassen Sie es anschließend einfach los.

Die Last muss gleichmäßig auf der Krone/Aufnahme **(4)** aufliegen.

Explosionszeichnung

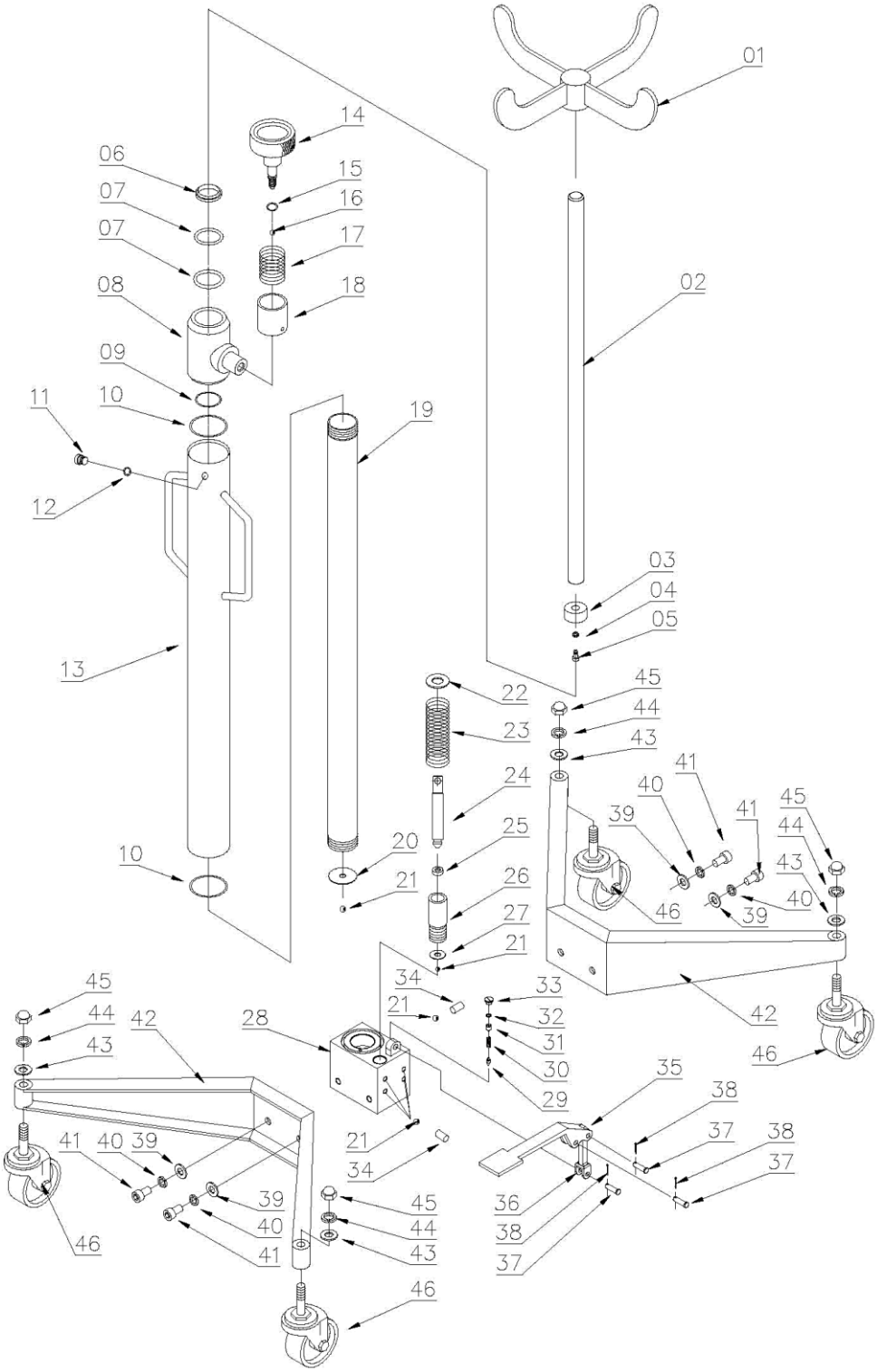

Teileliste

Nr.	Bezeichnung	Anz.	Nr.	Bezeichnung	Anz.
1	Krone/Aufnahme	1	24	Kolben	1
2	Kolbenstange	1	25	O-Ring	1
3	Kolbenkopf	1	26	Pumpeneinheit	1
4	Federscheibe	1	27	Unterlegscheibe	1
5	Innensechskantschraube	1	28	Sockel	1
6	Abdeckring	1	29	Kugel	1
7	O-Ring	2	30	Feder	1
8	Buchse	1	31	Mutter	1
9	O-Ring	1	32	Unterlegscheibe	1
10	O-Ring	1	33	Schraube	1
11	Abdeckung	1	34	Buchse	1
12	O-Ring	1	35	Pedal	1
13	Hauptrahmen	1	36	Pedalaufnahme	1
14	Handrad	1	37	Schraube	3
15	O-Ring	1	38	Buchse	3
16	Kugel	1	39	Pedal	4
17	Torsionsfeder	1	40	Pedalaufnahme	4
18	Buchse	1	41	Stift	4
19	Zylinder	1	42	Fuß	2
20	Zylinderboden	1	43	Unterlegscheibe	4
21	Kugel	3	44	Federscheibe	4
22	Unterlegscheibe	1	45	Hutmutter	4
23	Feder	1	46	Lenkrolle	4

Wichtiger Hinweis:

Nachdruck, auch auszugsweise, und jegliche kommerzielle Nutzung, auch von Teilen der Anleitung, nur mit schriftlicher Genehmigung, der WilTec Wildanger Technik GmbH.