Bedienungsanleitung

Motorradheber

50797

Abbildung ähnlich, kann je nach Modell abweichen

Bitte lesen und beachten Sie vor der Inbetriebnahme die Bedienungsanleitung und Sicherheitshinweise!

Technische Änderungen vorbehalten!
Durch stetige Weiterentwicklungen können Abbildungen, Funktionsschritte und technische Daten geringfügig abweichen.

Die in diesem Dokument enthaltenen Informationen können sich jederzeit ohne vorherige Ankündigung ändern. Kein Teil dieses Dokuments darf ohne die vorherige schriftliche Einwilligung kopiert oder in sonstiger Form vervielfältigt werden. Alle Rechte bleiben vorbehalten.
Die WilTec Wildanger Technik GmbH übernimmt keine Haftung für eventuelle Fehler in diesem Benutzerhandbuch oder den Anschlussdiagrammen.
Obwohl die WilTec Wildanger Technik GmbH die größtmöglichen Anstrengungen unternommen hat, um sicherzustellen, dass dieses Benutzerhandbuch vollständig, fehlerfrei und aktuell ist, können Fehler nicht ausgeschlossen werden.
Sollten Sie einen Fehler gefunden haben oder uns einen Vorschlag zur Verbesserung mitteilen wollen, dann freuen wir uns darauf von Ihnen zu hören.
Schreiben Sie uns eine E-Mail an:

service@wiltec.info

oder verwenden Sie unser Kontaktformular:

https://www.wiltec.de/contacts/

Die aktuelle Version dieser Anleitung in mehreren Sprachen finden Sie in unserem Onlineshop unter:

https://www.wiltec.de/docsearch

Unsere Postadresse lautet:

WilTec Wildanger Technik GmbH
Königsbenden 12
52249 Eschweiler

Für die Rücksendung Ihrer Ware zum Umtausch, zur Reparatur oder für andere Zwecke verwenden Sie bitte die folgende Adresse. Achtung! Um einen reibungslosen Ablauf Ihrer Reklamation oder Ihrer Rückgabe zu gewährleisten, kontaktieren Sie vor der Rücksendung unbedingt unser Serviceteam.

Retourenabteilung
WilTec Wildanger Technik GmbH
Königsbenden 28
52249 Eschweiler

E-Mail: **service@wiltec.info**
Tel: +49 2403 55592–0
Fax: +49 2403 55592–15

Einleitung

Vielen Dank, dass Sie sich zum Kauf dieses Qualitätsproduktes entschieden haben. Um das Verletzungsrisiko zu minimieren, bitten wir Sie, stets einige grundlegende Sicherheitsvorkehrungen zu treffen, wenn Sie dieses Produkt verwenden. Bitte lesen Sie diese Bedienungsanleitung sorgfältig durch und vergewissern Sie sich, dass Sie sie verstanden haben.
Bewahren Sie diese Bedienungsanleitung gut auf.

Sicherheitshinweise

Warnung!

Beim Einsatz des Hebers ist es wichtig, den Schwerpunkt des Motorrads zu kennen. Stellen Sie also zunächst sicher, dass sie ihnen kennen.

Vergewissern Sie sich vor der Verwendung, dass das zu stützende Motorrad über eine geeignete Konstruktion und einen geeigneten Schwerpunkt verfügt, um Beschädigungen zu vermeiden. Verwenden Sie den Motorradheber nicht, wenn er auf den Auspuff oder andere empfindliche Teile drückt.

- Stellen Sie den Heber in einem geeigneten Arbeitsbereich auf. Halten Sie den Bereich sauber und frei von fremden Materialien und sorgen Sie für eine ausreichende Beleuchtung. Stellen Sie außerdem sicher, dass der Boden eben und stabil genug ist (vorzugsweise Beton), um das Gewicht des Hebers und des Motorrads zu tragen.
- Halten Sie den Heber sauber, um eine optimale und sichere Leistung zu gewährleisten.
- Die maximale Traglast liegt bei 500 kg; überschreiten Sie diese Nennkapazität nicht.
- Vergewissern Sie sich vor dem Anheben, dass keine Hindernisse vorhanden sind.
- Halten Sie Kinder und unbefugte Personen vom Arbeitsbereich fern.
- Verwenden Sie den Heber nicht für eine Aufgabe, für die er nicht vorgesehen ist.
- Betreiben Sie den Heber nicht, wenn er Beschädigungen aufweist.
- Lassen Sie den Heber nicht von ungeschulten Personen bedienen.
- Nehmen Sie keine Änderungen am Heber vor.
- Halten Sie Ihre Hände und Füße vom Heber fern, solange er in Bewegung ist.
- Tragen Sie während der Arbeit stets eine geeignete Schutzausrüstung. Tragen Sie keinen Schmuck oder lose Kleidungsstücke, da sich diese in den beweglichen Teilen verfangen können.
- Wenn die Plattform ihre Arbeitsstufe erreicht hat, vergewissern Sie sich, dass der Stift eingerastet ist. Der Stift verhindert, dass der Heber wieder einklappt.
- Wenn Sie die Arbeiten abgeschlossen haben, stellen Sie erst sicher, dass sich keine Gegenstände unterhalb des Motorrads oder des Hebers befinden, bevor Sie das Motorrad wieder absetzen. Betätigen Sie anschließend das Entriegelungsventil ganz langsam, um den Heber abzusenken.
- Vergewissern Sie sich vor dem Einlagern, dass alle Teile sauber, fett- und ölfrei sind und der Heber vollständig abgesenkt worden ist.
- Lagern Sie den Heber an einem sicheren Ort.
- Setzen Sie den Heber nicht Regen oder Schnee aus.
- Stellen Sie sicher, dass Sie die Anleitung des Hebers gelesen haben, bevor Sie ihn verwenden. Fehlerhaftes Bedienen des Hebers kann zu Beschädigungen und schweren Verletzungen führen.

Achtung! Der Motorradheber ist nicht zum Einsatz als Dauerhebebühne geeignet!

Technische Daten

Maximalgewicht (kg)	**Verstellbare Arbeitshöhe (inkl. Stützen)** (mm)	**Auflagefläche (Stützen)** (mm)	**Auflagefläche** (mm)
500	150–480	55×40	450×150

Bedienung

- Stellen Sie sicher, dass unter dem Motorrad ein guter Zugang und ausreichend Freiraum für den Heber vorhanden ist. Der Heber kann auch in Verbindung mit einem Motorrad verwendet werden, das bereits auf einer Motorradhebebühne angehoben ist.
- Stellen Sie sicher, dass der Heber mittig, sicher und stabil auf der Hebebühne steht. Untersuchen Sie die Unterseite des Motorrads auf geeignete Auflagepunkte, wobei der Schwerpunkt des Motorrads und das anzuhebende Rad zu berücksichtigen sind.
- Stellen Sie den Heber in der ungefähr gewünschten Position unter das Motorrad. Drehen Sie die Sechskantwelle im Uhrzeigersinn, um den Heber so weit zu erhöhen, bis die Plattform mit der Unterseite des Motorrads in Berührung kommt. Passen Sie die Position des Hebers bei Bedarf an und fahren Sie mit dem Anheben des Motorrads fort.
- Für zusätzliche Sicherheit ist es ratsam, das Motorrad mit geeigneten Gurten auf dem Ständer zu befestigen, insbesondere wenn das Motorrad bereits auf einer Motorradhebebühne vom Boden angehoben worden ist.
- Überprüfen Sie nach Beendigung der Arbeiten, ob keine Hindernisse unterhalb des Hebers vorhanden sind und das Gerät sicher abgesenkt werden kann.
- Wenn der Ständer vollständig abgesenkt ist, vergewissern Sie sich, dass das Motorrad auf seinen Rädern steht und aufrecht abgestützt wird.

Wartung

- Bewahren Sie den Heber abgesenkt auf.
- Wenn der Heber nicht in Gebrauch ist, sollte er an einem möglichst tief im Lagerraum befindlichen und trockenen Ort gelagert werden; so wird Rostbildung vermieden.
- Halten Sie den Heber sauber und entfernen Sie jegliches Öl und Schmierfett. Fetten Sie nur die beweglichen Teile ein und achten Sie darauf, dass sich kein Rost bildet.
- Überprüfen Sie vor Gebrauch alle Bauteile. Falls irgendein Bauteil beschädigt oder unbrauchbar ist, darf der Heber erst dann wieder verwendet werden, wenn die Schäden beseitigt sind.

Explosionszeichnung und Teileliste

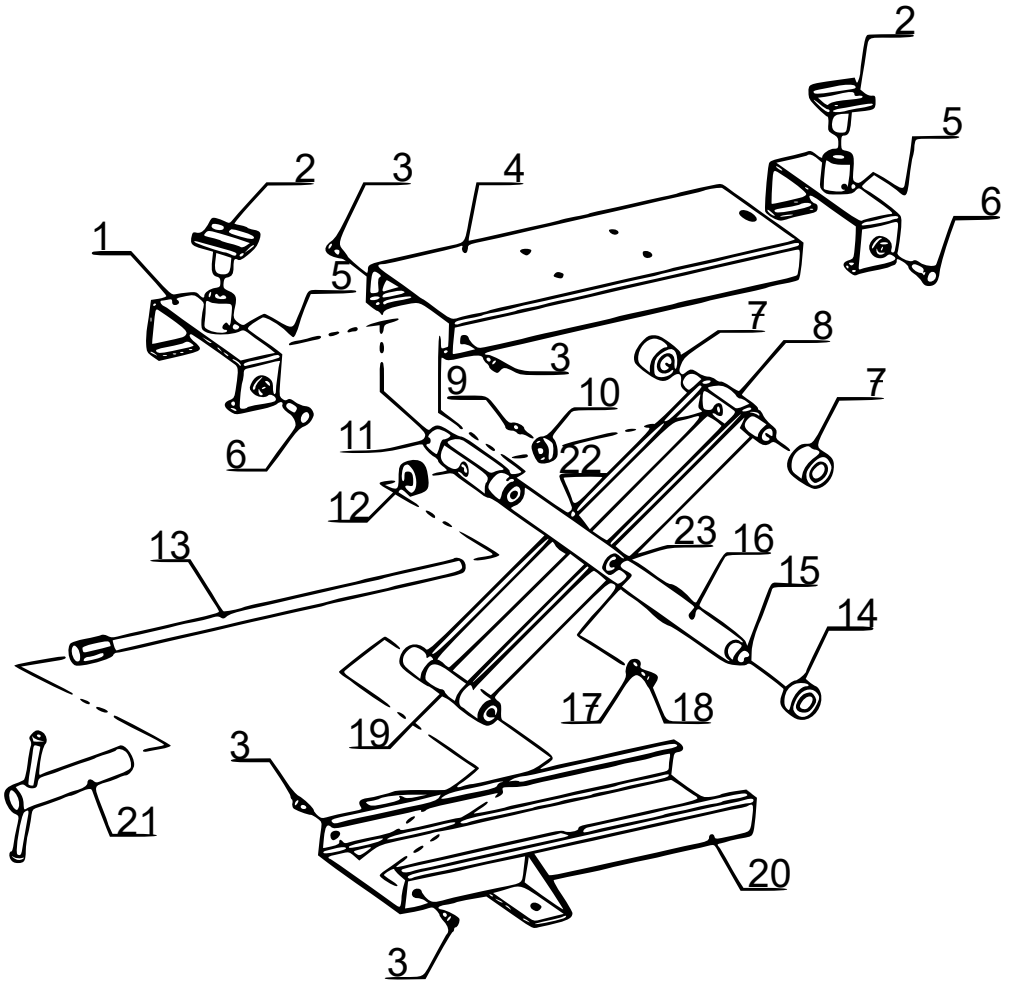

Nr.	Beschreibung	Anz.	Nr.	Beschreibung	Anz.
1	Sattel	2	13	Stange	1
2	Verstellbare Platte	2	14	Kleine Rollen	2
3	Innere Sechskantschraube M8×16	4	15	Achse	1
4	Plattform	1	16	Hubverbindungsstange	4
5	Kegelkopfschraube M6×8	2	17	Unterlegscheibe ⌀8	2
6	Bolzen M10×25	2	18	Innere Sechskantschraube M6×12	2
7	Große Rollen	2	19	Feststehende Achse	1
8	Hebewelle	1	20	Grundgestell	1
9	Kegelkopfschraube M6×12	1	21	Handgriff	1
10	Stellring	1	22	Unterlegscheibe ⌀14	2
11	Feststehende Hebewelle	1	23	Mittelachse	1
12	Lager	1			

Wichtiger Hinweis:

Nachdruck, auch auszugsweise, und jegliche kommerzielle Nutzung, auch von Teilen der Anleitung, nur mit schriftlicher Genehmigung, der WilTec Wildanger Technik GmbH.