Bedienungsanleitung

Hebevorrichtung für Aufsitzmäher/Rasentraktoren

50800, 51157

Abbildung ähnlich, kann je nach Modell abweichen

Bitte lesen und beachten Sie vor der Inbetriebnahme die Bedienungsanleitung und Sicherheitshinweise!

Technische Änderungen vorbehalten!
Durch stetige Weiterentwicklungen können Abbildungen, Funktionsschritte und technische Daten geringfügig abweichen.

Die in diesem Dokument enthaltenen Informationen können sich jederzeit ohne vorherige Ankündigung ändern. Kein Teil dieses Dokuments darf ohne die vorherige schriftliche Einwilligung kopiert oder in sonstiger Form vervielfältigt werden. Alle Rechte bleiben vorbehalten.
Die WilTec Wildanger Technik GmbH übernimmt keine Haftung für eventuelle Fehler in diesem Benutzerhandbuch oder den Anschlussdiagrammen.
Obwohl die WilTec Wildanger Technik GmbH die größtmöglichen Anstrengungen unternommen hat, um sicherzustellen, dass dieses Benutzerhandbuch vollständig, fehlerfrei und aktuell ist, können Fehler nicht ausgeschlossen werden.
Sollten Sie einen Fehler gefunden haben oder uns einen Vorschlag zur Verbesserung mitteilen wollen, dann freuen wir uns darauf von Ihnen zu hören.
Schreiben Sie uns eine E-Mail an:

service@wiltec.info

oder verwenden Sie unser Kontaktformular:

https://www.wiltec.de/contacts/

Die aktuelle Version dieser Anleitung in mehreren Sprachen finden Sie in unserem Onlineshop unter:

https://www.wiltec.de/docsearch

Unsere Postadresse lautet:

WilTec Wildanger Technik GmbH
Königsbenden 12
52249 Eschweiler

Für die Rücksendung Ihrer Ware zum Umtausch, zur Reparatur oder für andere Zwecke verwenden Sie bitte die folgende Adresse. Achtung! Um einen reibungslosen Ablauf Ihrer Reklamation oder Ihrer Rückgabe zu gewährleisten, kontaktieren Sie vor der Rücksendung unbedingt unser Serviceteam.

Retourenabteilung
WilTec Wildanger Technik GmbH
Königsbenden 28
52249 Eschweiler

E-Mail: **service@wiltec.info**
Tel: +49 2403 55592–0
Fax: +49 2403 55592–15

Einleitung

Vielen Dank, dass Sie sich zum Kauf dieses Qualitätsproduktes entschieden haben. Um das Verletzungsrisiko zu minimieren, bitten wir Sie, stets einige grundlegende Sicherheitsvorkehrungen zu treffen, wenn Sie dieses Produkt verwenden. Bitte lesen Sie diese Bedienungsanleitung sorgfältig durch und vergewissern Sie sich, dass Sie sie verstanden haben.
Bewahren Sie diese Bedienungsanleitung gut auf.

ACHTUNG! Bevor Sie eine Last heben, stellen Sie bitte sicher, dass Sie mit dem Gebrauch des Hebers vertraut sind. Unrichtiger Gebrauch kann ernsthafte Verletzungen verursachen. Unsachgemäße Verwendung oder Verwendung in anderen Bereichen als den beschriebenen können zu Beschädigungen des Hebers und ernsthaften Verletzungen führen.

Sicherheitshinweise

- Verwenden Sie den Heber ausschließlich zum Heben.
- Lassen Sie Kinder das Gerät weder verwenden noch damit spielen.
- Lassen Sie die Last nicht unbeobachtet und halten Sie Kinder und Umstehende fern.
- Lassen Sie den Heber während des Gebrauchs nie ohne Aufsicht.
- Überlasten Sie den Heber nicht. Jegliche Überlastung kann das Gerät beschädigen und schwere Verletzungen oder Materialschäden verursachen.
- Der Heber ist auf den Gebrauch auf einem geraden und festen Untergrund ausgerichtet. Jeglicher Gebrauch auf unfestem Untergrund führt zu Instabilität und dazu, dass die Last herunterfallen kann.
- Immer die Last entlang der seitlichen Verstärkung gegenüber der Kurbel festsetzen. Jegliche Last, die nicht flach und korrekt verteilt auf dem Heber liegt, kann das Gerät beschädigen oder zum Rutschen und Umkippen bringen.
- Prüfen Sie das Gerät vor jedem Gebrauch, noch ohne Rasenmäher, auf Beschädigungen hin.
- Soll ein Aufsitzrasenmäher gehoben werden, muss der Fahrer vor dem Hebevorgang den Sitz verlassen haben.

Verwendung

Aufbau vor Gebrauch

1. Stellen Sie den Rasenmäherheber auf einen flachen und stabilen Untergrund.
2. Ziehen Sie das Stahlrohr ganz aus und befestigen Sie es mit drei Schrauben.
3. Schrauben Sie die Kurbel fest.
4. Entfernen Sie die Verriegelungsklammer.
5. Richten Sie die Kurbelwelle nach oben.
6. Wir empfehlen, die Welle vor der Benutzung zu schmieren. Das sollte regelmäßig wiederholt werden, damit der Rasenmäherheber stets leichtgängig ist.

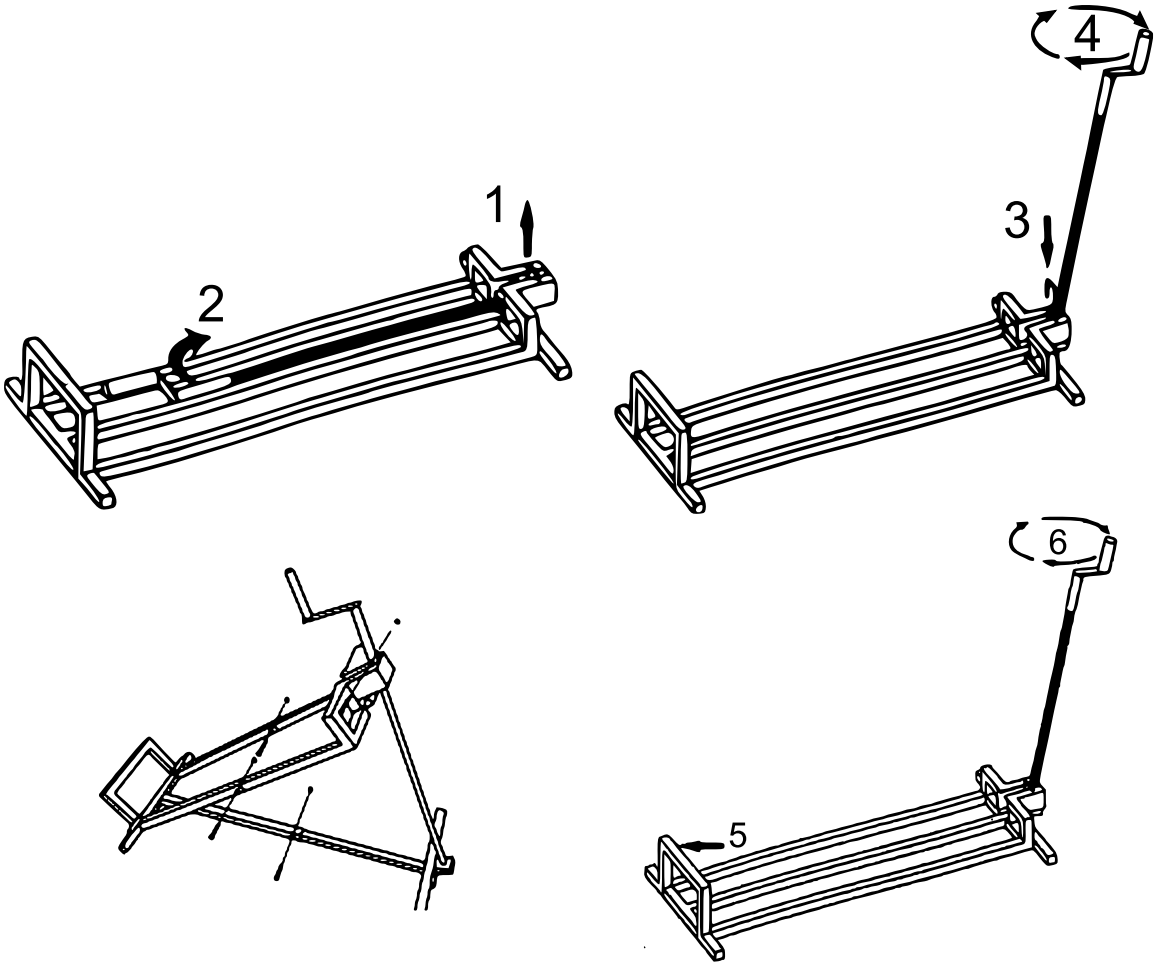

Aufbau bei Gebrauch

1. Nehmen Sie die Klammer ab **(1),** um die Kurbelwelle in eine aufrechte Position zu bringen **(2).**
2. Setzen Sie dann die Klammer wieder ein **(3),** so dass die Kurbelwelle stabil nach hinten gerichtet bleibt.
3. Drehen Sie zum Anheben des Rasenmähers die Handkurbel im Uhrzeigersinn **(4).**

Anheben

1. Stellen Sie den Heber auf einen ebenen und festen Untergrund.
2. Bringen Sie den Mäher über den Heber; die Mäherbasis muss sich parallel zu der seitlichen Verstärkung **(5)** gegenüber der Kurbel befinden.
3. **Achtung:** Bei Aufsitzrasenmähern müssen die hinteren Räder auf den Heber gestellt werden.
4. Das hintere Rad des Rasenmähers muss fest an die seitliche Verstärkung **(5)** anschließen.
5. Betätigen Sie den Hebel im Uhrzeigersinn, um den Mäher 2–3 cm anzuheben.
6. Sorgen Sie für einen sicheren Stand, bevor sie den Hebevorgang fortsetzen.

- Falls der Mäher verkehrt angehoben wird, drehen Sie die Kurbel gegen den Uhrzeigersinn, um den Mäher wieder auf den Boden zu stellen. Stellen Sie den Mäher dann richtig auf und beginnen Sie das Heben erneut.
- **Vorsicht:** Heben Sie den Mäher nicht allzu hoch, er könnte sonst umkippen. Heben Sie ihn nur so weit an, wie es nötig ist, damit Sie die gewünschte Wartung/Reparatur durchführen können.

Wartung

Wenn der Heber nicht gebraucht wird, sollte die Kurbelwelle nach unten geklappt und mit der Klammer gesichert werden. Etwa alle 3 Monate muss die Kurbel eingefettet werden; gleichzeitig sollte geprüft werden, ob Schäden entstanden sind. Hat sich Rost gebildet, muss die betroffene Stelle mit einem geölten Tuch gereinigt werden, damit der Heber einsatzbereit bleibt. Die Lagerung an einem trockenen, sauberen Ort wird empfohlen, um Rostbildung oder anderen Schäden vorzubeugen.

Technische Angaben

Artikelnummer		**50800**	**51157**
Höchstlast (kg)		400	250
Gewicht (kg)		10	etwa 7
Breiten (cm)	**Auffahrt**	95	98
	Radaufnahme	24	25
Höchstneigungswinkel (°)		35	

Wichtiger Hinweis:

Nachdruck, auch auszugsweise, und jegliche kommerzielle Nutzung, auch von Teilen der Anleitung, nur mit schriftlicher Genehmigung, der WilTec Wildanger Technik GmbH.