toboli

AUFBAUANLEITUNG 51060

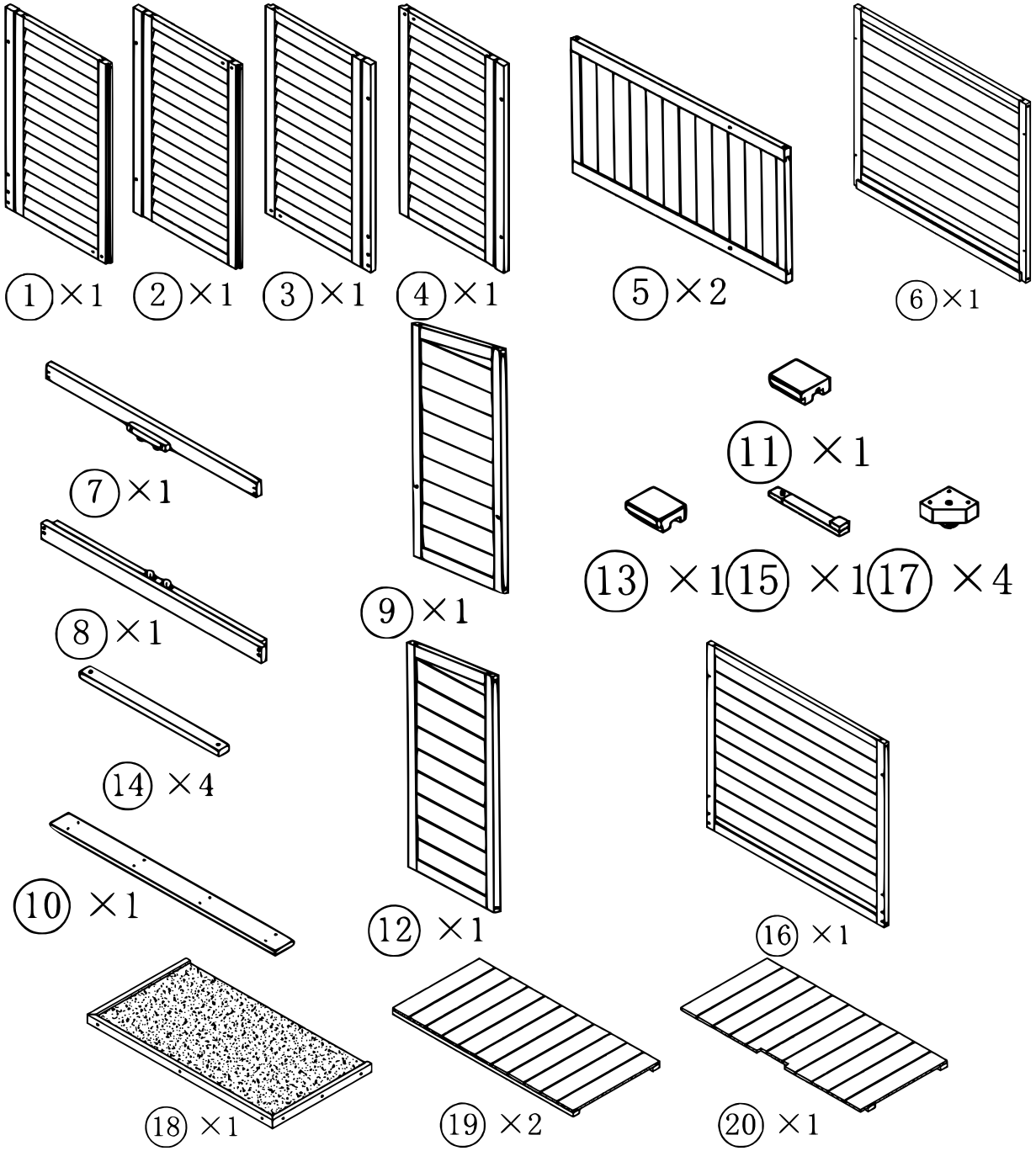

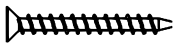

3,5×40 mm (44)

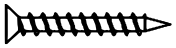

3,5×30 mm (20)

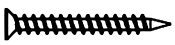

3,5×35 mm (8)

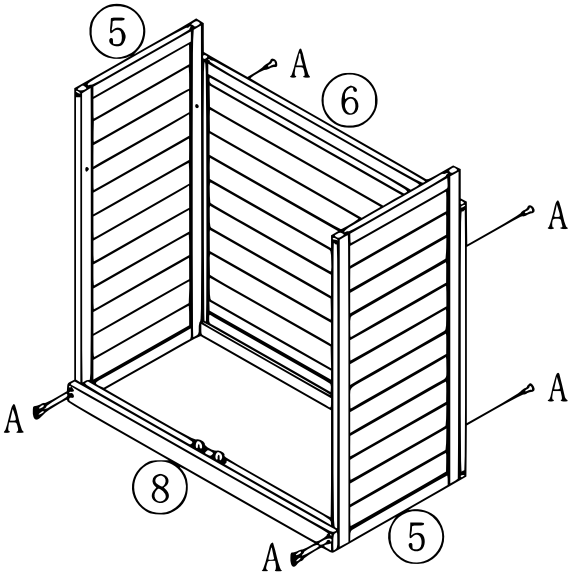

Schritt 1 | A 3,5×40 mm (8)

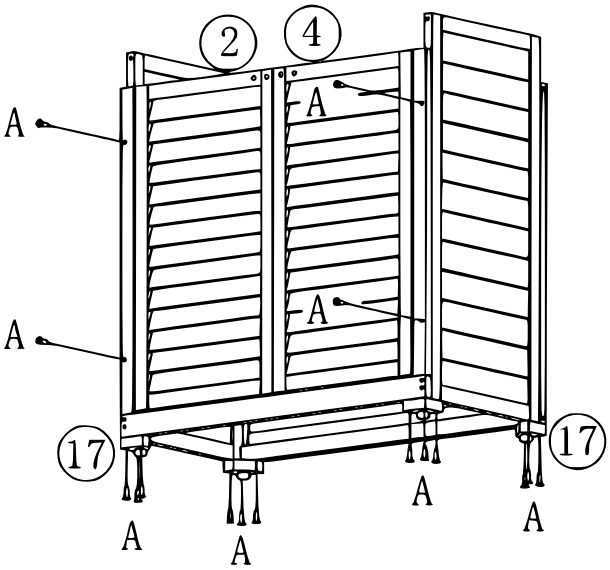

Schritt 2 | A 3,5×40 mm (16)

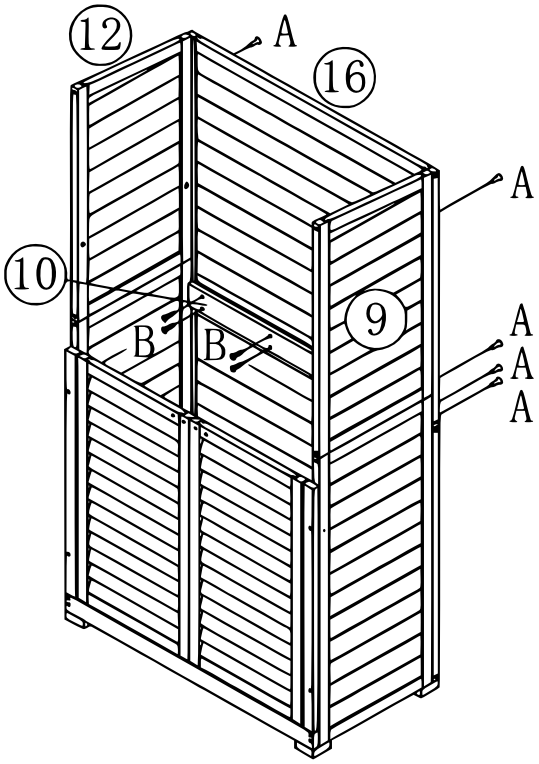

Schritt 3 | A 3,5×40 mm (8) – B 3,5×30 mm (8)

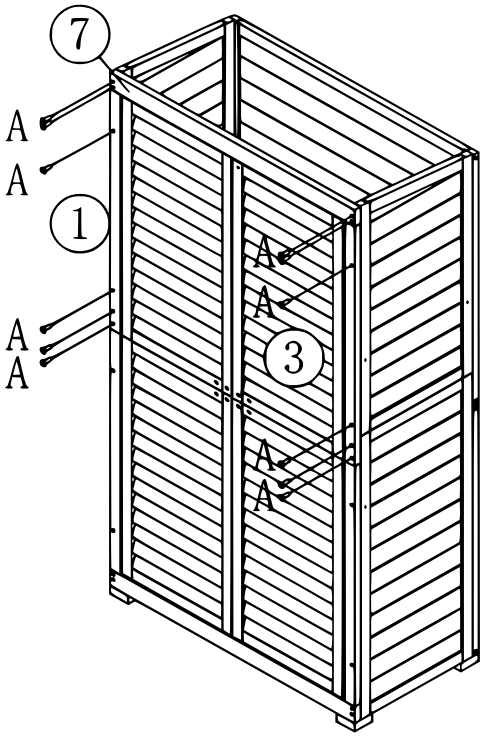

Schritt 4 | A 3,5×40 mm (12)

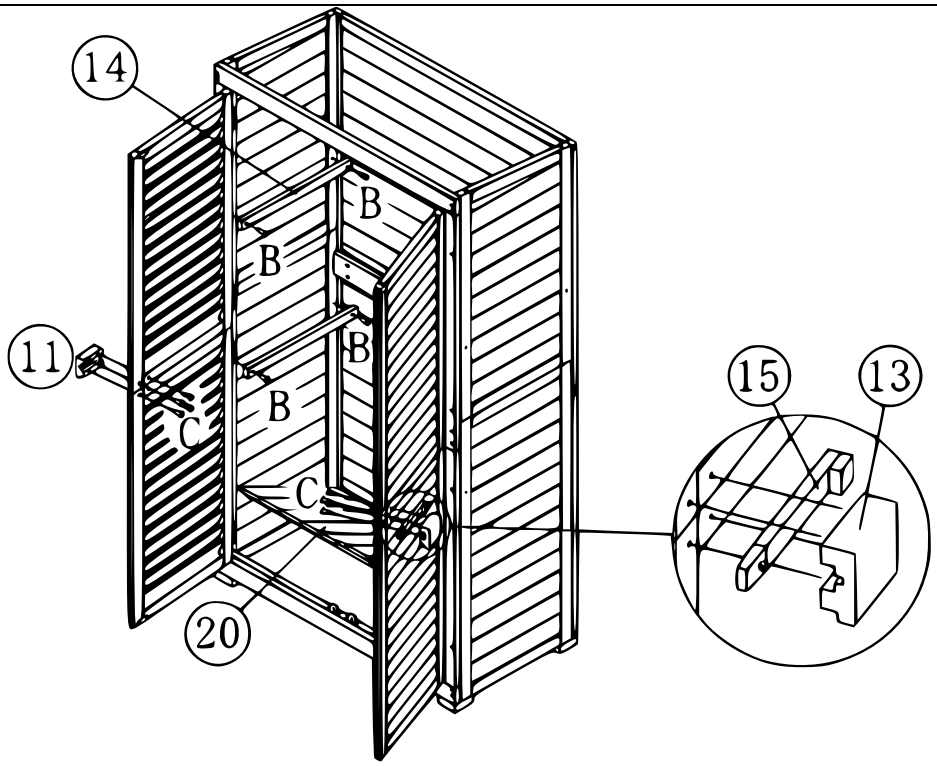

Schritt 5 | B 3,5×30 mm (8) – C 3,5×35 mm (8)

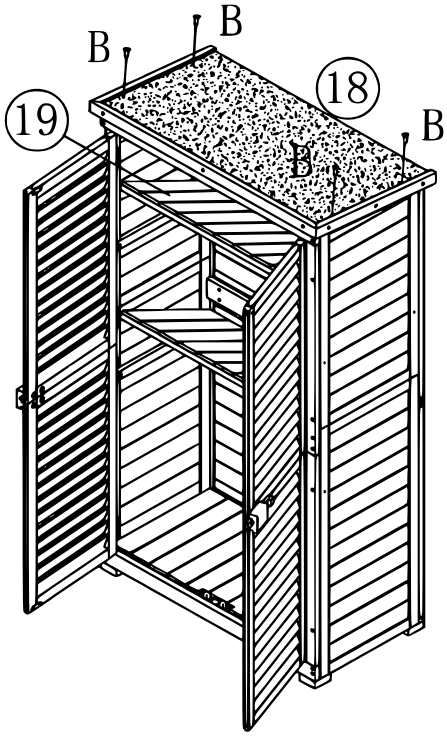

Schritt 6 | B 3,5×30 mm (4)

Wichtiger Hinweis:

Nachdruck, auch auszugsweise, und jegliche kommerzielle Nutzung, auch von Teilen der Anleitung, nur mit schriftlicher Genehmigung, der WilTec Wildanger Technik GmbH.