AUFBAUANLEITUNG 51064

Nr.	Abbildung	Anz.	Nr.	Abbildung	Anz.
1	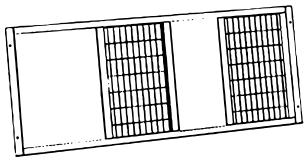	1	6	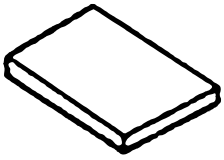	2
2	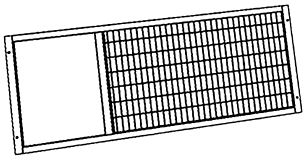	1	7	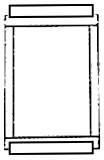	1
3		1	8	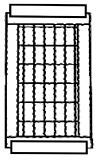	1
4		1	9		4
5		1			

A	B	C	
3,5×40 mm	3,0×25 mm	3,5×35 mm	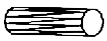
12	4	3	12

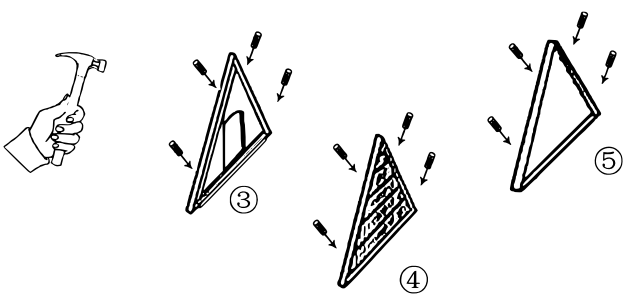

Schritt 1

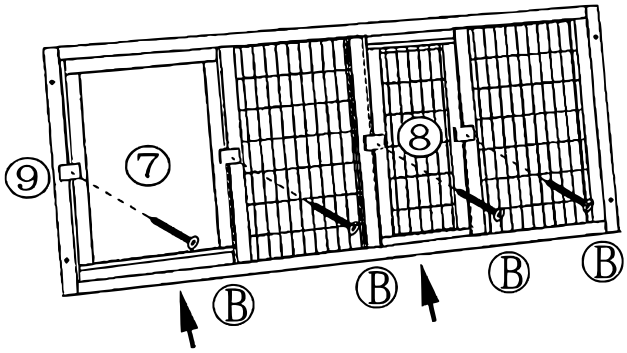

Schritt 2

AUFBAUANLEITUNG 51064

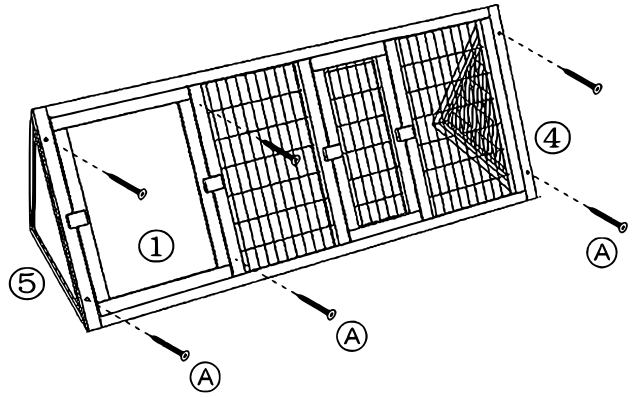

Schritt 3

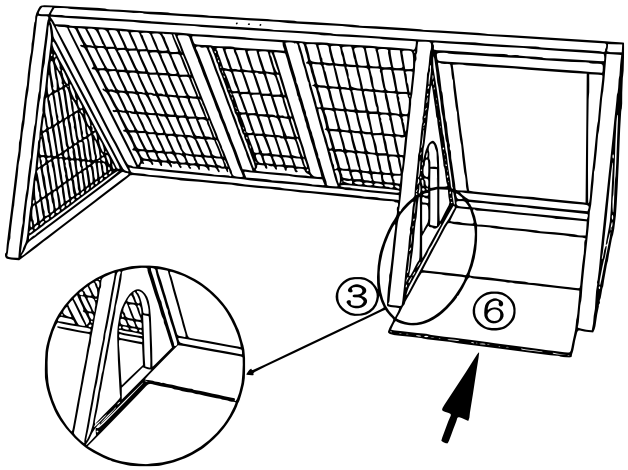

Schritt 4

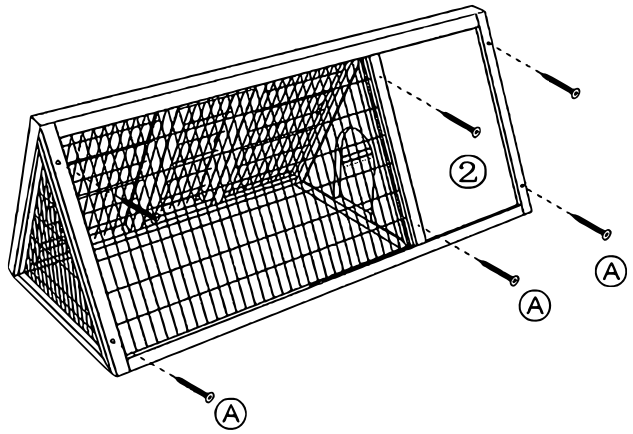

Schritt 5

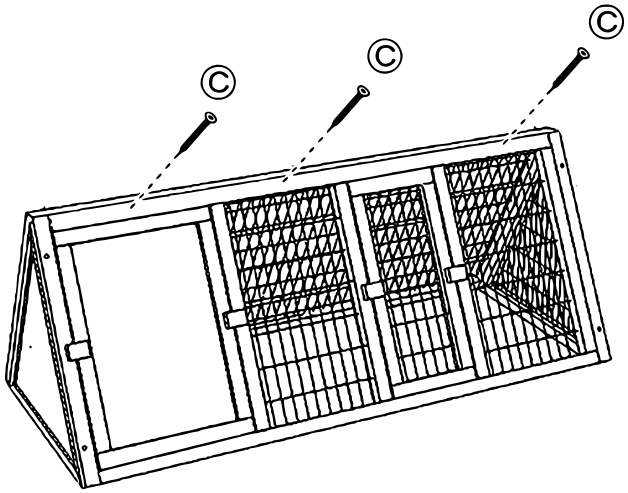

Schritt 6

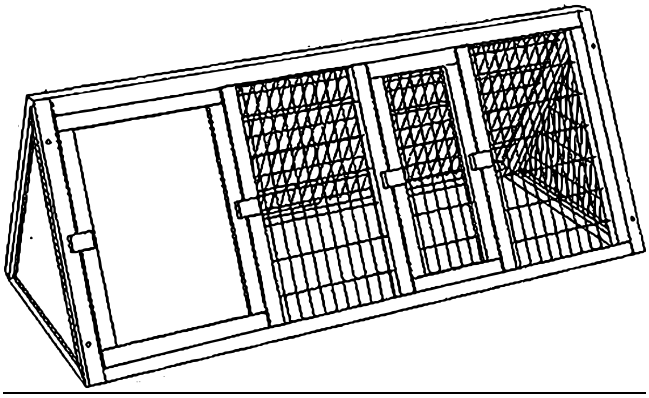

Wichtiger Hinweis:

Nachdruck, auch auszugsweise, und jegliche kommerzielle Nutzung, auch von Teilen der Anleitung, nur mit schriftlicher Genehmigung, der WilTec Wildanger Technik GmbH.