AUFBAUANLEITUNG 51072

Nr.	Bild	Anz.	Nr.	Bild	Anz.	Nr.	Bild	Anz.
1		1	**2**		1	**15**		1
3		1	**4**		1	**16**	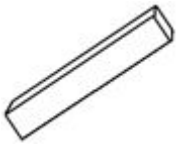	1
5		1	**6**		1	**17**	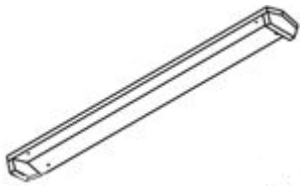	1
7		1	**8**	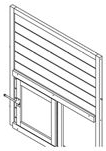	1	**18**		2
9		1	**10**		1	**19**		1
11		2	**12**		1	**20**		1
13					1	**21**		1
14					1	**22**		2

A	3,5×40 (24+1)	**B**	3,5×50 (8+1)	**C**	3,0×16 (6+1)	**D**	3,5×35 (8+1)	**E**	3,0×25 (1+1)
F	3,0×38 (6+1)	**G**							

AUFBAUANLEITUNG 51072

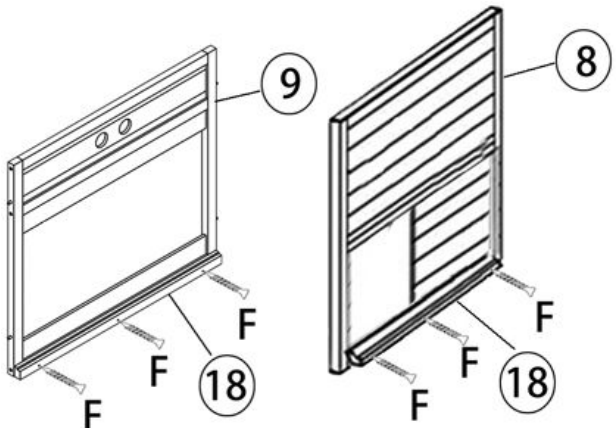

Schritt 1

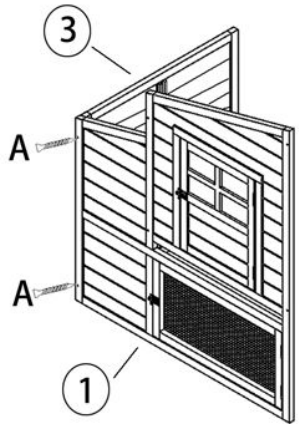

Schritt 2

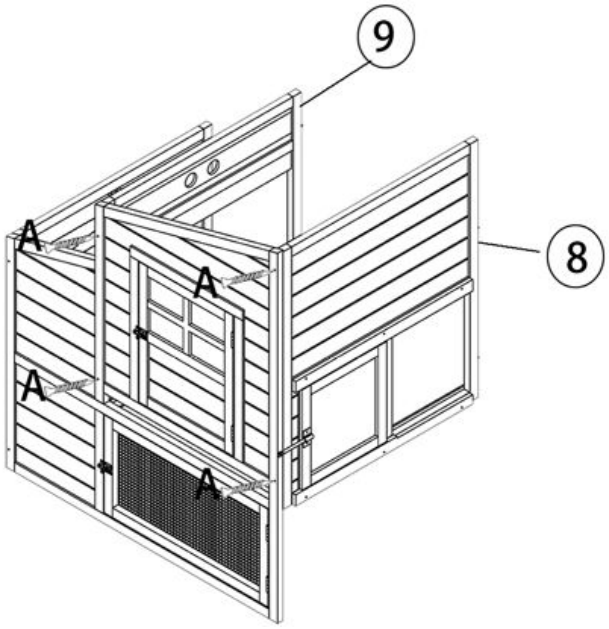

Schritt 3

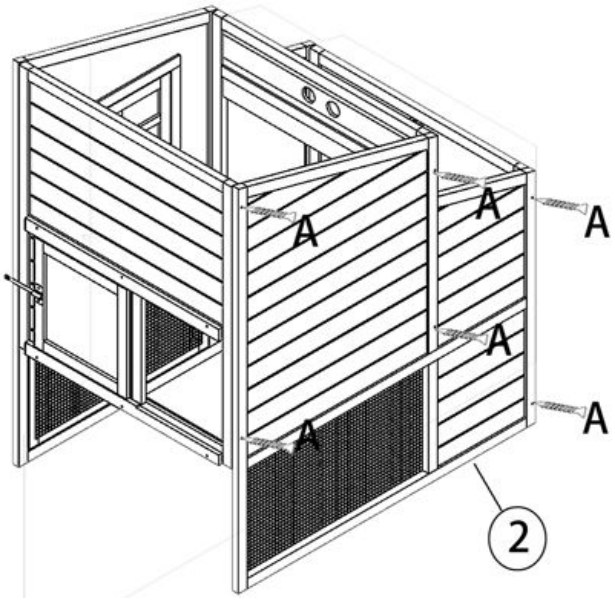

Schritt 4

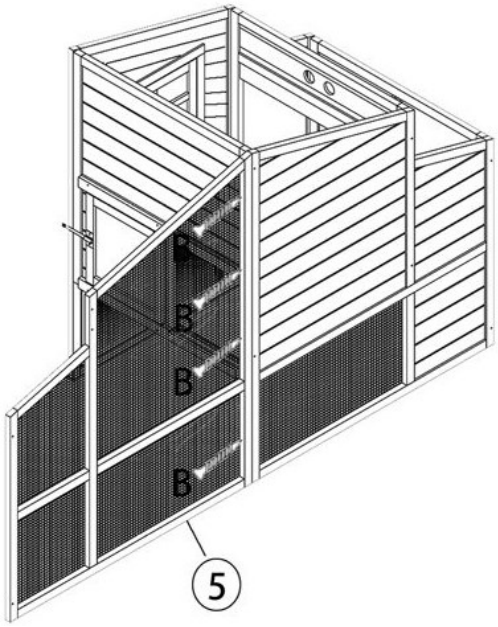

Schritt 5

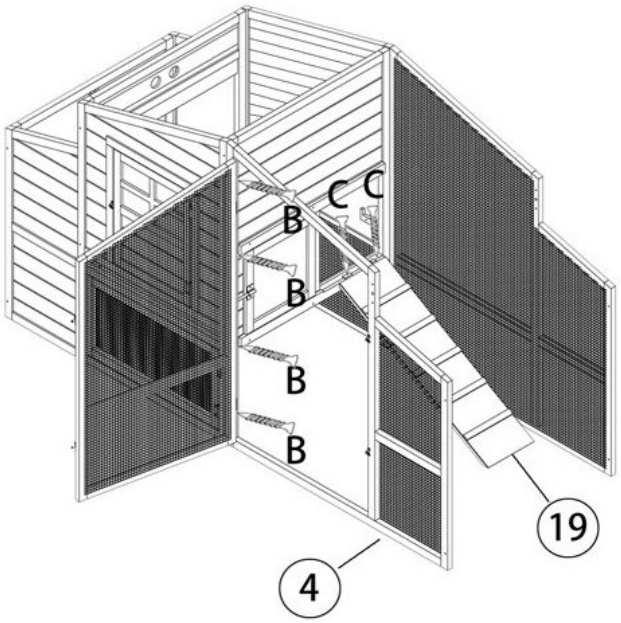

Schritt 6

AUFBAUANLEITUNG 51072

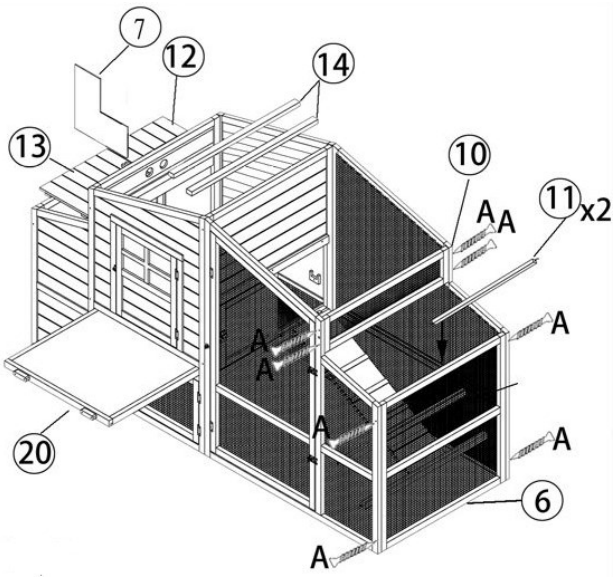

Schritt 7

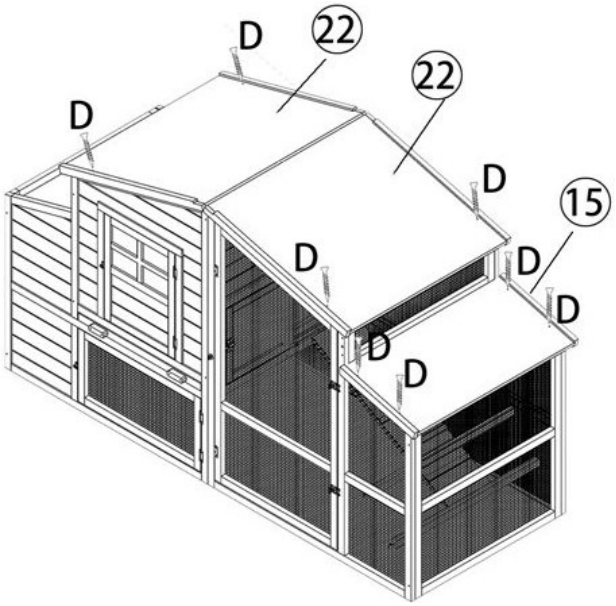

Schritt 8

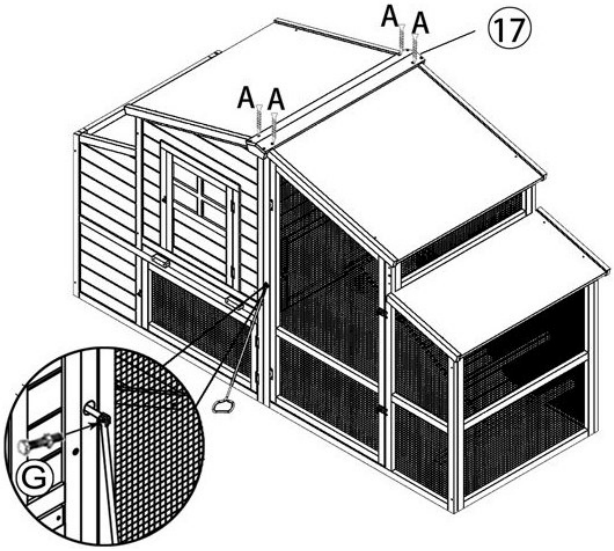

Schritt 9

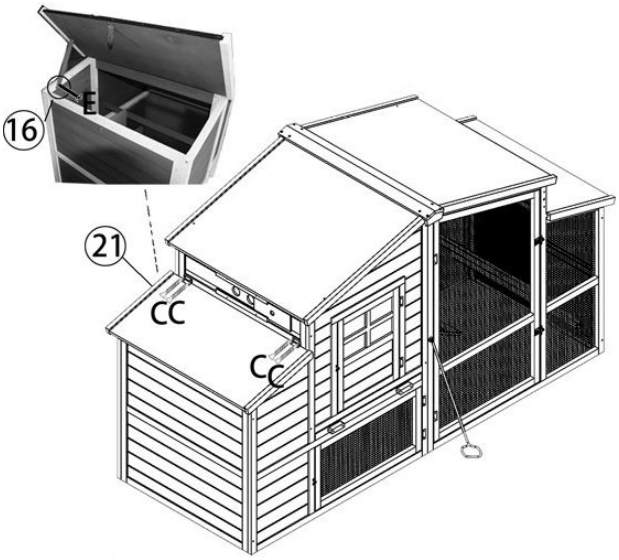

Schritt 10

Wichtiger Hinweis:

Nachdruck, auch auszugsweise, und jegliche kommerzielle Nutzung, auch von Teilen der Anleitung, nur mit schriftlicher Genehmigung, der WilTec Wildanger Technik GmbH.