AUFBAUANLEITUNG 51717

Buchst.	Abbildung	Anz.	Buchst.	Abbildung	Anz.
A	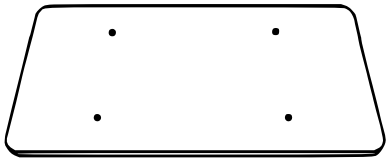		E		1
B	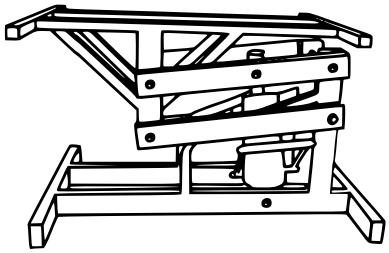		F	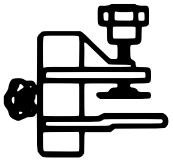	4
C	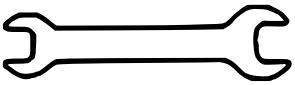		G	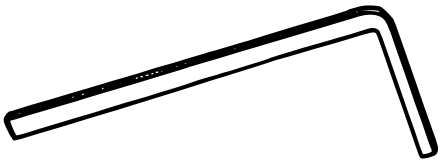	
D			H		

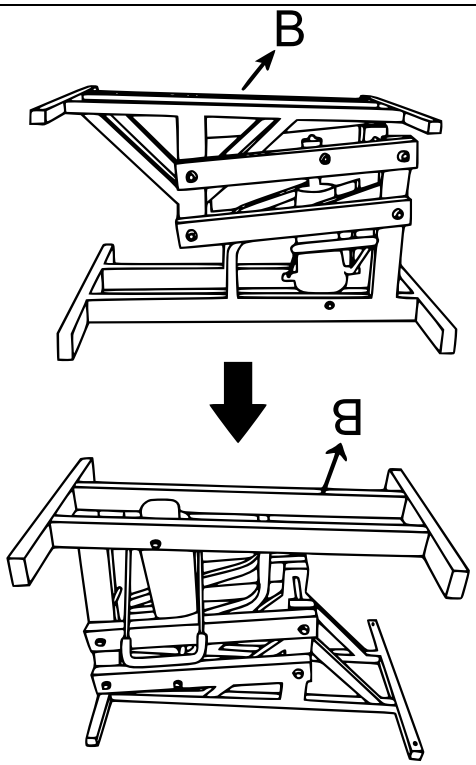

Schritt 1

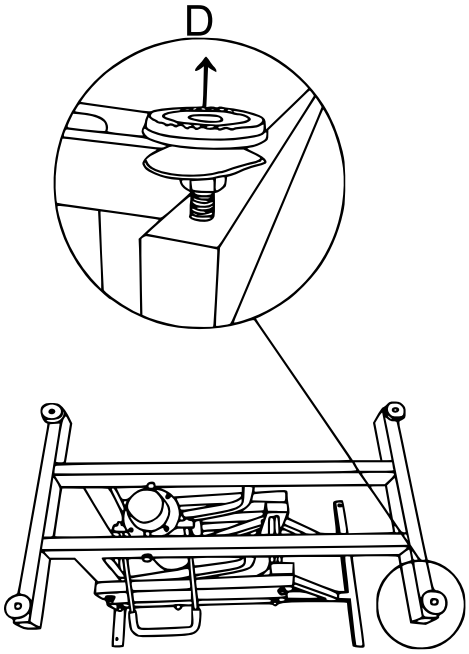

Schritt 2

AUFBAUANLEITUNG 51717

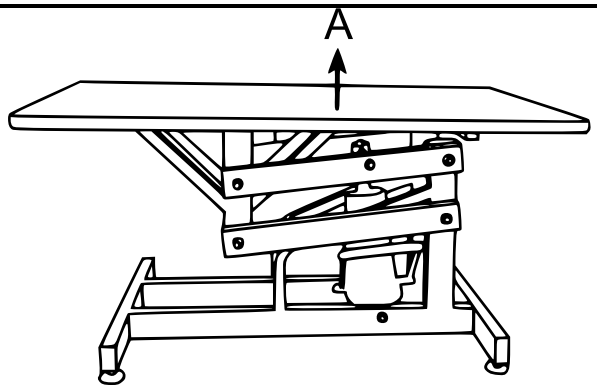

Schritt 3

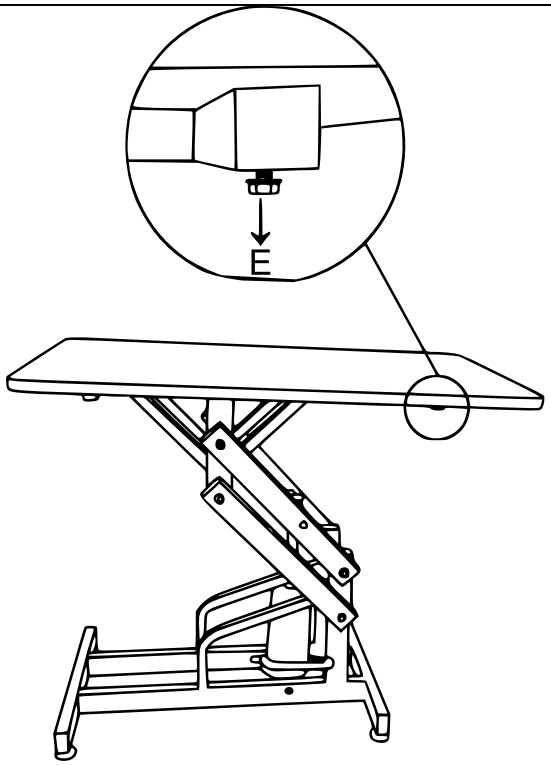

Schritt 4

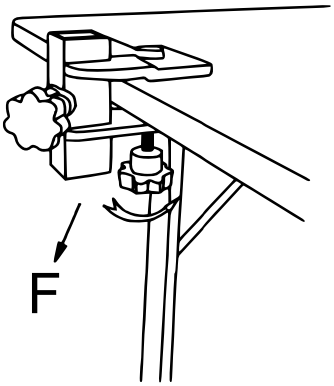

Schritt 5

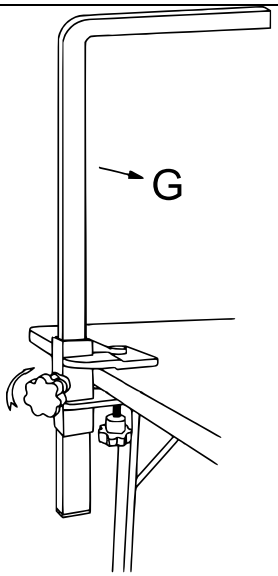

Schritt 6

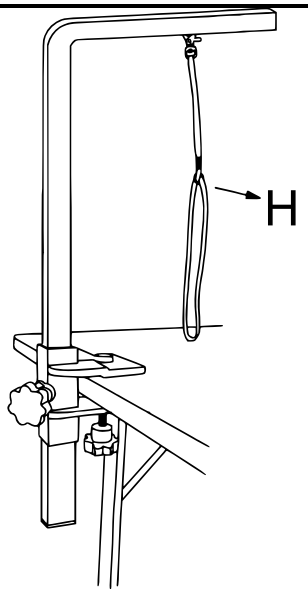

Schritt 7

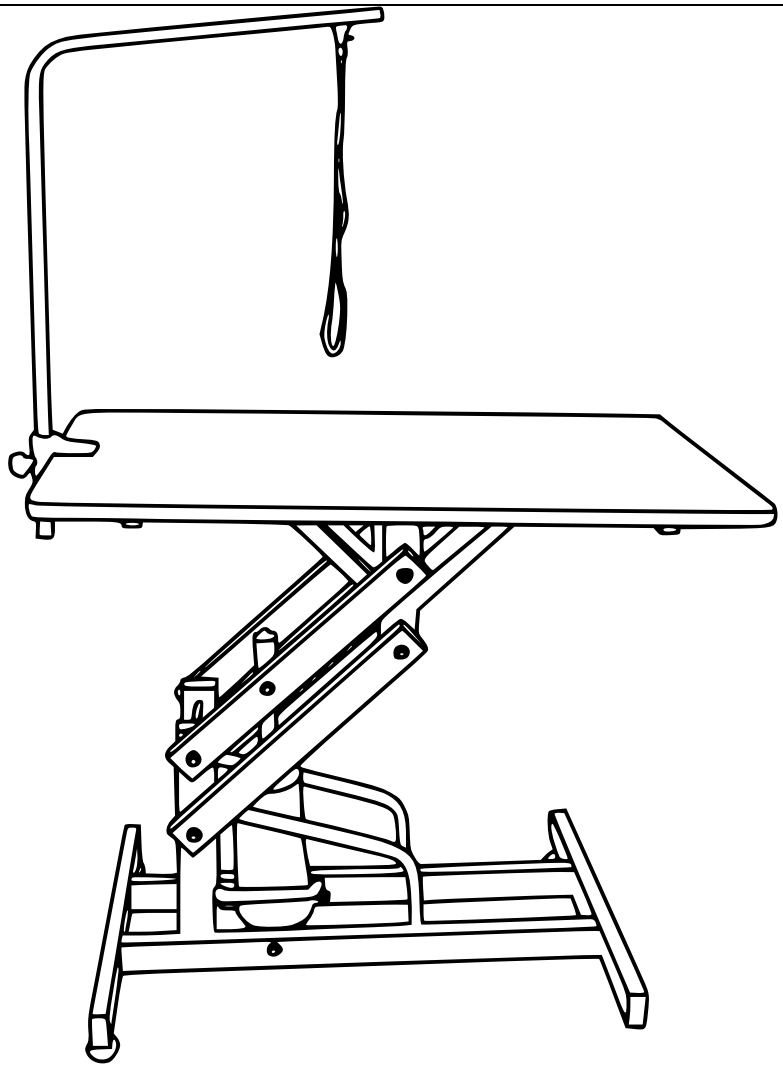

Schritt 8

Wichtiger Hinweis:

Nachdruck, auch auszugsweise, und jegliche kommerzielle Nutzung, auch von Teilen der Anleitung, nur mit schriftlicher Genehmigung, der WilTec Wildanger Technik GmbH.