Bedienungsanleitung

Windrad

51798

Abbildung ähnlich, kann je nach Modell abweichen

Bitte lesen und beachten Sie vor der Inbetriebnahme die Bedienungsanleitung und Sicherheitshinweise!

Technische Änderungen vorbehalten!
Durch stetige Weiterentwicklungen können Abbildungen, Funktionsschritte und technische Daten geringfügig abweichen.

Die in diesem Dokument enthaltenen Informationen können sich jederzeit ohne vorherige Ankündigung ändern. Kein Teil dieses Dokuments darf ohne die vorherige schriftliche Einwilligung kopiert oder in sonstiger Form vervielfältigt werden. Alle Rechte bleiben vorbehalten.
Die WilTec Wildanger Technik GmbH übernimmt keine Haftung für eventuelle Fehler in diesem Benutzerhandbuch oder den Anschlussdiagrammen.
Obwohl die WilTec Wildanger Technik GmbH die größtmöglichen Anstrengungen unternommen hat, um sicherzustellen, dass dieses Benutzerhandbuch vollständig, fehlerfrei und aktuell ist, können Fehler nicht ausgeschlossen werden.
Sollten Sie einen Fehler gefunden haben oder uns einen Vorschlag zur Verbesserung mitteilen wollen, dann freuen wir uns darauf von Ihnen zu hören.
Schreiben Sie uns eine E-Mail an:

service@wiltec.info

oder verwenden Sie unser Kontaktformular:

https://www.wiltec.de/contacts/

Die aktuelle Version dieser Anleitung in mehreren Sprachen finden Sie in unserem Onlineshop unter:

https://www.wiltec.de/docsearch

Unsere Postadresse lautet:

WilTec Wildanger Technik GmbH
Königsbenden 12
52249 Eschweiler

Für die Rücksendung Ihrer Ware zum Umtausch, zur Reparatur oder für andere Zwecke verwenden Sie bitte die folgende Adresse. Achtung! Um einen reibungslosen Ablauf Ihrer Reklamation oder Ihrer Rückgabe zu gewährleisten, kontaktieren Sie vor der Rücksendung unbedingt unser Serviceteam.

Retourenabteilung
WilTec Wildanger Technik GmbH
Königsbenden 28
52249 Eschweiler

E-Mail: **service@wiltec.info**
Tel: +49 2403 55592–0
Fax: +49 2403 55592–15

Einleitung

Vielen Dank, dass Sie sich zum Kauf dieses Qualitätsproduktes entschieden haben. Um das Verletzungsrisiko zu minimieren, bitten wir Sie, stets einige grundlegende Sicherheitsvorkehrungen zu treffen, wenn Sie dieses Produkt verwenden. Bitte lesen Sie diese Bedienungsanleitung sorgfältig durch und vergewissern Sie sich, dass Sie sie verstanden haben.
Bewahren Sie diese Bedienungsanleitung gut auf.

Verwendungszweck

Bei diesem Windrad handelt es sich um eine originalgetreue Nachbildung eines Western-Windrads. Es ist hauptsächlich für dekorative Zwecke bestimmt. Zudem zeigt es Windstärke und Windrichtung an. Damit sich das Windrad leise dreht, ist es mit einem leichtgängigen Kugellager ausgestattet.

Nehmen Sie keine Änderungen an der Windmühle vor. Hersteller und Verkäufer können nicht für Schäden verantwortlich gemacht werden, die durch eventuell vorgenommene bauliche Veränderungen entstehen. Verwenden Sie das Produkt ausschließlich entsprechend dem in dieser Gebrauchsanweisung angegebenen Verwendungszweck. Wenn Sie Fragen bezüglich weiterer Anwendungsmöglichkeiten der Windmühle haben, setzen Sie sich zunächst mit dem Verkäufer in Verbindung.

Technische Daten

Werkstoff	Stahl
Größe des Rads (cm)	ca. 55
Abmessungen (cm)	245×67×67
Inklusive	Erdanker

Allgemeine Sicherheitshinweise

Warnung: Lesen Sie diese Anleitung sorgfältig durch und stellen Sie sicher, dass Sie sie vollständig verstanden haben. Jede Nichtbefolgung der folgenden Anweisungen kann zu schweren Verletzungen führen.

Vorsicht: Der Zusammenbau der Windmühle sollte nur von Personen durchgeführt werden, die mit dieser Anleitung und der Verwendung der Windmühle vertraut sind.

Warnung: Die Warnhinweise, Vorsichtsmaßnahmen und Anweisungen in dieser Anleitung können nicht alle Situationen und Umstände abdecken, die bei der Verwendung der Windmühle auftreten können. Bitte verwenden Sie das Produkt stets mit Vorsicht und Bedacht.

Bewahren Sie diese Anleitung gut auf!

Wichtige Sicherheitshinweise

Verwendung und Wartung der Windmühle

- Nehmen Sie keine Änderungen an der Windmühle vor. Unerlaubte Änderungen können den Betrieb der Mühle beeinträchtigen, zu Verletzungen führen und/oder die Lebensdauer der Mühle einschränken. Beachten Sie die angegebenen Verwendungszwecke der Mühle.
- Überprüfen Sie die Windmühle regelmäßig auf beschädigte oder abgenutzte Teile hin. Defekte Teile können die Funktionsfähigkeit der Windmühle beeinträchtigen. Ersetzen oder reparieren Sie beschädigte oder abgenutzte Teile umgehend.
- ***Warnung:*** **Sturzgefahr!** Lassen Sie Kinder in unmittelbarer Nähe der Windmühle niemals unbeaufsichtigt. Lassen Sie sie nicht auf die Mühle klettern oder auf ihr spielen.

Zusammenbau

Ziehen Sie für die Montage bitte die untenstehende **Abbildung** und die **Teileliste** hinzu.

Montageanleitung

1. Schrauben Sie zunächst die vier Hauptbeine zusammen. Jedes Bein besteht aus drei Streben. Die Strebe mit der großen Öffnung ist die unterste Strebe. Verbinden Sie die unterste Strebe mit der Strebe mit den versetzten Löchern (mittlere Strebe). Verbinden Sie anschließend die mittlere Strebe mit der oberen Strebe. Wiederholen Sie diese Schritte für alle vier Beine.
2. Legen Sie den Mastkopf auf einen ebenen Untergrund und befestigen Sie die vier oberen Streben der Standbeine an ihm.
3. Stellen Sie die Konstruktion auf.
4. Setzen Sie die Plattform A6 auf das Gestell.
5. Montieren Sie die Querstreben (über Kreuz) an den Außenseiten der Windmühle. Die oberen Querstreben werden sowohl an den Beinen als auch an der Plattform befestigt.
6. Verwenden Sie die Stützstreben A8 **(L)** zur Stabilisierung der Konstruktion. Nutzen Sie das mitgelieferte Zubehör (1 Unterlegscheibe und 1 Splint), um sie an den unteren Streben zu montieren. Bringen Sie die Verbindungsstreben A8 **(C)** in der Mitte der Konstruktion an. Ziehen Sie anschließend alle Schrauben fest.
7. Verbinden Sie zunächst die Windfahne mit der Verbindungsschiene und der Befestigungsvorrichtung.
8. Bringen Sie dann das Flügelrad an der anderen Seite der Befestigungsvorrichtung an. Stellen Sie sicher, dass der Schmiernippel des Flügelrads eingefettet ist.
9. Verwenden Sie anschließend eine Unterlegscheibe und einen Splint, um das Flügelrad und die Windfahne auf dem Mastkopf zu befestigen.
10. Zur Befestigung der Windmühle am Boden werden Erdanker mitgeliefert. Für einen besonders festen Stand des Windrads empfiehlt sich eine Zementbasis.

Fetten Sie den Schmiernippel des Rads regelmäßig nach.

Montage

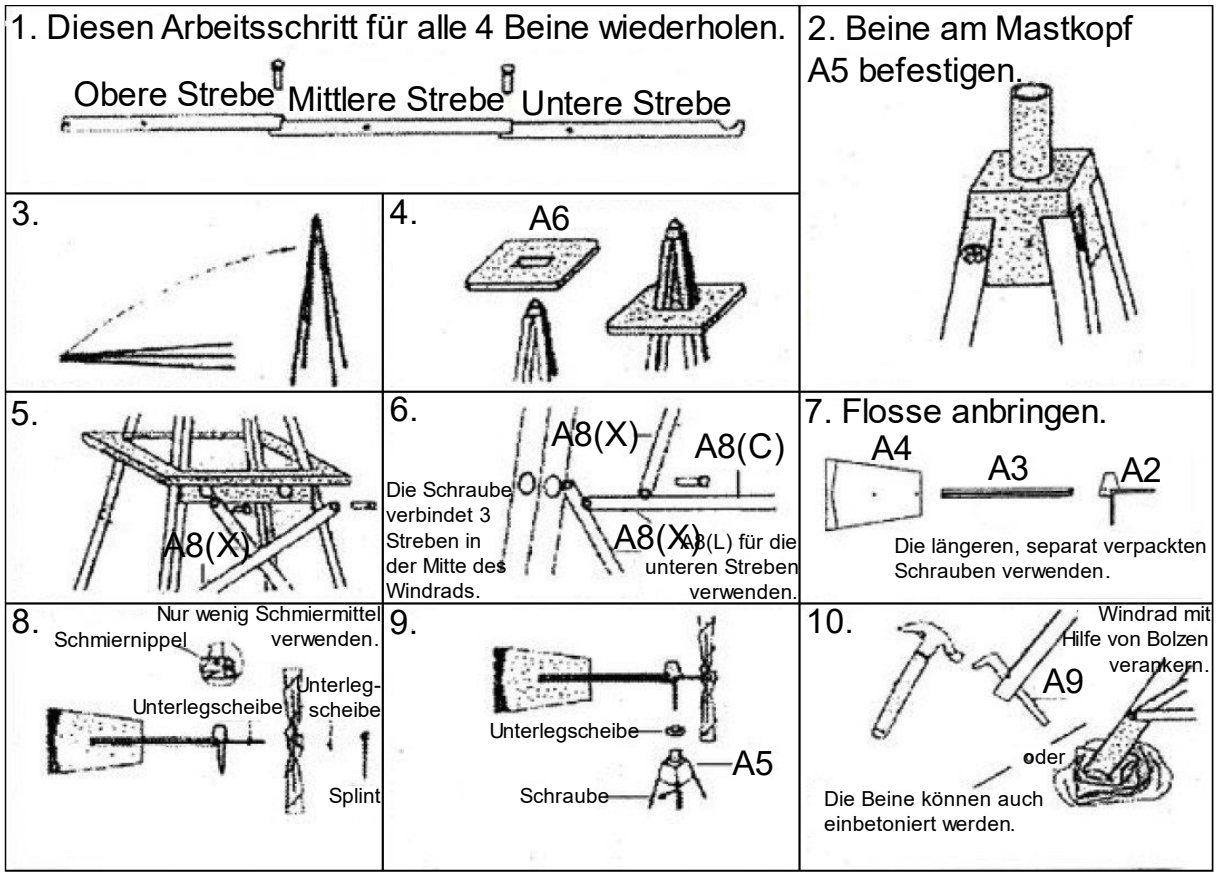
1. Diesen Arbeitsschritt für alle 4 Beine wiederholen.
Obere Strebe
Mittlere Strebe
Untere Strebe
2. Beine am Mastkopf A5 befestigen.
3.
4.
A6
5.
A8(X)
6.
A8(X)
A8(C)
Die Schraube verbindet 3 Streben in der Mitte des Windrads.
A8(X)
A8(L) für die unteren Streben verwenden.
7. Flosse anbringen.
A4
A3
A2
Die längeren, separat verpackten Schrauben verwenden.
8.
Nur wenig Schmiermittel verwenden.
Schmiernippel
Unterlegscheibe
Unterleg-scheibe
Splint
9.
Unterlegscheibe
A5
Schraube
10.
Windrad mit Hilfe von Bolzen verankern.
A9
oder
Die Beine können auch einbetoniert werden.

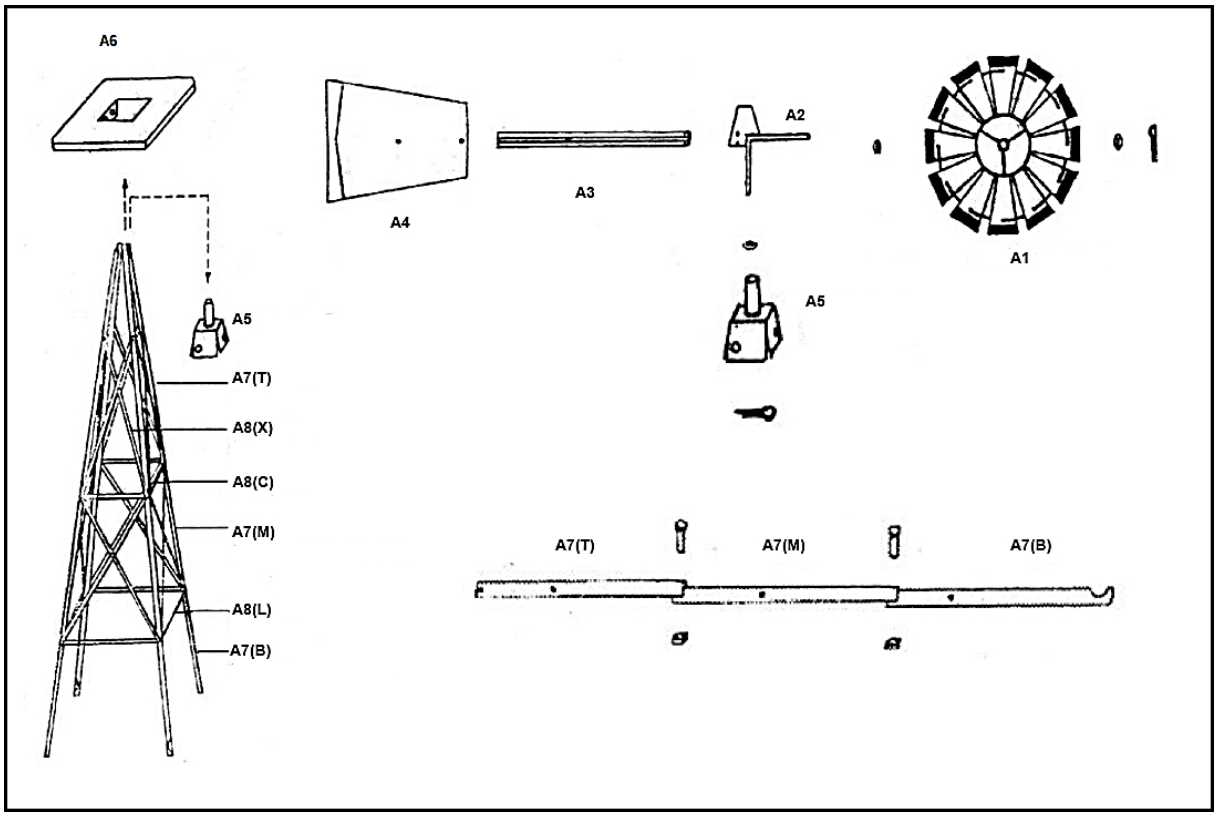
A6
A4
A3
A2
A1
A5
A5
A7(T)
A8(X)
A8(C)
A7(M)
A8(L)
A7(B)
A7(T)
A7(M)
A7(B)

Teileliste

Nr.	Bild	Beschreibung	Anz.
A1		Windrad mit Kugellager	1
A2		Befestigungsvorrichtung	1
A3	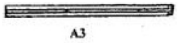	Verbindungsschiene	2
A4		Wetterfahne	1
A5		Mastkopf	1
A6	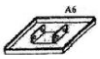	Plattform	1
A7 (T)		Obere Strebe	4
A7 (M)		Mittlere Strebe	4
A7 (B)		Untere Strebe	4
A8 (X)	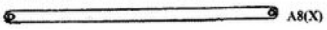	Querstrebe	16
A8 (C)		Verbindungsstrebe	4
A8 (L)	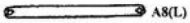	Stützstrebe	4
A9		Erdanker	4
FA	Unterlegscheibe Splint	Zubehör	1

Wichtiger Hinweis:

Nachdruck, auch auszugsweise, und jegliche kommerzielle Nutzung, auch von Teilen der Anleitung, nur mit schriftlicher Genehmigung, der WilTec Wildanger Technik GmbH.