Bedienungsanleitung

12-t- und 16-t-Rohrbiegemaschine

51840, 61490

Abbildung ähnlich, kann je nach Modell abweichen

Bitte lesen und beachten Sie vor der Inbetriebnahme die Bedienungsanleitung und Sicherheitshinweise!

Technische Änderungen vorbehalten!
Durch stetige Weiterentwicklungen können Abbildungen, Funktionsschritte und technische Daten geringfügig abweichen.

Die in diesem Dokument enthaltenen Informationen können sich jederzeit ohne vorherige Ankündigung ändern. Kein Teil dieses Dokuments darf ohne die vorherige schriftliche Einwilligung kopiert oder in sonstiger Form vervielfältigt werden. Alle Rechte bleiben vorbehalten.
Die WilTec Wildanger Technik GmbH übernimmt keine Haftung für eventuelle Fehler in diesem Benutzerhandbuch oder den Anschlussdiagrammen.
Obwohl die WilTec Wildanger Technik GmbH die größtmöglichen Anstrengungen unternommen hat, um sicherzustellen, dass dieses Benutzerhandbuch vollständig, fehlerfrei und aktuell ist, können Fehler nicht ausgeschlossen werden.
Sollten Sie einen Fehler gefunden haben oder uns einen Vorschlag zur Verbesserung mitteilen wollen, dann freuen wir uns darauf von Ihnen zu hören.
Schreiben Sie uns eine E-Mail an:

service@wiltec.info

oder verwenden Sie unser Kontaktformular:

https://www.wiltec.de/contacts/

Die aktuelle Version dieser Anleitung in mehreren Sprachen finden Sie in unserem Onlineshop unter:

https://www.wiltec.de/docsearch

Unsere Postadresse lautet:

WilTec Wildanger Technik GmbH
Königsbenden 12
52249 Eschweiler

Für die Rücksendung Ihrer Ware zum Umtausch, zur Reparatur oder für andere Zwecke verwenden Sie bitte die folgende Adresse. Achtung! Um einen reibungslosen Ablauf Ihrer Reklamation oder Ihrer Rückgabe zu gewährleisten, kontaktieren Sie vor der Rücksendung unbedingt unser Serviceteam.

Retourenabteilung
WilTec Wildanger Technik GmbH
Königsbenden 28
52249 Eschweiler

E-Mail: **service@wiltec.info**
Tel: +49 2403 55592–0
Fax: +49 2403 55592–15

Einleitung

Vielen Dank, dass Sie sich zum Kauf dieses Qualitätsproduktes entschieden haben. Um das Verletzungsrisiko zu minimieren, bitten wir Sie, stets einige grundlegende Sicherheitsvorkehrungen zu treffen, wenn Sie dieses Produkt verwenden. Bitte lesen Sie diese Bedienungsanleitung sorgfältig durch und vergewissern Sie sich, dass Sie sie verstanden haben.
Bewahren Sie diese Bedienungsanleitung gut auf.

Sicherheitshinweise

- Lesen Sie die Anleitung gründlich und machen Sie sich mit der Anwendungskontrolle, dem Anwendungsablauf und den Warnhinweisen vertraut.
- Das Gerät darf keiner Feuchtigkeit ausgesetzt werden. Verwenden Sie dieses Gerät nicht an feuchten oder nassen Orten. Setzen Sie es keinem Regen aus.
- Halten Sie den Arbeitsbereich sauber und gut beleuchtet. Unübersichtliche oder dunkle Arbeitsbereiche erhöhen die Unfallgefahr.
- Kinder sollen vom Arbeitsbereich ferngehalten werden. Kinder müssen beaufsichtigt werden, damit sichergestellt ist, dass sie nicht mit dem Gerät spielen. Bewahren Sie ungenutzte Werkzeuge außerhalb der Reichweite von Kindern und ungeübten Personen auf.
- Bedienen Sie dieses Gerät nicht, wenn Sie unter dem Einfluss von Alkohol oder Drogen stehen oder müde sind.
- Bei der Arbeit mit diesem Gerät sollte stets auf Selbstschutz geachtet werden. Es wird die Verwendung einer ANSI-geprüften Schutzbrille (Alltagsbrillen sind keine Schutzbrillen), rutschfester Sicherheitsschuhe, eines Schutzhelms und von Gehörschutz empfohlen.
- Bleiben Sie konzentriert und lassen Sie keine Ablenkung während der Biegearbeiten zu.
- Versuchen Sie nicht, dieses Gerät in der Nähe brennbarer Materialien oder Stoffen zu betreiben. Die Nichtbeachtung kann zu schweren Verletzungen führen.
- Tragen Sie keine weite Kleidung, vermeiden Sie es, lange Haare während den Biegearbeiten offen zu tragen und legen Sie Ihren Schmuck ab. Lose Kleidung, lange Haare, Schmuck o. Ä. kann bei der Bedienung des Geräts eine potentielle Gefahr darstellen. Achten Sie stets auf Ihre Sicherheit.
- Überprüfen Sie immer das Gerät vor dem Gebrauch. Stellen Sie sicher, dass sich alle Teile in gutem Zustand befinden und leichtgängig arbeiten. Im Zweifelsfall verwenden Sie das Gerät nicht.
- Vergewissern Sie sich, dass der Wagenheber auf einer ebenen und festen Unterlage steht und während des Gebrauchs nicht verrutschen kann.
- Halten Sie die Hände von beweglichen Teilen fern.
- Verwenden Sie das richtige Werkzeug für Ihre Anwendung. Überschreiten Sie niemals die Nennlast des Geräts.
- Verschraubungen niemals unter Druck/Last öffnen.
- Bevor Sie Ihren Rohrbieger in Betrieb nehmen, stellen Sie sicher, dass keine Luft in der Rohrbiegemaschine eingeschlossen ist. Drücken Sie den Hydraulikzylinder nach unten, bis er ganz im Heber verschwunden ist. Das sollte die ganze Luft verdrängen.

Hauptmerkmale und technische Eigenschaften

Diese Rohrbiegemaschine ist zum Biegen von Wasserrohren, starren Leitungen und verzinkten Rohren mit hoher Wandstärke ausgelegt, die in kommerziellen Anwendungen eingesetzt werden, und andere ähnliche Arten von Rohren. Beim Biegen dünnwandiger Rohre (Rohr oder Leitung), füllen Sie das Rohr mit Sand und verschließen Sie die Enden vor dem Biegen.

Nr.	Kapazität (t)	Matrizengrößen (cm)	Nettogewicht (kg)	Abmessungen (mm)	Max. Biegeradius (°)
51840	12	2,13 (½″), 2,69 (¾″), 3,37 (1″), 4,24 (1¼″), 4,83 (1½″), 6,03 (2″)	30	630×170×540	90
61490	16	1,27 (½″), 1,91 (¾″), 2,54 (1″), 3,18 (1¼″), 3,81 (1½″), 5,08 (2″), 6,35 (2½″), 7,62 (3″)	63	610×185×560	90

Aufbau

1. Befestigen Sie den Heber mit einem Sechskantschraubenzieher am Rahmen.
2. Legen Sie die Platte auf Heberkopf. Verbinden Sie die Platte über die beiden Federn mit dem Rahmen.
3. Heben Sie den Hydraulikzylinder des Hebers mit dem Griff vollständig an.
4. Öffnen Sie das Auslassventil am Heber, indem Sie es gegen den Uhrzeigersinn drehen.
5. Bevor Sie Ihren Rohrbieger in Betrieb nehmen, stellen Sie sicher, dass keine Luft in der Rohrbiegemaschine eingeschlossen ist. Drücken Sie den Zylinder nach unten, bis er wieder ganz im Heber verschwunden ist. Das sollte die ganze Luft verdrängen.
6. Drücken Sie weiter oben auf den Zylinder, während Sie das Auslassventil schließen. Bei Bedarf wiederholen.

Explosionszeichnungen und Teilelisten

16-t-Biegemaschine

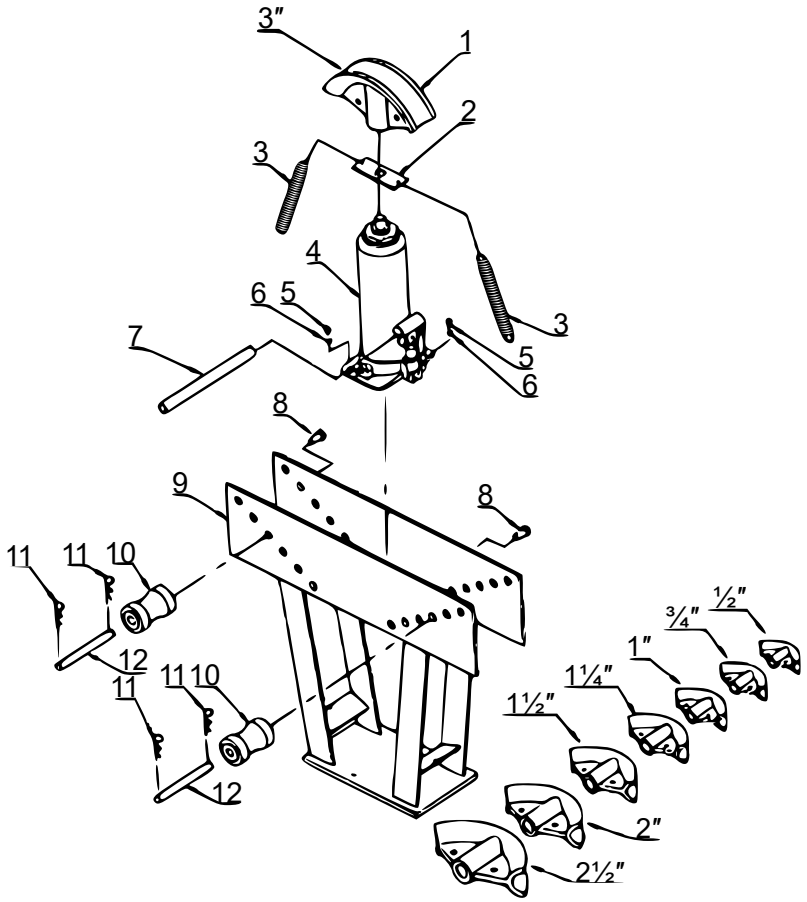

Nr.	Bezeichnung	Anz.	Nr.	Bezeichnung	Anz.
1	Biegestempel	8	7	Griff	1
2	Zugfederplatte	1	8	Schraube M14×35	2
3	Feder	2	9	Stift	1
4	Hydraulikzylinder	1	10	Rolle	2
5	Schraube M8×20	2	11	Stift	4
6	Unterlegscheibe	2	12	Rollenstift	2

Hydraulikzylinder

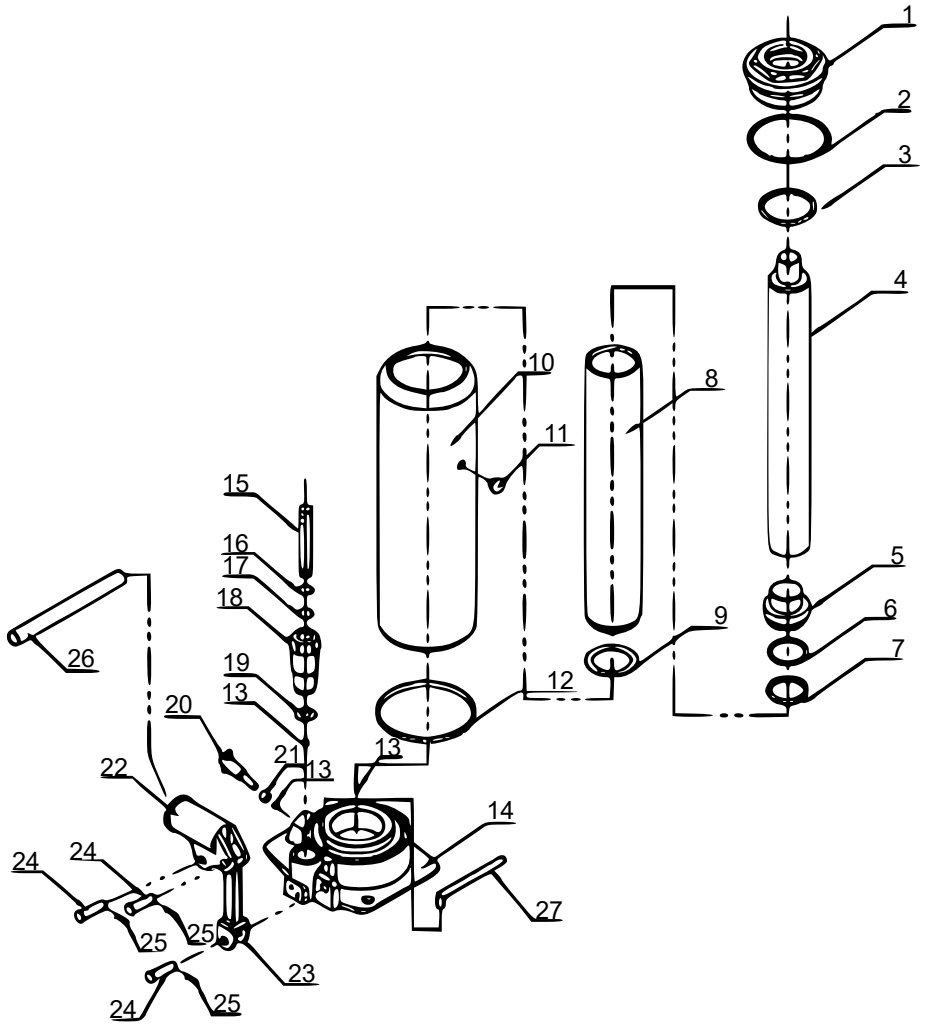

Nr.	Bezeichnung	Anz.	Nr.	Bezeichnung	Anz.
1	Kappe	1	15	Pumpenkern	1
2	Rechteckiger Ring	1	16	O-Ring 3	1
3	O-Ring	1	17	Schlitzscheibe	1
4	Kolbenstange	1	18	Pumpengehäuse	1
5	Kolben	1	19	Pumpenunterlegscheibe	1
6	O-Ring 2	1	20	Ablassventilhebel	1
7	Kolbenunterlegscheibe	1	21	Rechteckiger Ring 2	1

8	Zylinder	1	**22**	Hebelaufnahme	1
9	Zylinderunterlegscheibe	1	**23**	Pleuelstange	1
10	Mantel	1	**24**	Pin	3
11	Ölstopfen	1	**25**	Stahldrahtstift	3
12	Trapezring	1	**26**	Hebel/Griff	1
13	Zylinderkugel	3	**27**	Ölsaugrohr	1
14	Sockel	1			

12-t-Biegemaschine

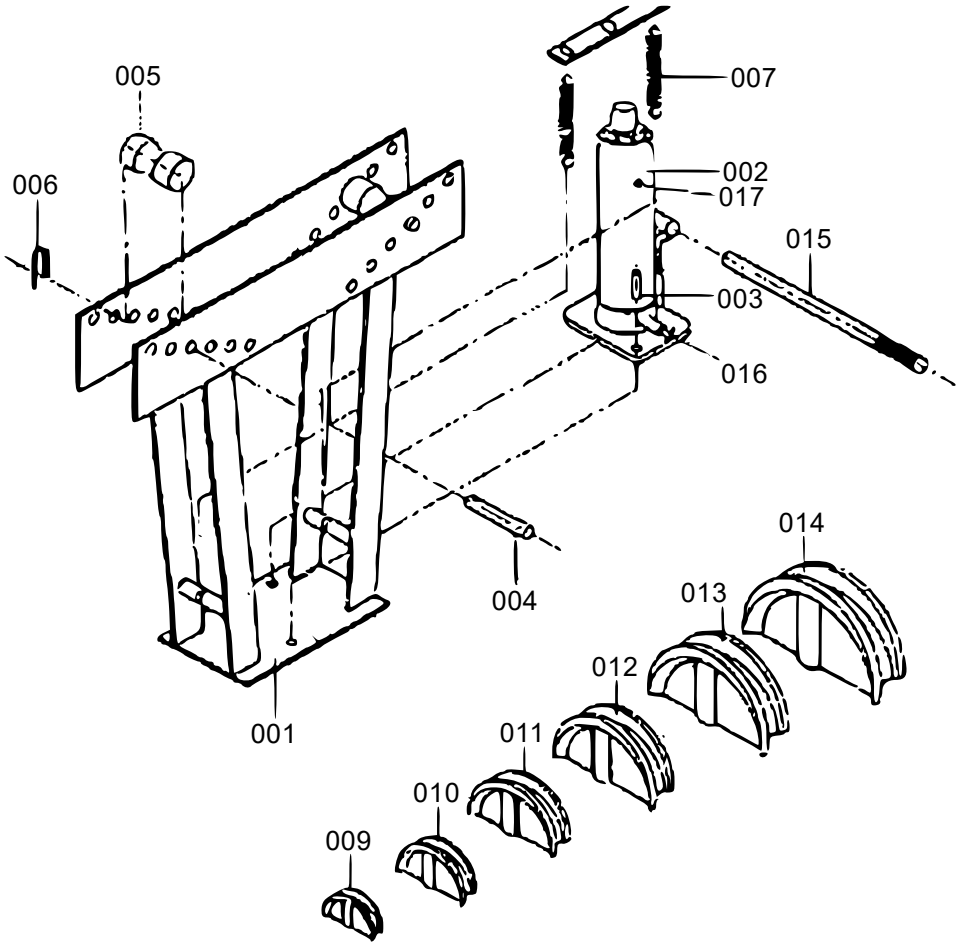

Nr.	Bezeichnung	Anz.	Nr.	Bezeichnung	Anz.
1	Grundplatte	1	**10**	Biegestempel ¾″	1
2	Hydraulikzylinder	1	**11**	Biegestempel 1″	1
3	Bolzen	2	**12**	Biegestempel 1¼″	1
4	Stift	2	**13**	Biegestempel 1½″	1
5	Rolle	2	**14**	Biegestempel 2″	1
6	Bindering	2	**15**	Griff	1
7	Feder	2	**16**	Ölstopfen	1
8	Zugfederplatte	1	**17**	Öleinfüllloch	1
9	Biegestempel ½″	1			

Bedienung

- Lesen Sie den gesamten Abschnitt mit den Sicherheitshinweisen am Anfang dieses Handbuchs, einschließlich aller relevanten Informationen.
- Überprüfen Sie das Werkzeug vor dem Gebrauch und suchen Sie nach beschädigten, losen und fehlenden Teilen. Wenn irgendwelche Probleme gefunden werden, verwenden Sie das Werkzeug nicht.
- **Hinweis:** Es ist möglicherweise ratsam, Verwendung der Rohrbiegemaschine zunächst an Schrottteilen üben.

WICHTIG! Überprüfen Sie vor der ersten Inbetriebnahme den richtigen Hydraulikölstand im Wagenheber. Prüfen Sie außerdem das Gerät auf ordnungsgemäße Funktion. Sollte es nicht funktionieren, entlüften Sie das Hydrauliksystem nach Anleitung.

Überschüssige Luft aus dem Hydrauliksystem entfernen

1. Öffnen Sie das Auslassventil.
2. Entfernen Sie die Öleinfüllschraube und füllen Sie bis zum vollen Füllstand Hydrauliköl in den Hydraulikzylinder.
3. Üben Sie Druck auf den Sattel aus und pumpen Sie den Griff mehrmals schnell.
4. Überprüfen Sie die Öleinfüllöffnung und füllen Sie ggf. Hydrauliköl nach.
5. Setzen Sie die Öleinfüllschraube wieder ein und schließen Sie das Ablassventil.

Die Rohrbiegemaschine wurde entwickelt, um Wasserrohre und stark verzinkte Rohre zu biegen. Bei dünnwandigen Rohren können sich Knicke oder Falten bilden. Um dem vorzubeugen, füllen Sie das Rohr mit Sand und verschließen Sie beide Enden vor dem Biegen.

Betriebshinweise

1. Verwenden Sie diese Rohrbiegemaschine immer nur in aufrechter Position. Achten Sie darauf, dass auf allen Seiten der Rohrbiegemaschine genug Platz für die volle Länge des Rohrs bleibt, das Sie biegen möchten.
2. Stellen Sie das Gerät auf eine feste, ebene, glatte Fläche, die das Gewicht der Rohrbiegemaschine tragen kann. Bei Verwendung auf einer Werkbank empfehlen wir, das Gerät zu verschrauben oder festzuklemmen.
3. Wählen Sie die Biegematrize aus, die der Größe des Rohres entspricht, das Sie biegen möchten. Setzen Sie die ausgewählte Biegematrize auf den Halter.
4. Die Rollen müssen so eingestellt werden, dass die Oberseite des zu biegenden Rohres gegen die Unterseite der Rollen drückt. Das Rohr kann von einer flachen Kurve bis zu einem 90°-Winkel gebogen werden.

Einstellen der Rollen

1. Entfernen Sie die Stifte der beiden Rollschienen, schieben Sie die Rollschienen aus den Rollen heraus und lösen Sie die Rollen vom Rahmen.
2. Legen Sie das zu biegende Rohr auf die Matrize und bestimmen Sie an den Löchern im Rahmen, wo Sie das Rohr platzieren müssen.
3. Entfernen Sie das Rohr wieder.
4. Halten Sie eine der Rollen über das gewählte Loch und fixieren Sie diese mit dem Stift. Wiederholen Sie diesen Vorgang für die verbleibende Rolle, sowie für die Rollschienen.

Allgemeine Bedienung

1. Schieben Sie das Rohr, das Sie biegen möchten, durch den Rohrbieger, zwischen Matrize und Rollen.
2. Ziehen Sie das Auslassventil am Heber mit dem geschlitzten Ende des Griffs im Uhrzeigersinn an.
3. Stecken Sie den Griff in die Hydraulikzylinderabdeckung und heben Sie mit Auf- und Abwärtsbewegungen des Griffs den Heber an; so wird auch das Rohr gebogen.

4. Wenn das Rohr in den gewünschten Winkel gebogen worden ist, entfernen Sie den Griff vom Heber.
5. Die Ventilösenschraube mit einer vollen Umdrehung (gegen den Uhrzeigersinn) lösen. Das Rohr löst sich dadurch mit und lässt sich einfach entfernen.

Wartung

1. Überprüfen Sie vor jedem Gebrauch den allgemeinen Zustand der Rohrbiegemaschine. Überprüfen Sie sie auf Brüche, Risse, lose oder fehlende Teile und alle Umstände hin, die den ordnungsgemäßen Betrieb des Gerätes beeinträchtigen können.
2. Testen Sie vor jedem Gebrauch den Heber gründlich auf seine ordnungsgemäße Funktion, bevor Sie ihn tatsächlich verwenden. Wenn der Heber nicht richtig zu funktionieren scheint, befolgen Sie die Anweisungen zum Entlüften.
3. Wechseln Sie das Hydrauliköl mindestens einmal alle drei Jahre. Zum Wechseln des Hydrauliköls:
   - Wenn der Wagenheber vollständig abgesenkt ist, Öleinfüllstopfen entfernen.
   - Rohrbiegemaschine ankippen, damit das alte Hydrauliköl vollständig aus dem Gehäuse abfließen kann; das alte Hydrauliköl gemäß den an Ihrem Ort geltenden Vorschriften entsorgen.
   - Hochwertiges Hydraulikheberöl (nicht im Lieferumfang enthalten) in das Gehäuse einfüllen, bis der Ölstand die Markierung erreicht hat.
   - Dann die Öleinfüllschraube wieder anbringen.
   - Mit einem sauberen Tuch mit einem Reinigungsmittel oder einem milden Lösungsmittel reinigen und trockenwischen.

Aufbewahrung

Lagern Sie die Biegemaschine an einem sicheren, trockenen Ort, in aufrechter Position, außerhalb der Reichweite von Kindern und anderen nicht autorisierten Personen.

Wichtiger Hinweis:

Nachdruck, auch auszugsweise, und jegliche kommerzielle Nutzung, auch von Teilen der Anleitung, nur mit schriftlicher Genehmigung, der WilTec Wildanger Technik GmbH.