Bedienungsanleitung

Strömungspumpe Wavemaker JVP-Serie

52006, 52007, 52008, 52009, 52012, 52013, 52014

Abbildung ähnlich, kann je nach Modell abweichen

Bitte lesen und beachten Sie vor der Inbetriebnahme die Bedienungsanleitung und Sicherheitshinweise.

Technische Änderungen vorbehalten!
Durch stetige Weiterentwicklungen können Abbildungen, Funktionsschritte und technische Daten geringfügig abweichen.

Die in diesem Dokument enthaltenen Informationen können sich jederzeit ohne vorherige Ankündigung ändern. Kein Teil dieses Dokuments darf ohne die vorherige schriftliche Einwilligung kopiert oder in sonstiger Form vervielfältigt werden. Alle Rechte bleiben vorbehalten.

Die in diesem Dokument enthaltenen Informationen können sich jederzeit ohne vorherige Ankündigung ändern. Kein Teil dieses Dokuments darf ohne die vorherige schriftliche Einwilligung kopiert oder in sonstiger Form vervielfältigt werden. Alle Rechte bleiben vorbehalten.
Die WilTec Wildanger Technik GmbH übernimmt keine Haftung für eventuelle Fehler in diesem Benutzerhandbuch oder den Anschlussdiagrammen.
Obwohl die WilTec Wildanger Technik GmbH die größtmöglichen Anstrengungen unternommen hat, um sicherzustellen, dass dieses Benutzerhandbuch vollständig, fehlerfrei und aktuell ist, können Fehler nicht ausgeschlossen werden.
Sollten Sie einen Fehler gefunden haben oder uns einen Vorschlag zur Verbesserung mitteilen wollen, dann freuen wir uns darauf von Ihnen zu hören.
Schreiben Sie uns eine E-Mail an:

service@wiltec.info

oder verwenden Sie unser Kontaktformular:

https://www.wiltec.de/contacts/

Die aktuelle Version dieser Anleitung in mehreren Sprachen finden Sie in unserem Onlineshop unter:

https://www.wiltec.de/docsearch

Unsere Postadresse lautet:

WilTec Wildanger Technik GmbH
Königsbenden 12
52249 Eschweiler

Für die Rücksendung Ihrer Ware zum Umtausch, zur Reparatur oder für andere Zwecke verwenden Sie bitte die folgende Adresse. Achtung! Um einen reibungslosen Ablauf Ihrer Reklamation oder Ihrer Rückgabe zu gewährleisten, kontaktieren Sie vor der Rücksendung unbedingt unser Serviceteam.

Retourenabteilung
WilTec Wildanger Technik GmbH
Königsbenden 28
52249 Eschweiler

E-Mail: **service@wiltec.info**
Tel: +49 2403 55592–0
Fax: +49 2403 55592–15

Einleitung

Vielen Dank, dass Sie sich zum Kauf dieses Qualitätsproduktes entschieden haben. Um das Verletzungsrisiko zu minimieren, bitten wir Sie, stets einige grundlegende Sicherheitsvorkehrungen zu treffen, wenn Sie dieses Produkt verwenden. Bitte lesen Sie diese Bedienungsanleitung sorgfältig durch und vergewissern Sie sich, dass Sie sie verstanden haben.
Bewahren Sie diese Bedienungsanleitung gut auf.

Sicherheitshinweise

***VORSICHT*:**
Die Benutzung des Gerätes nur mit Fehlerstromschutzschalter mit einem auslösenden Nennstrom bis 30 mA (nach VDE 0100 Teil 702 und 738) zulässig.

Dieses Gerät ist nicht dafür bestimmt, durch Personen (einschließlich Kinder) mit eingeschränkten körperlichen, sinnlichen oder geistigen Fähigkeiten oder einem Mangel an Erfahrung und/oder Wissen benutzt zu werden, es sei denn, sie werden durch eine für ihre Sicherheit zuständige Person beaufsichtigt oder haben von ihr Anweisungen, wie das Gerät zu benutzen ist, erhalten. Kinder sollten beaufsichtigt werden, um sicherzustellen, dass sie nicht mit dem Gerät spielen.

***ACHTUNG*:**

- Führen Sie vor jeder Benutzung eine Sichtprüfung des Gerätes durch. Benutzen Sie das Gerät nicht, wenn Sicherheitsvorrichtungen beschädigt oder abgenutzt sind. Setzen Sie nie Sicherheitsvorrichtungen außer Kraft.
- Verwenden Sie das Gerät ausschließlich entsprechend dem in dieser Gebrauchsanweisung angegebenen Verwendungszweck.
- Sie sind für die Sicherheit im Arbeitsbereich verantwortlich.
- Sollte das Kabel oder der Netzstecker aufgrund äußerer Einwirkungen beschädigt werden, darf das Kabel nicht instandgesetzt werden, sondern muss gegen ein neues ausgetauscht werden. Diese Arbeit sollte nur durch eine Elektrofachkraft durchgeführt werden.
- Die auf dem Typenschild des Gerätes angegebene Wechselspannung von 230 V muss der vorhandenen Netzspannung entsprechen.
- Das Gerät niemals am Netzkabel anheben, transportieren oder befestigen.
- Stellen Sie sicher, dass die elektrischen Steckverbindungen im überflutungssicheren Bereich liegen, bzw. vor Feuchtigkeit geschützt sind.
- Vor jeder Arbeit am Gerät Netzstecker ziehen.
- Vermeiden Sie, dass das Gerät einem direkten Wasserstrahl oder Regen ausgesetzt wird.
- Für die Einhaltung ortsbezogener Sicherheits- und Einbaubestimmungen ist der Betreiber verantwortlich. Fragen Sie eventuell ein Elektrofachkraft.
- Bei einem eventuellen Ausfall des Gerätes sollten Instandsetzungsarbeiten nur durch eine Elektrofachkraft durchgeführt werden. Schäden, die durch eine unsachgemäße Reparatur oder Wartung entstehen, wird keine Verantwortung übernommen.
- Lesen Sie alle Sicherheitshinweise und Anweisungen. Versäumnisse bei der Einhaltung der Sicherheitshinweise und Anweisungen können elektrischen Schlag, Brand und/oder schwere Verletzungen verursachen.
- Bewahren Sie alle Sicherheitshinweise und Anweisungen für die Zukunft auf.

Funktionen

- Neues Design – flexible Ausrichtung der Wellenrichtung
- Durchflussregler am Pumpenausgang
- Flexible Montage mit Magnethalter

Montage

Trennen Sie die beiden Magnete der Halterung voneinander. Nehmen Sie die Pumpe in eine und den Haltemagneten in die andere Hand. Setzen Sie die Pumpe an der gewünschten Stelle im Aquarium von innen an die Scheibe und schieben Sie den Haltemagneten an der Außenseite von unten auf die Höhe der Pumpe. Versuchen Sie nicht, die beiden Magneten direkt gegeneinanderzusetzen. Aufgrund der starken magnetischen Kraft könnten Sie sich verletzen.

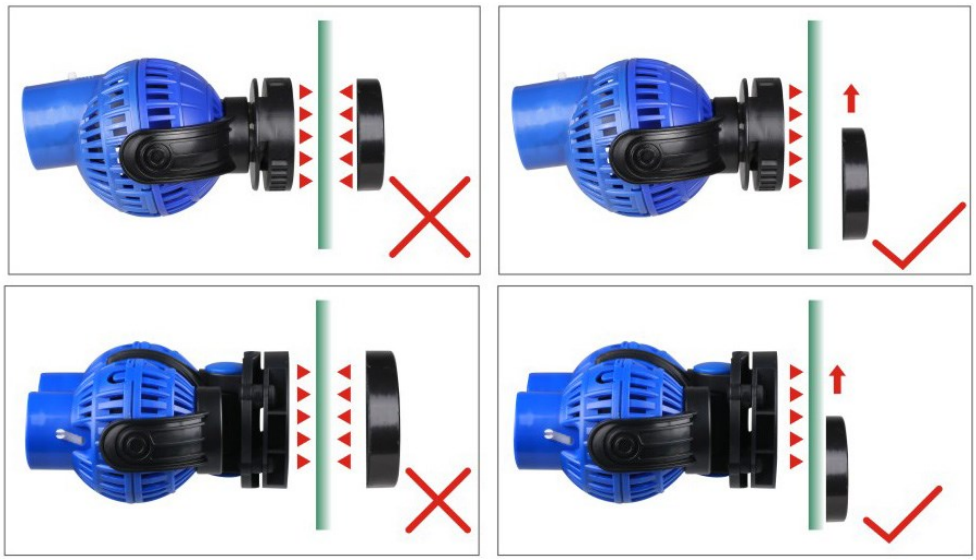

Hinweise:

- Achten Sie darauf, dass die Pumpe nicht trockenläuft. Die Pumpe muss vor Inbetriebnahme vollständig eingetaucht sein.
- Setzen Sie die Magnete nicht unmittelbar aufeinander. Schieben Sie sie vielmehr langsam übereinander, um eine Beschädigung des Glases und Verletzungen zu vermeiden.
- Schließen Sie das Gerät erst nach Installation an das Stromnetz an
- Verwenden Sie das Gerät nicht, wenn der Motor oder das Kabel beschädigt ist.

Wartung

Reinigen Sie die Strömungspumpe regelmäßig. Durch Drehen lässt sich das Gehäuse der Pumpe öffnen. Reinigen Sie den Rotor mit einem weichen Tuch und spülen Sie das Pumpengehäuse gut mit Wasser aus. Verwenden Sie keine Reinigungsmittel, da diese das Wasser verunreinigen können.

Technische Daten

Modell	Artikelnr.	Stromversorgung	Leistung (W)	Durchflussmenge (l/h)	Abmessungen (mm)	Kabellänge (m)	Gewicht (kg)
JVP-130	**52006**	230 V 50 Hz	6	4.000	66×61×114	2,5	0,35
JVP-131	**52007**		8	6.000	77×70×126	2,5	0,4
JVP-132	**52008**		12	8.000	87×80×135	2,5	0,55
JVP-133	**52009**		16	10.000	98×91×144	2,5	0,65
JVP-230	**52012**		8	6.000	118×61×122	2,5	0,6
JVP-231	**52013**		12	8.000	128×69×132	2,5	0,65
JVP-232	**52014**		26	15.000	162×80×150	2,5	1,0

Explosionszeichnungen und Teilelisten

JVP-130–133 (52006–52009)

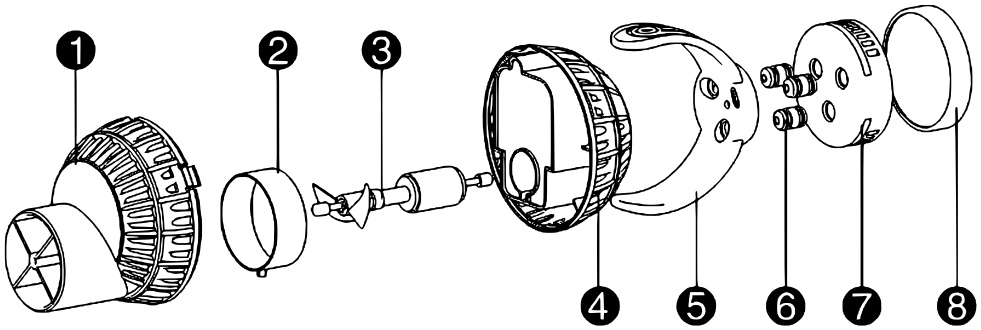

Nr.	Bezeichnung	Nr.	Bezeichnung	Nr.	Bezeichnung
1	Gehäuse, vorne	4	Gehäuse, hinten	7	Magnethalter, innen
2	Durchflussregler	5	Rahmen	8	Magnethalter, außen
3	Rotor	6	Federhalterung		

JVP-230–232 (52012–52014)

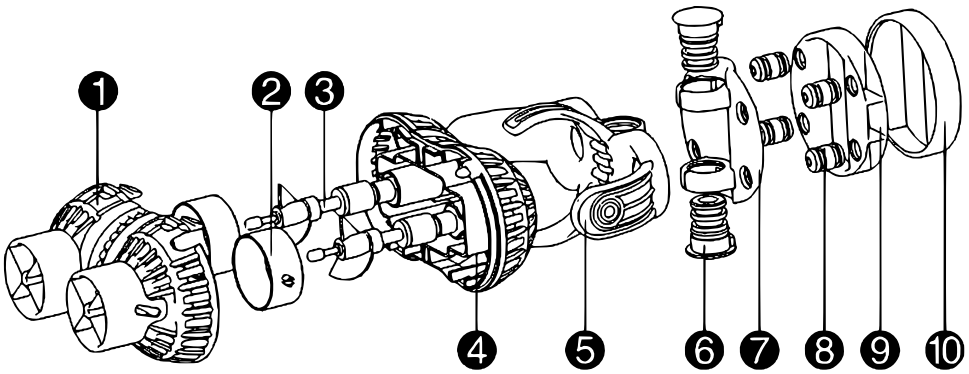

Nr.	Bezeichnung	Nr.	Bezeichnung	Nr.	Bezeichnung
1	Gehäuse, vorne	5	Rahmen	9	Magnethalter, innen
2	Durchflussregler	6	Spindel	10	Magnethalter, außen
3	Rotor	7	Halterung		
4	Gehäuse, hinten	8	Federhalterung		

Vorschriften zur Entsorgung

Die EU-Richtlinie über die Entsorgung von Elektro-Altgeräten (WEEE, 2012/19/EU) wurde mit dem Elektro-Gesetz umgesetzt.

Alle von der WEEE betroffenen WilTec Elektro-Geräte, sind mit dem Symbol einer durchgestrichenen Mülltonne gekennzeichnet worden. Dieses Symbol besagt, dass dieses Gerät nicht über den Hausmüll entsorgt werden darf.

Bei der deutschen Registrierungsstelle EAR hat sich die Firma WilTec Wildanger Technik GmbH unter der WEEE-Registrierungsnummer DE45283704 registrieren lassen.

Entsorgung von gebrauchten elektrischen und elektronischen Geräten (Anzuwenden in den Ländern der Europäischen Union und anderen europäischen Ländern mit einem separaten Sammelsystem für diese Geräte). Das Symbol auf dem Produkt oder seiner Verpackung weist darauf hin, dass dieses Produkt nicht als normaler Haushaltsabfall zu behandeln ist, sondern an einer Annahmestelle für das Recycling von elektrischen und elektronischen Geräten abgegeben werden muss. Durch Ihren Beitrag zum korrekten Entsorgen dieses Produkts schützen Sie die Umwelt und die Gesundheit Ihrer Mitmenschen. Umwelt und Gesundheit werden durch falsches Entsorgen gefährdet.

Materialrecycling hilft den Verbrauch von Rohstoffen zu verringern.

Weitere Informationen über das Recycling dieses Produkts erhalten Sie von Ihrer Gemeinde, den kommunalen Entsorgungsbetrieben oder dem Geschäft, in dem Sie das Produkt gekauft haben.

Anschrift:
WilTec Wildanger Technik GmbH
Königsbenden 12 / 28
D-52249 Eschweiler

Wichtiger Hinweis:

Nachdruck, auch auszugsweise, und jegliche kommerzielle Nutzung, auch von Teilen der Anleitung, nur mit schriftlicher Genehmigung, der WilTec Wildanger Technik GmbH.