Bedienungsanleitung

Automatischer Sedimentfilter

52365

Abbildung ähnlich, kann je nach Modell abweichen

Vor Inbetriebnahme Bedienungsanleitung und Sicherheitshinweise lesen und beachten.

Technische Änderungen vorbehalten!
Durch stetige Weiterentwicklungen können Abbildungen, Funktionsschritte und technische Daten geringfügig abweichen.

Aktualisierung der Dokumentation
Haben Sie Vorschläge zur Verbesserung oder haben Sie Unregelmäßigkeiten festgestellt, nehmen Sie bitte Kontakt mit uns auf.

Die in diesem Dokument enthaltenen Informationen können sich jederzeit ohne vorherige Ankündigung ändern. Kein Teil dieses Dokuments darf ohne die vorherige schriftliche Einwilligung kopiert oder in sonstiger Form vervielfältigt werden. Alle Rechte bleiben vorbehalten.
Die WilTec Wildanger Technik GmbH übernimmt keine Haftung für eventuelle Fehler in diesem Benutzerhandbuch oder den Anschlussdiagrammen.
Obwohl die WilTec Wildanger Technik GmbH die größtmöglichen Anstrengungen unternommen hat, um sicherzustellen, dass dieses Benutzerhandbuch vollständig, fehlerfrei und aktuell ist, können Fehler nicht ausgeschlossen werden.
Sollten Sie einen Fehler gefunden haben oder uns einen Vorschlag zur Verbesserung mitteilen wollen, dann freuen wir uns darauf von Ihnen zu hören.
Schreiben Sie uns eine E-Mail an

service@wiltec.info

oder verwenden Sie unser Kontaktformular:

https://www.wiltec.de/contacts/

Die aktuelle Version dieser Anleitung in mehreren Sprachen finden Sie in unserem Onlineshop unter:

https://www.wiltec.de/docsearch

Unsere Postadresse lautet:

WilTec Wildanger Technik GmbH
Königsbenden 12
52249 Eschweiler

Für die Rücksendung Ihrer Ware zum Umtausch, zur Reparatur oder für andere Zwecke verwenden Sie bitte die folgende Adresse. Achtung! Um einen reibungslosen Ablauf Ihre Reklamation oder Ihrer Rückgabe zu gewährleisten, kontaktieren Sie vor der Rücksendung unbedingt unser Serviceteam.

Retourenabteilung
WilTec Wildanger Technik GmbH
Königsbenden 28
52249 Eschweiler

E-Mail: **service@wiltec.info**
Tel: +49 2403 55592–0
Fax: +49 2403 55592–15

Einleitung

Vielen Dank, dass Sie sich zum Kauf dieses Qualitätsproduktes entschieden haben. Um das Verletzungsrisiko zu minimieren, bitten wir Sie, stets einige grundlegende Sicherheitsvorkehrungen zu treffen, wenn Sie dieses Produkt verwenden. Bitte lesen Sie diese Bedienungsanleitung sorgfältig durch und vergewissern Sie sich, dass Sie sie verstanden haben.
Bewahren Sie diese Bedienungsanleitung gut auf.

Produkthinweise

- Der Sedimentfilter kann in horizontal oder schräg aufgestellt werden, jedoch wird ausdrücklich eine aufrechte Installation empfohlen.
- Beachten Sie bei der Installation die entsprechenden Staats- und Ortsvorschriften für Rohrleitungen, Geräte und den Umweltschutz.
- Montieren Sie den Sedimentfilter so, dass er keinem starken Sonnenlicht ausgesetzt wird, da dies zu Verformungen und Schäden an nichtmetallischen Bauteilen führen kann.
- Das Gerät ist nur zur Verarbeitung kalten Wassers geeignet. Nicht in die Warmwasserleitung einbauen.
- Verwenden Sie den Filter nicht für Wasser aus unbekannten Quellen. Gebrauchen Sie ihn nur für Nutzwasser. Der Sedimentfilter ist mit kommunalem Wasser verwendbar.
- Stellen Sie sicher, dass das transparente Filtergehäuse nicht in Kontakt mit chemischen Lösungsmitteln oder abreibenden (abrasiven) Materialien kommt, da diese das Gehäuse beschädigen würden.
- Beachten Sie die staatlichen Sondervorschriften für die Entsorgung von Elektroaltgeräten. Diese Regeln können je nach Staat und Gegend unterschiedlich sein. Entsorgen Sie den Filter ausschließlich nach den einschlägigen Vorschriften des Landes und der Ortsbehörden.
- Prüfen Sie nach Erhalt die Lieferung auf Vollständigkeit und Unversehrtheit.

Lieferumfang

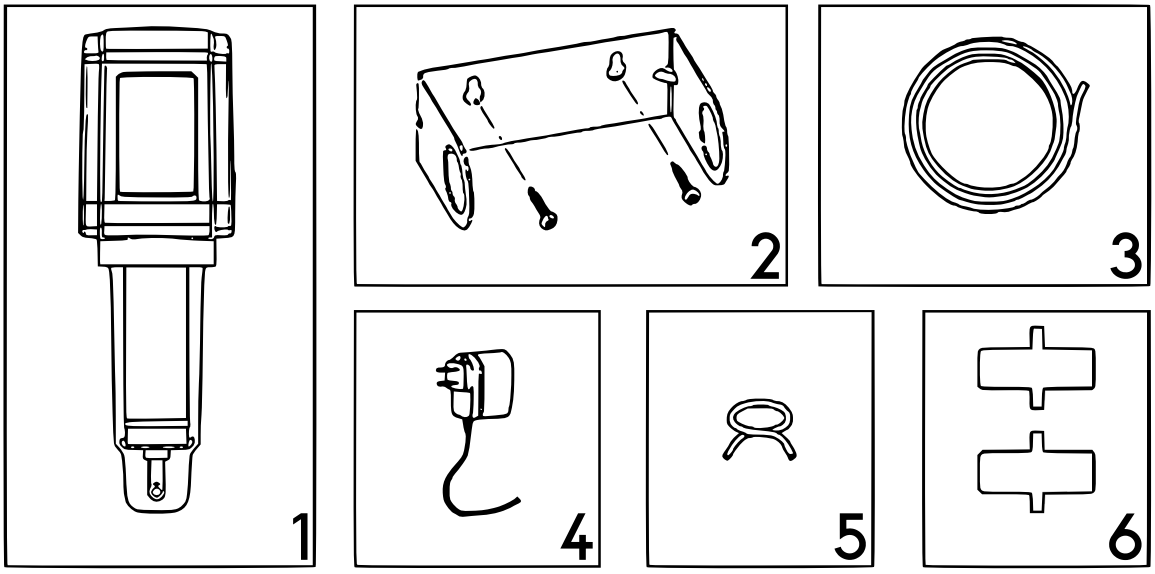

Nr.	Bezeichnung	Nr.	Bezeichnung
1	Hauptprodukt	4	Netzteil
2	Halterung und Schrauben	5	Rohrsattel
3	Ablassschlauch (3 m)	6	Messingverbinder

Technische Daten

Anschlüsse	33,89 IG (G1″) / 26,16 AG (G¾″)
Betriebsdruck (bar)	2–7
Filterdurchlässigkeit (µm)	40–80
Temperaturbereich (°C)	5–49
Abmessungen (mm)	133 × 105 × 381

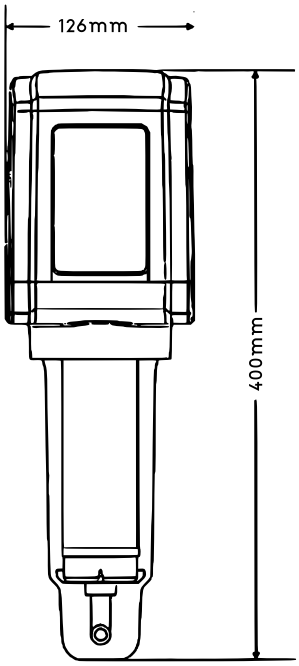

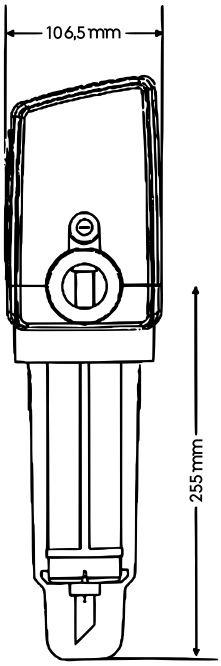

Montage

Der automatische Sedimentfilter muss an die Leitungswasserquelle im Haus (hinter der Wasserstandsanzeige) angeschlossen werden, um das gesamte Trinkwasser zu reinigen. Wenn es eine Wasserenthärtungs- oder Heizungsanlage gibt, muss der automatische Spülfilter vor dieser Anlage installiert werden (wie in der folgenden Abbildung dargestellt).

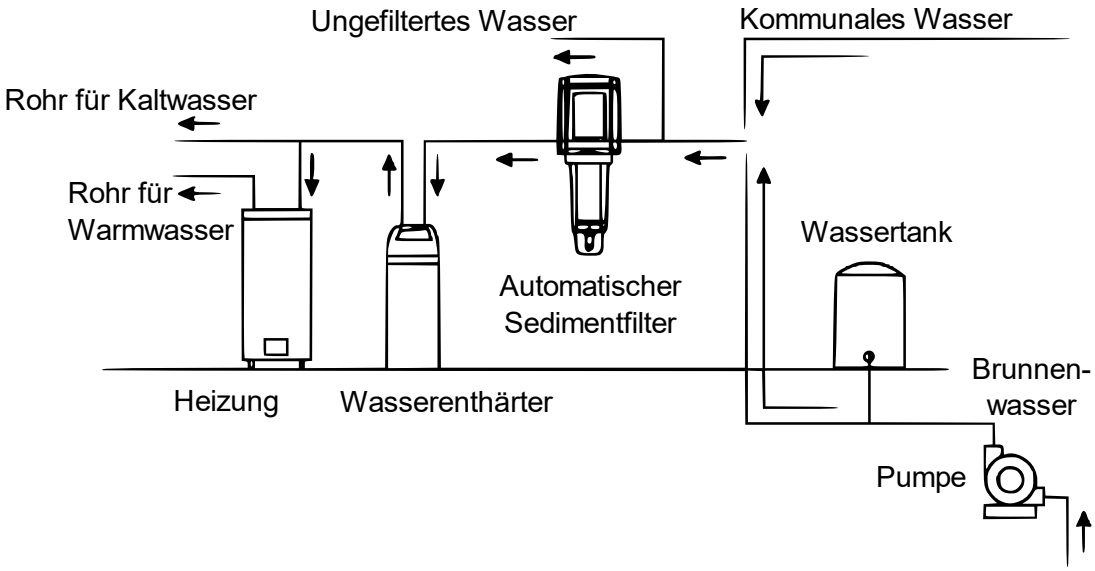

Vorgehen

Der automatische Sedimentfilter muss an die Leitungswasserquelle im Haus angeschlossen werden. Er filtert im Wasser befindliche Sedimentpartikel heraus, verfügt über eine regelmäßige automatische Reinigung und entleert den Schmutz, den er aufgefangen hat.

Achtung! Dieses Produkt wird zur Verringerung des Anteils an Sand, Kies, Schutt und anderen Sedimenten verwendet. Wenn das Quellwasser einen zähflüssigen Niederschlag enthält, z. B. Ton, müssen Sie den Filter auseinandernehmen und das Filtersieb reinigen.

Das Gerät verfügt über eine elektronische Steuerung. Es können die „Spülzykluszeit“ und die „Spülsekunden“ eingestellt werden. Der Einstellwert „Spülzykluszeit“ zeigt an, wie viele Tage zwischen zwei Spülungen liegen sollen, der Einstellwert „Spülsekunden“ bedeutet, wie viele Sekunden die einzelnen Spülungen dauern sollen.

Das elektrische Kontrollsystem arbeitet mithilfe seines Standard-Transformators oder durch den Betrieb über 6-V-Batterien. Das Bedienfeld zeigt Niederspannung und E-E-Signale an, wenn die Batterie gewechselt werden muss. Um den Batteriewechsel zu vermeiden, wird die Verwendung des Transformators empfohlen.

Das Gewebe des Standardfiltersiebs beträgt 60 Mikron. Sie können aber auch ein Filtersieb mit einer Maschenweite von 100 Mikron oder 150 Mikron wählen, falls erforderlich.

Senkrechte Installation

- Um normal zu arbeiten, wird der automatische Sedimentfilter senkrecht installiert.
- Der Patronenfilter sollte nach unten zeigen.
- Wenn möglich, sollte der Filter auf einem waagerechten Rohr installiert werden.
- Wenn das Rohr, auf das Sie den Filter installieren möchten, senkrecht ist, müssen Sie einen 90°-Krümmer verwenden.

Es muss ein Abstand von 15 cm von der unteren Kartusche und der oberen Abdeckung eingehalten werden, um das Filtergehäuse beim Reinigen und Wechseln des Filtersiebs und die obere Abdeckung beim Entnehmen (z. B. Batteriewechsel) bequem abnehmen zu können (siehe Abb.).

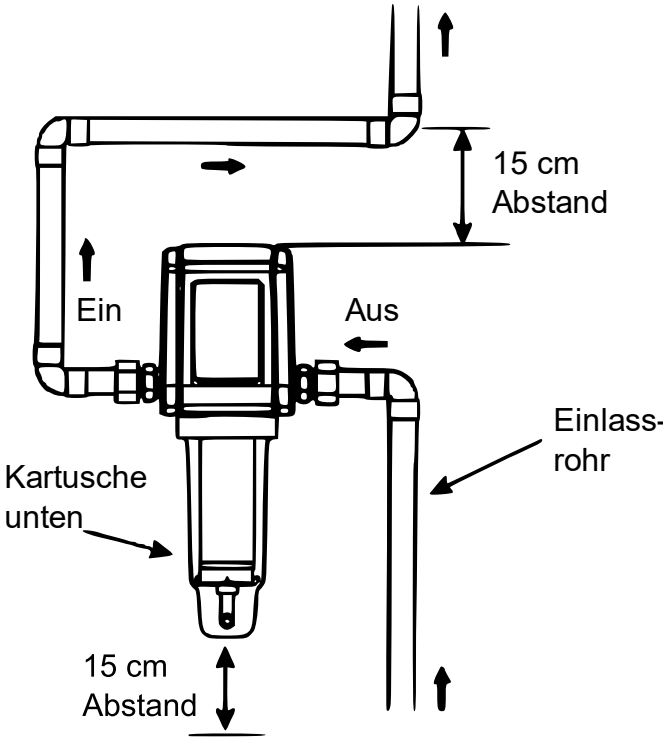

Umkehrfunktion des Bedienfelds

Die Seite mit dem Symbol IN des automatischen Sedimentfilters muss der Einlass sein. Sie können die obere Abdeckung dieses Filters öffnen, um die korrekte Einbauposition von Ein- und Auslass mithilfe der Symbole IN und OUT zu bestimmen. Das Bedienfeld kann je nach den Installationsbedingungen und der unterschiedlichen Position von Ein- und Auslass in die umgekehrte Position geschaltet, wie in der Abbildung dargestellt.

1. Entfernen Sie dazu die obere Abdeckung vom Gehäusedeckel.
2. Lösen Sie die beiden Schrauben am Bedienfeld mithilfe eines Schraubendrehers.
3. Heben Sie das ganze Bedienfeld an und drehen Sie es um 180°. Beschädigen Sie dabei nicht das Anschlussventil und das elektrische Kabel auf der Leiterplatte.
4. Befestigen Sie das Bedienfeld an der entsprechenden Stelle in entgegengesetzter Richtung und ziehen Sie die beiden Schrauben wieder fest.
5. Setzen Sie den Deckel auf das Ventil schrauben Sie ihn fest.

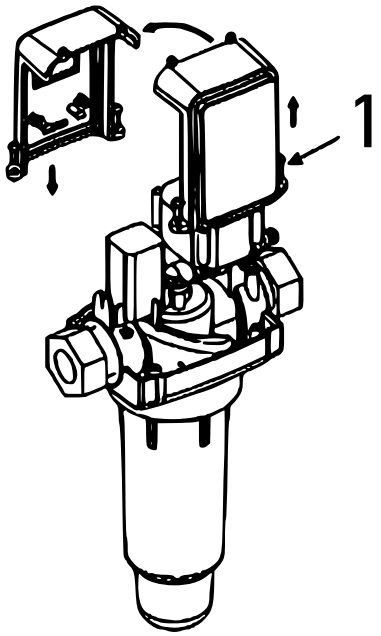

1	Entfernen Sie die beiden Schrauben und drehen Sie das Bedienfeld

Halterung

Im Lieferumfang befinden sich eine Metallhalterung und zwei Messingverbinder zur Befestigung des Filters an der Rohrleitung. Sie können den Filter an einer Wand oder eine Rahmenkonstruktion befestigen (wie in der Abbildung dargestellt).

Bevor der Filter an der Rohrleitung befestigt wird, sollten Sie ihn zunächst mit zwei Messingverbindern fest an der Halterung befestigen und anschließend mit der Rohrleitung verbinden.

Achtung! Wenn Sie ein Hartrohr (z. B. PPR- oder Metallrohr) für den Anschluss verwenden, müssen Sie den Filter zuerst an der Halterung befestigen, sonst kann der Filter nicht befestigt werden.

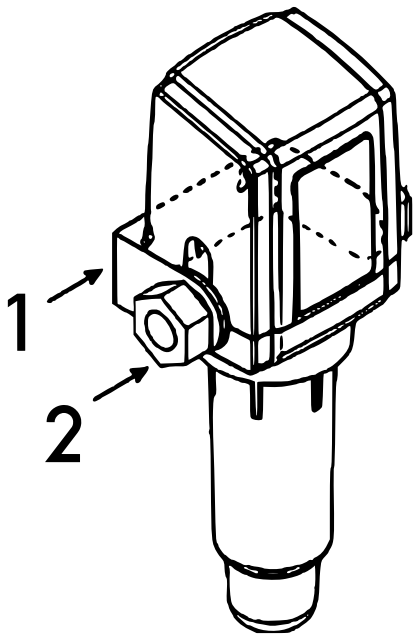

1	Halterung
2	Messingverbinder

Montageanforderungen

Montagestandard

Alle Verfahren zur Installation sollten den einschlägigen Vorschriften der Staats- und Ortsbehörden entsprechen.

Erfordernis eines Luftspalts

Es ist besser, den Filter in der Nähe des Bodenablaufs, des Abflusses der Waschmaschine und des senkrechten Abflussrohrs zu installieren, da das Abwasser aus der Waschmaschine ordnungsgemäß abfließen können muss. Das Abflussrohr muss befestigt werden, da das Wasser bei der Spülung mit hoher Geschwindigkeit aus dem Abflussrohr strömt. Zudem muss ein Luftspalt von etwa 4 cm zwischen dem Ende des Abflussrohrs und dem Bodensieb vorhanden sein. Dieser Spalt kann verhindern, dass das Abwasser in den Filter zurückgesaugt wird. Das Abflussrohr kann nicht in das Bodensieb eingeführt werden.

Installationsanforderungen für die Ablaufleitung

Die Ablaufleitung sollte nicht länger als 3 m und kurz und gerade sein, da sie einen schlechten Einfluss auf die Spülleistung bei der automatischen Spülung haben kann. Insbesondere Entwässerungsanlagen können eine Durchflussmenge von 19–38 ℓ/min (5–10 gpm) verarbeiten (die tatsächliche Entwässerungsgeschwindigkeit ist abhängig vom Druck der Wasserquelle). Die Ablagerungen werden beim Spülen mit niedrigem Wasserdruck entfernt.

Anschluss des Abflussrohrs

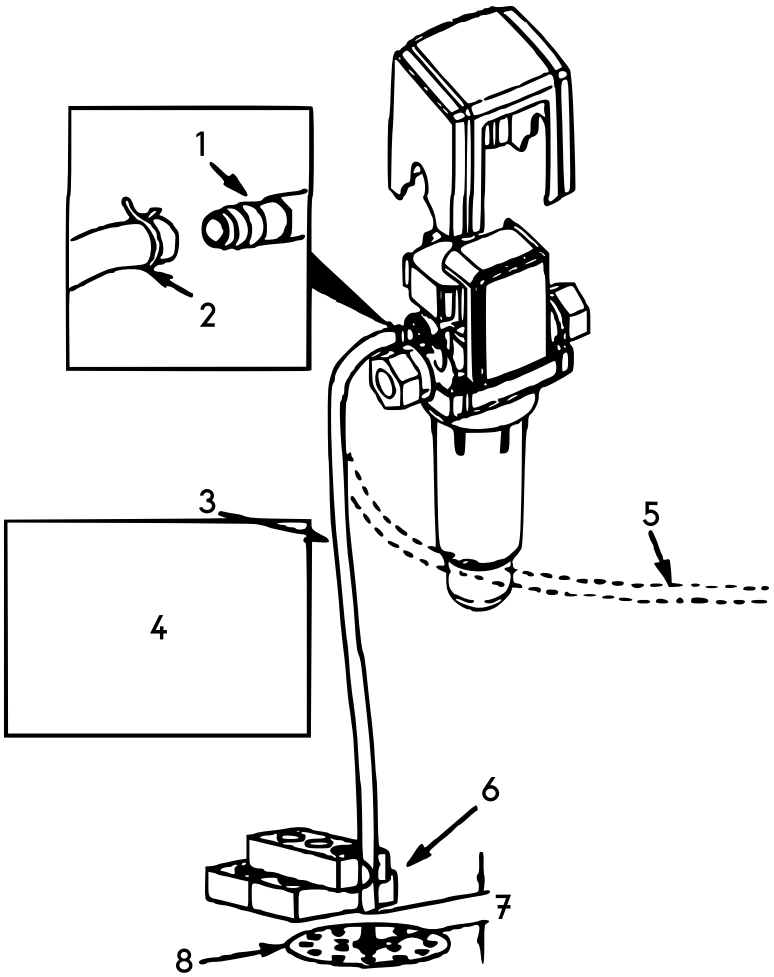

Nr.	Bezeichnung
1	Armatur
2	Anschlussklemme
3	Abflussrohr
4	**Achtung!** Befestigen Sie das Abflussrohr ordnungsgemäß und überprüfen Sie, ob das Rohr wackelt, während das Wasser abläuft, denn die Durchflussmenge beträgt etwa 34 ℓ/min unter hohem Wasserdruck.
5	Das Rohr muss ordnungsgemäß befestigt werden, wenn es nicht mit dem Bodengitter verbunden ist.
6	Platzieren Sie den Rohrauslass in die Mitte des Bodengitters und befestigen Sie ihn ordnungsgemäß.
7	Luftspalt von 4 cm
8	Bodengitter

Über das Erdungskabel (bei einer Verbindung an ein Metallrohr)

In einigen Häusern werden Metallrohre auch als Erdungskabel verwendet, um Stromschläge zu verhindern. Wenn Sie jedoch den automatischen Sedimentfilter an ein solches Metallrohr anschließen, wird es den Stromkreis zerstören. Um dies zu verhindern, können Sie Kupferdraht verwenden, der fest in ein Metallrohr eingespannt und mit den beiden Seiten des automatischen Sedimentfilters verbunden ist.

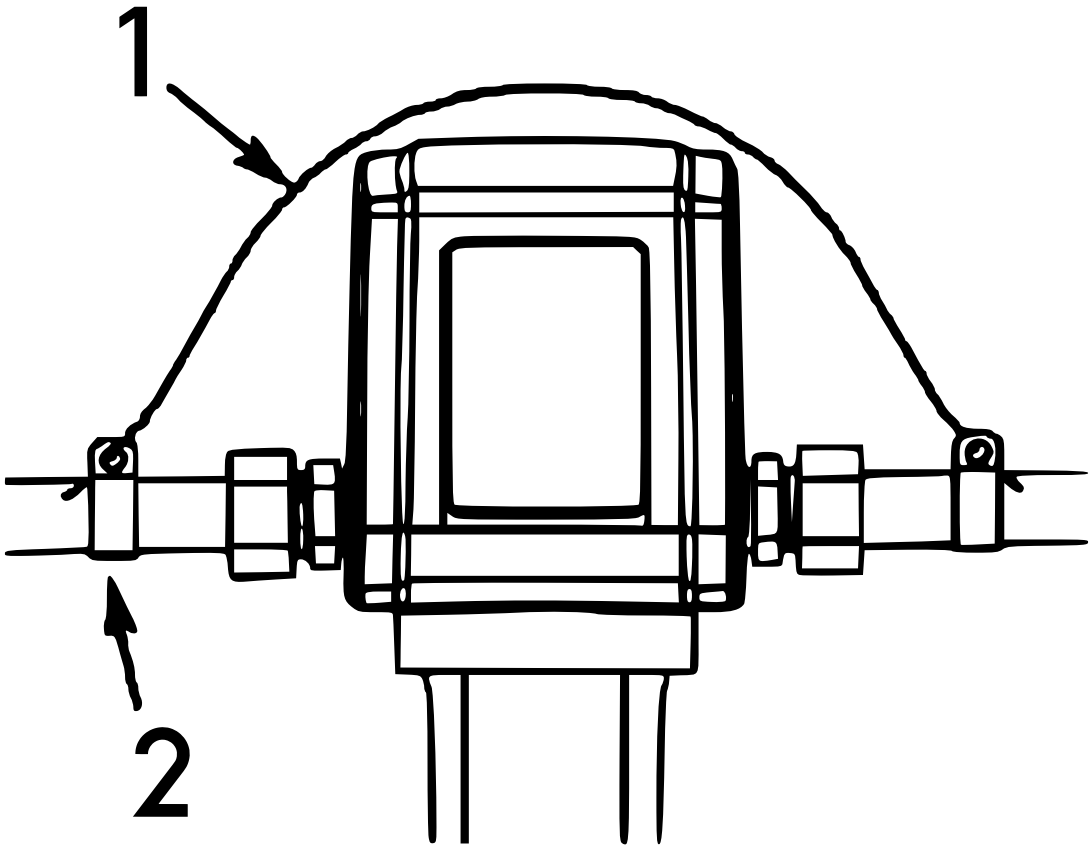

Nr.	Bezeichnung
1	Anschluss an das Erdungskabel (sollte von Ihnen bereitgestellt werden)
2	Rohrsattel (sollte von Ihnen selbst geprüft werden)

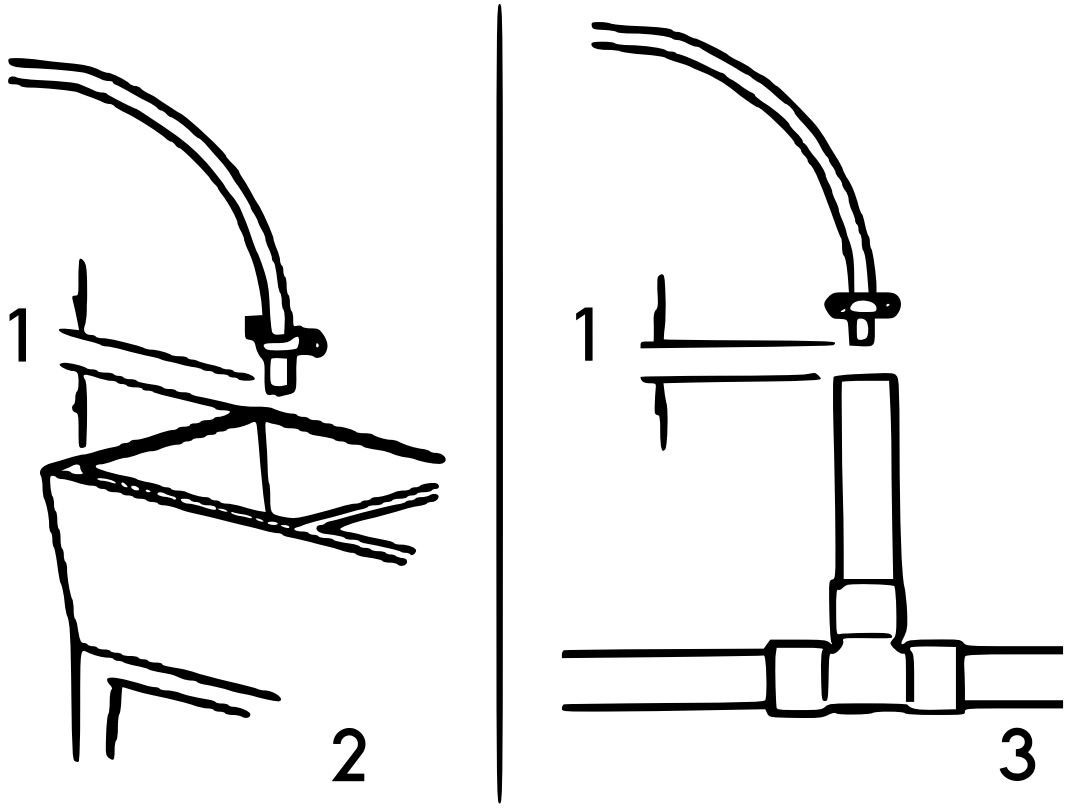

Nr.	Bezeichnung
1	4 cm Luftspalt
2	Waschbecken
3	Abflussrohr

Montagehinweise

Installation des Abflussrohrs

Führen Sie die folgenden Schritte aus, bevor Wasser in das System läuft:

1. Wählen Sie ein Abflussrohr mit passender Länge und schließen Sie es an den Abfluss an. Befestigen Sie es mit einem Standard-Rohrsattel.
2. Verlegen Sie das Abflussrohr in der Nähe des Bodengitters. Befestigen Sie es, falls das Abflussrohr wackeln sollte, wenn die Maschine zu spülen beginnt. Achten Sie auch auf den Luftspalt.

Dichtheitsprüfung

1. Öffnen Sie nach der Installation das Wasserzufuhrleitungsventil.
2. Vergewissern Sie sich, dass alle Rohrverbindungen dicht sind.
3. Vergewissern Sie sich, dass die Kreislaufführung vor dem Einschalten trocken ist.

Einbau der Batterie (nicht im Lieferumfang enthalten)

1. Legen Sie 4 AA-Batterien in das Batteriefach ein.
2. Entfernen Sie die Abdeckung und stellen Sie sicher, dass das Gerät senkrecht steht.
3. Verbinden Sie den Stecker des Batteriefachs mit der Anschlussbuchse auf der Leiterplatte.
4. Setzen Sie das angeschlossene Batteriefach in den Steckplatz des Batteriefachs ein.
5. Bringen Sie die Abdeckung wieder an und befestigen Sie sie an der richtigen Stelle.

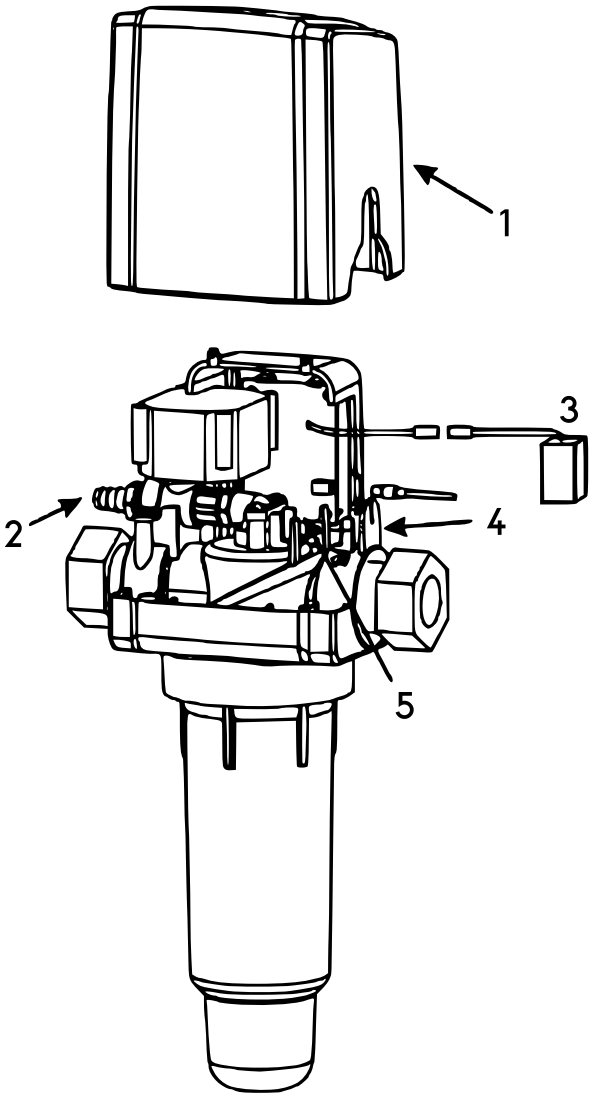

Nr.	Bezeichnung	Nr.	Bezeichnung
1	Abdeckung	4	Rohrsattel
2	Abflussöffnung	5	Steckplatz
3	Batteriegehäuse		

Netzteil

Das Netzteil kann die Batterien als Stromquelle ersetzen.

Hinweis! Verwenden Sie keine anderen Netzteile mit diesem Gerät, nur das im Lieferumfang enthaltene.

Führen Sie zur Installation des Netzteils die folgenden Schritte aus:

1. Abdeckung entfernen.
2. Das eingebaute Batteriefach entfernen und den Batterieanschlussstecker herausziehen (sehr wichtig!).
3. Den runden Stecker des Netzteils in die Buchse auf der Platine stecken.
4. Das Netzteil mit dem Stromnetz verbinden.
5. Das Stromkabel des Netzteils in den Kabelschlitz am Einlass stecken.
6. Die Abdeckung auf das Gerät setzen und darauf achten, dass keine Drähte eingeklemmt werden.

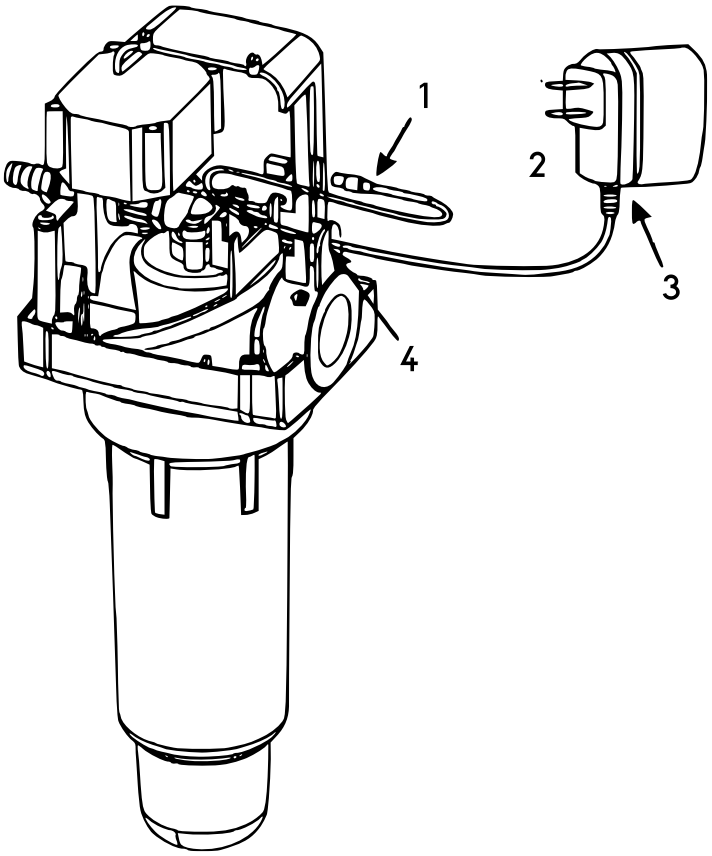

Nr.	Bezeichnung/Erläuterung	Nr.	Bezeichnung/Erläuterung
1	Den Stecker in den Stromanschluss auf der Leiterplatte stecken.	3	Standardnetzteil
2	Stromversorgung	4	Durch den Schlitz führen.

Einstellungen der elektronischen Steuerung

Tasten

- Einstellen (SET)
- Reinigen (CLEAN)

Werkseinstellungen

- Spülungszyklus: 7 Tage
- Spüldauer: 60 s

LCD-Hintergrundbeleuchtung

Wenn Sie eine Taste drücken, wird die LCD-Hintergrundbeleuchtung zugeschaltet. Um Strom zu sparen, wird nach 10 s die LCD-Hintergrundbeleuchtung ausgeschaltet, sollte während dieser Zeit keine Taste betätigt wird.

Starten des Geräts

1. Beim Einschalten der Maschine wird auf dem Bildschirm kurz die Software-Versionsnummer angezeigt (z. B. „01“).
2. Dann werden die Spülzyklustage angezeigt, z. B. „7“, und in der Zwischenzeit wird der Status „Work“ (Arbeit) angezeigt.

3. Drücken Sie die CLEAN-Taste, um von Hand zu spülen, wenn Sie das Gerät zum ersten Mal starten.

Spülung von Hand starten

1. Achten Sie darauf, dass das Abflussrohr beim ersten Start der Maschine fest und ohne Austrittsstelle angeschlossen ist.
2. Drücken Sie in der Betriebsart „Arbeit“ die CLEAN-Taste und wechseln Sie in die Spülen-Betriebsart. Es wird „Flush“ („Spülen“) angezeigt, und zwei „0“-Zeichen blinken.
3. Die Maschine öffnet automatisch das Ventil zum Spülen, bis der Spülvorgang abgeschlossen ist. Dann werden die Spülzyklustage angezeigt, z. B. „7“, und gleichzeitig wird „Work“ angezeigt.
4. Drücken Sie in der Betriebsart „Spülen“ die CLEAN-Taste. Das Ventil wird sofort geschlossen und die Spülung beendet.
5. In der Betriebsart „Spülen“ ist die SET-Taste ohne Funktion.
6. Sie können ohne automatische Spülfunktion auch manuell spülen.

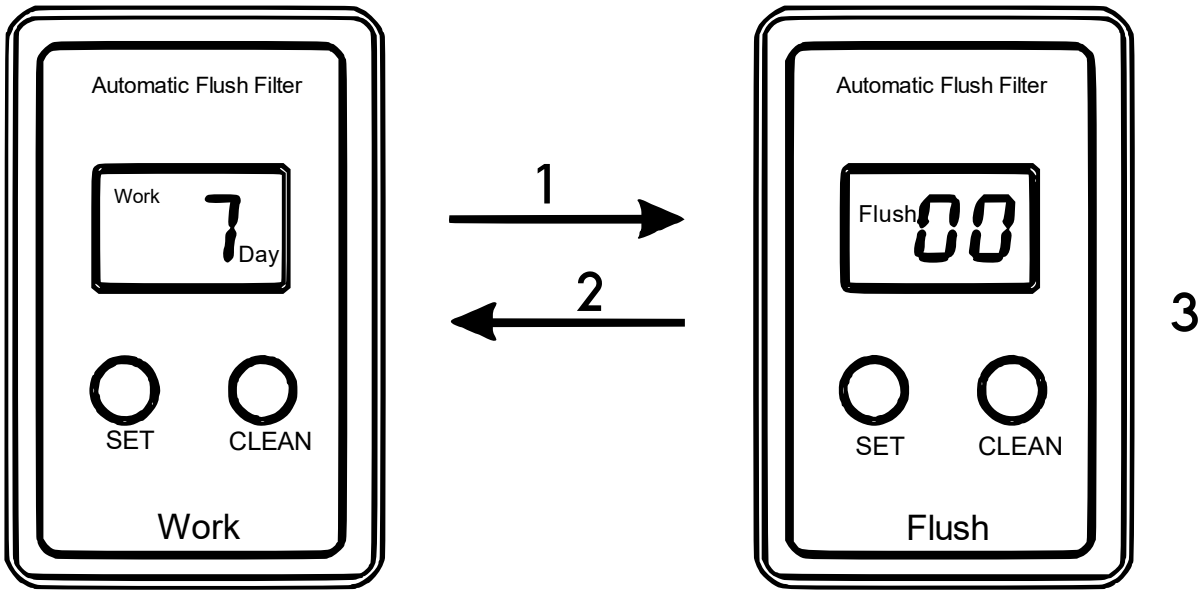

Nr.	Erläuterung
1	Reinigungstaste drücken.
2	In der Betriebsart „Spülen“ erneut die Reinigungstaste drücken, um die Spülung zu beenden und zur Betriebsart „Arbeit“ zurückzukehren.
3	Zwei „0“-Zeichen blinken.

Tages- und Sekundeneinstellung

1. Stellen Sie die Spülzyklustage ein.
   Drücken Sie die SET-Taste für mehr als 2 s. Wenn die Betriebsart „Einstellen“ angezeigt wird, geben Sie die Taste frei. Die Betriebsart „Einstellen“ wird aufgerufen und die Spülungszyklustage werden angezeigt.
2. Drücken Sie jedes Mal kurz die SET-Taste, um die Tage um 1 zu erhöhen. Wenn die Tage auf 30 angestiegen sind, kehrt der Wert wieder auf 0 zurück. Wenn sie auf 0 eingestellt sind, ist die automatische Spülfunktion abgeschaltet, Sie können die CLEAN-Taste aber zum Starten der Spülung von Hand drücken.
3. Wenn die Tage auf dem Bildschirm angezeigt werden, warten Sie 10 s (drücken Sie keine Taste), bis die Betriebsart „Arbeit“ angezeigt wird; zu diesem Zeitpunkt werden die Spülzyklustage gespeichert.
4. Sollten Sie nicht 10 s warten, drücken Sie die CLEAN-Taste, dann werden die Spülzyklustage gespeichert, und gleichzeitig werden die Spülsekunden angezeigt, z. B. „60 sec“.
5. Drücken Sie jedes Mal kurz die SET-Taste, um die Spülsekunden um 1 zu erhöhen (1–99).

6. Wenn die Spülsekunden eingestellt worden sind, warten Sie 10 s (keine Taste drücken), bis der Status „Work“ angezeigt wird. Zu diesem Zeitpunkt werden die Spülsekunden gespeichert und danach die Spülzyklustage angezeigt, z. B. „8“.
7. Wenn Sie im zweiten Einstellungsmodus die CLEAN-Taste drücken, wird der Tageseinstellungsmodus aktiviert, und gleichzeitig werden die Spülsekunden gespeichert.
8. Die Spülzyklustage und die Spülsekunden werden nicht gelöscht, wenn die Batterie ausgetauscht oder die Stromversorgung unterbrochen wird.

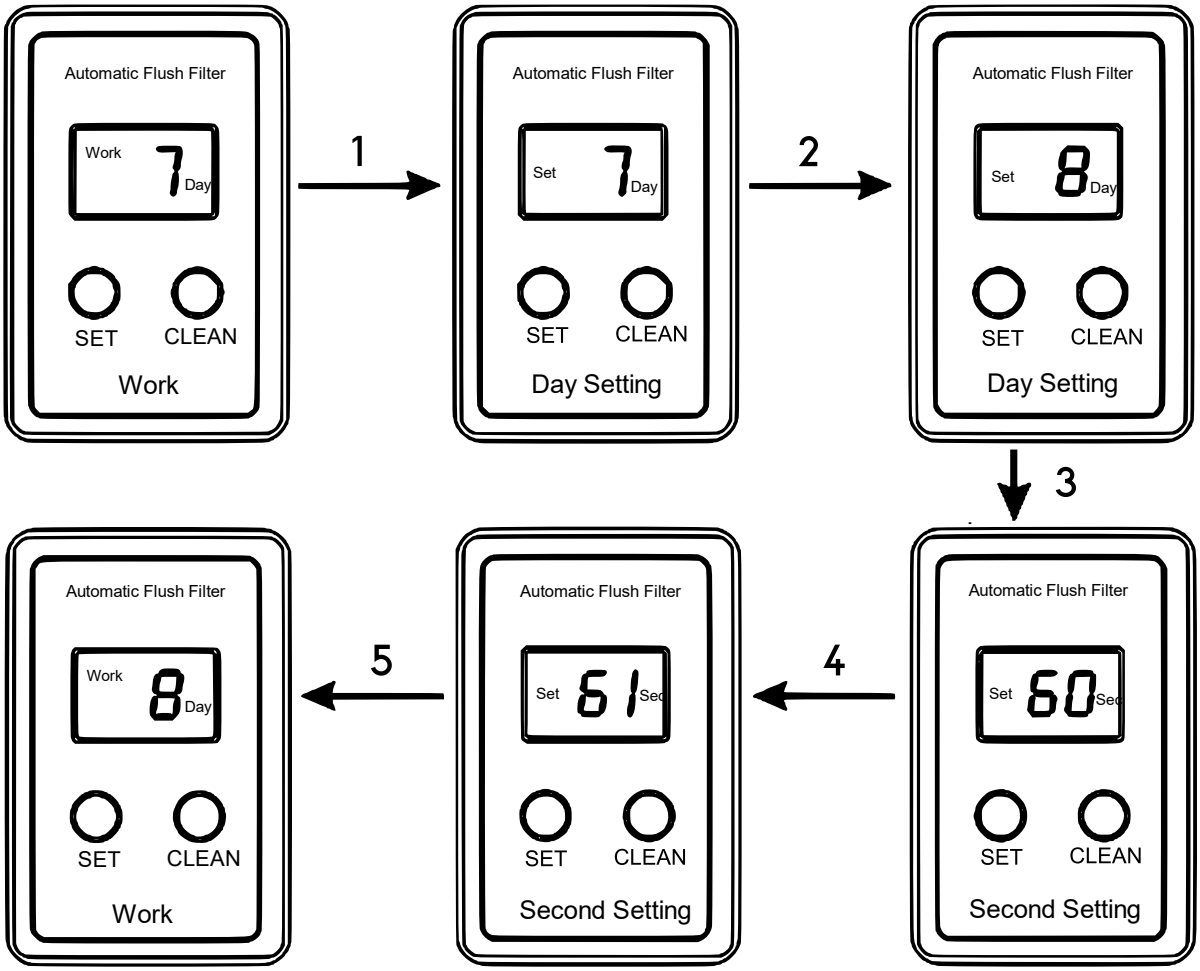

Nr.	Erläuterung	Nr.	Erläuterung
1	Drücken Sie die SET-Taste für 2 s und wechseln Sie in den Tageseinstellungsmodus.	4	Drücken Sie einmal kurz die SET-Taste, die Sekunden werden um 1 erhöht.
2	Drücken Sie einmal kurz die SET-Taste, die Tage werden um 1 erhöht.	5	Drücken Sie 10 s lang keine Taste. Kehren Sie anschließend in die Betriebsart „Arbeit“ zurück. 8 Tage und 61 s werden angezeigt.
3	CLEAN-Taste drücken.		

Zeitpunkt des Spülbeginns

1. Die Tage des Spülzyklus sind erreicht.
2. CLEAN-Taste drücken.

Anzeige für schwache Batterie

1. Nur wenn Sie die Batterie verwenden, tritt der Status ein.
2. Der Status „Schwache Batterie“ und die Anzeige „EE“ zeigen an, dass die Batterie zu diesem Zeitpunkt ersetzt werden muss.
3. Im Zustand „Schwache Batterie“ wird der Zeitgeber angehalten und das System reagiert nicht mehr auf Tasteneingabe.

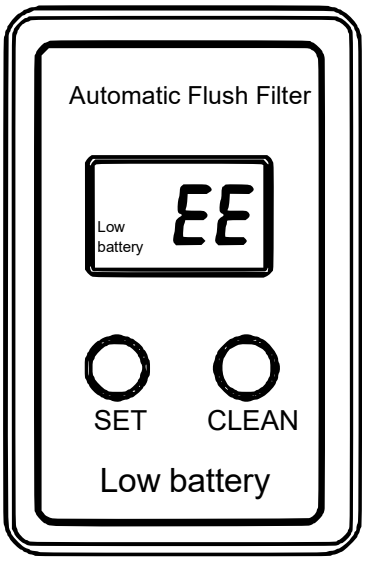

Einbau der Filterkartusche

Ohne Siliphos-Filter

1. Führen Sie das zentrale Abflussrohr in den großen Filter ein.
2. Setzen Sie den großen Filter in das Gehäuse ein und achten Sie auf den O-Ring am großen Filter.
3. Schrauben Sie das Gehäuse auf den Gehäusedeckel und achten Sie auf den O-Ring am Gehäuse.

Mit Siliphos-Filter

1. Setzen Sie den Siliphos-Filter in den großen Filter ein und achten Sie auf die ordnungsgemäße Ausrichtung des Siliphos-Filters.
2. Setzen Sie den großen Filter in das Gehäuse ein und achten Sie auf den O-Ring am großen Filter.
3. Schrauben Sie das Gehäuse auf den Gehäusedeckel und achten Sie auf den O-Ring am Gehäuse.

Routinewartung

Filtersiebreinigung

Manchmal ist es nötig, den Filter von Hand zu reinigen, vor allem, wenn das Wasser Lehm oder Schlamm enthält. Entfernen Sie dazu das Filtergehäuse und reinigen Sie den Filter regelmäßig. Wenn der automatische Sedimentfilter aus bestimmten Gründen lange Zeit nicht gespült worden ist, empfehlen wir Ihnen, den Filter von Hand zu reinigen, um eine Verstopfung des Filters zu vermeiden.

1. Bereiten Sie vor dem Schließen des Wasserventils einen Eimer sauberes Wasser zum Waschen des Filters vor.
2. Schließen Sie das Wasserventil vollständig.
3. Öffnen Sie alle Wasserhähne im Raum, um den Druck für den Filter abzulassen. Schließen Sie anschließend den Wasserhahn am Filter.
4. Schrauben Sie das Unterteil des Gerätegehäuse im Uhrzeigersinn ab. Beachten Sie, dass dabei eine kleine Menge Wasser austritt.
5. Ziehen Sie die Filterteilkomponenten ab und entfernen Sie das Gehäuse.

6. Bereiten Sie Wasser zum Auswaschen des Filters vor. Falls erforderlich, verwenden Sie eine weiche Bürste, um die Ablagerungen auf dem Filtergewebe zu entfernen.
7. Zur Installation des Filters siehe „Einbau der Filterkartusche“. Wenn Sie einen Siliphos-Filter verwenden, lesen Sie den Abschnitt „Austausch des Siliphos-Filters“.
8. Öffnen Sie einen Wasserhahn im Raum.
9. Öffnen Sie die Wasserversorgung.
10. Wenn das Wasser fließend und gleichmäßig aus dem Wasserhahn fließt, schließen Sie den Wasserhahn.
11. Stellen Sie sicher, dass kein Wasser am Gehäuse austritt.

Austausch des Siliphos-Filters

Wenn die Siliphosmenge nicht ausreicht, wird die Kesselsteinhemmung beeinträchtigt. Erwerben Sie dann einen neuen Siliphos-Filter.

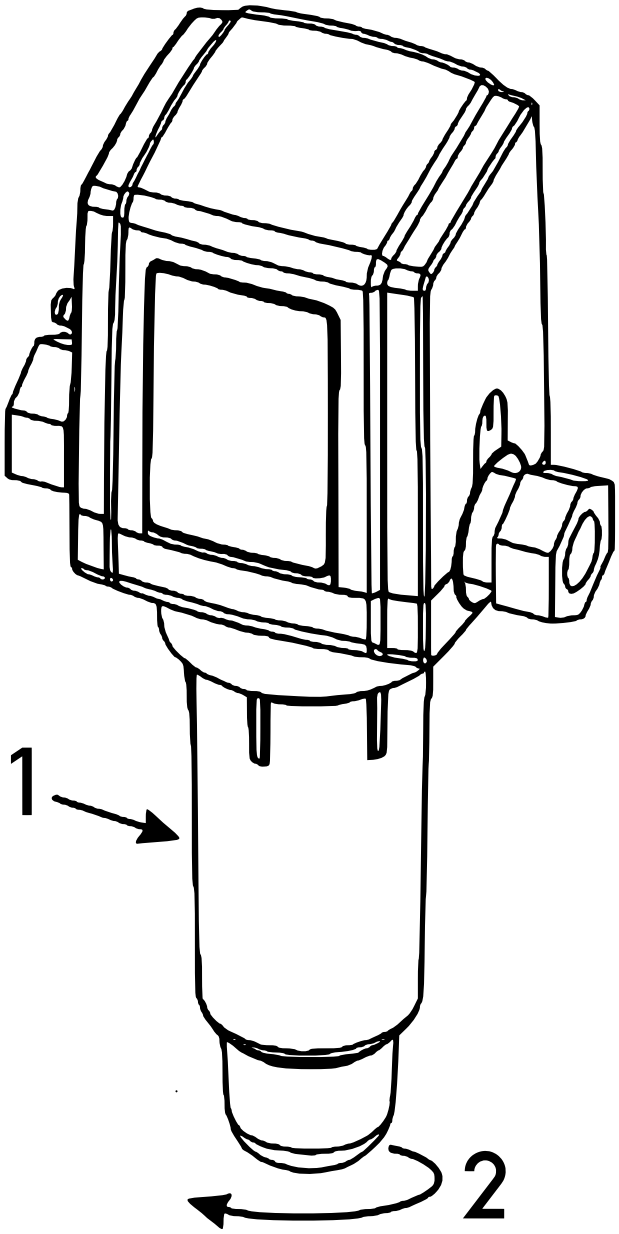

Nr.	Bezeichnung/Erläuterung
1	Gehäuse
2	Im Uhrzeigersinn herausschrauben (nachdem Sie den Wasserdruck abgelassen haben)

Installationsbilder

Für die Verwendung eines zentralen Abflussrohrs

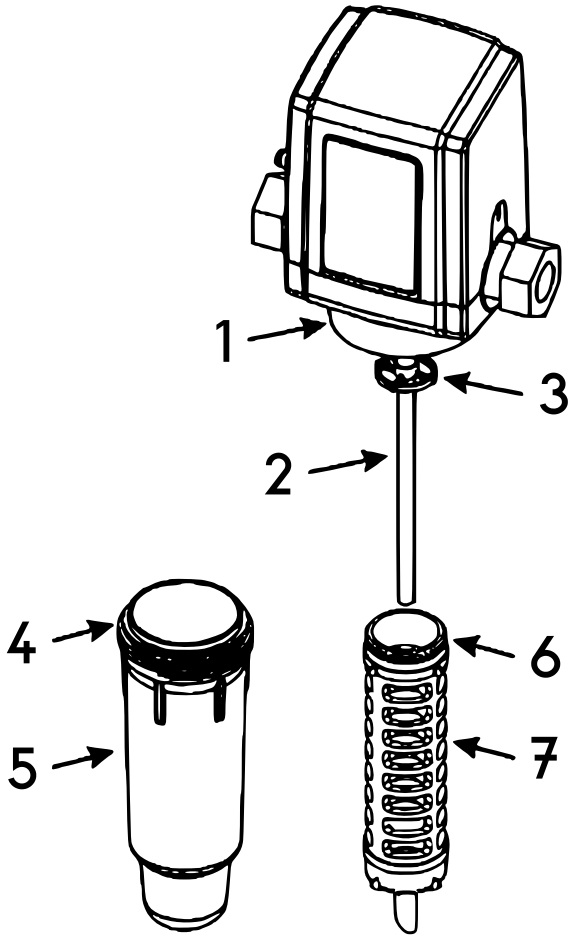

Für die Verwendung eines Siliphos-Filters

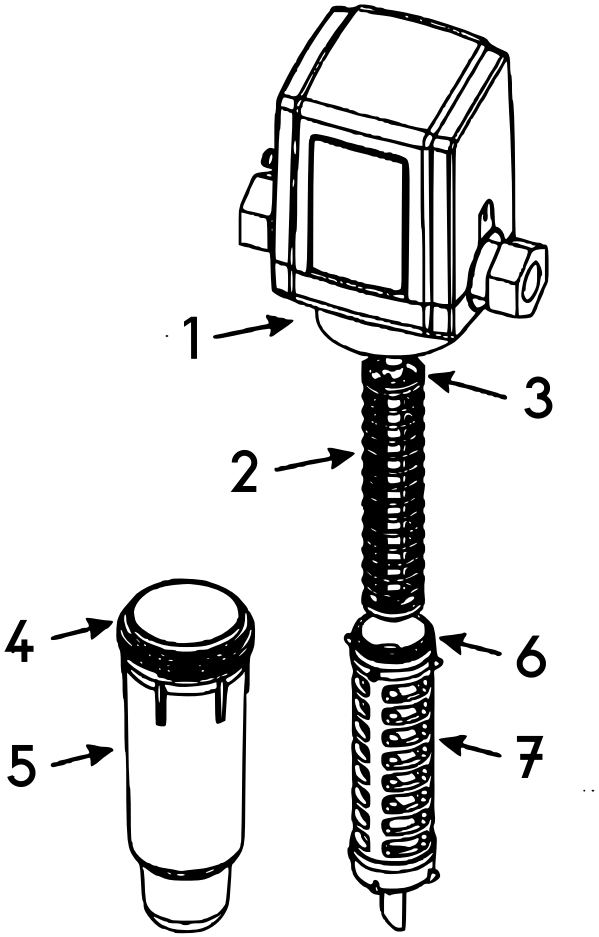

Das zentrale Abflussrohr befindet sich im Siliphos-Filter.

Nr.	Bezeichnung	Nr.	Bezeichnung
1	Gehäuseabdeckung	1	Gehäuseabdeckung
2	Zentrales Abflussrohr	2	Siliphos-Filter
3	Kreuzförmige Montagehalterung	3	Kleines Edelstahlnetz
4	O-Ring	4	O-Ring
5	Gehäuse	5	Gehäuse
6	O-Ring	6	O-Ring
7	Großer Filter	7	Großer Filter

Vorschriften zur Entsorgung

Die EU-Richtlinie über die Entsorgung von Elektro-Altgeräten (WEEE, 2012/19/EU) wurde mit dem Elektro-Gesetz umgesetzt.

Alle von der WEEE betroffenen WilTec Elektro-Geräte, sind mit dem Symbol einer durchgestrichenen Mülltonne gekennzeichnet worden. Dieses Symbol besagt, dass dieses Gerät nicht über den Hausmüll entsorgt werden darf.

Bei der deutschen Registrierungsstelle EAR hat sich die Firma WilTec Wildanger Technik GmbH unter der WEEE-Registrierungsnummer DE45283704 registrieren lassen.

Entsorgung von gebrauchten elektrischen und elektronischen Geräten (Anzuwenden in den Ländern der Europäischen Union und anderen europäischen Ländern mit einem separaten Sammelsystem für diese Geräte). Das Symbol auf dem Produkt oder seiner Verpackung weist darauf hin, dass dieses Produkt nicht als normaler Haushaltsabfall zu behandeln ist, sondern an einer Annahmestelle für das Recycling von elektrischen und elektronischen Geräten abgegeben werden muss.
Durch Ihren Beitrag zum korrekten Entsorgen dieses Produkts schützen Sie die Umwelt und die Gesundheit Ihrer Mitmenschen. Umwelt und Gesundheit werden durch falsches Entsorgen gefährdet.

Materialrecycling hilft den Verbrauch von Rohstoffen zu verringern.

Weitere Informationen über das Recycling dieses Produkts erhalten Sie von Ihrer Gemeinde, den kommunalen Entsorgungsbetrieben oder dem Geschäft, in dem Sie das Produkt gekauft haben.

Anschrift:
WilTec Wildanger Technik GmbH
Königsbenden 12 / 28
D-52249 Eschweiler

Wichtiger Hinweis:

Nachdruck, auch auszugsweise, und jegliche kommerzielle Nutzung, auch von Teilen der Anleitung, nur mit schriftlicher Genehmigung, der WilTec Wildanger Technik GmbH.