AUFBAUANLEITUNG 52426

Nr.	Abbildung	Anz.	Nr.	Abbildung	Anz.
1	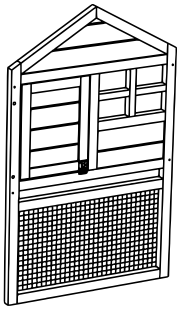	1	7	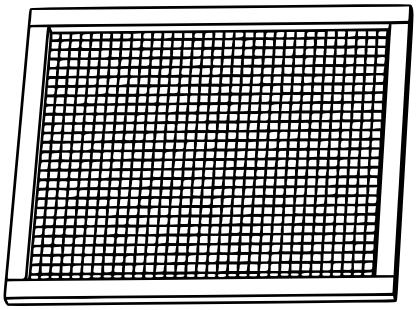	1
2	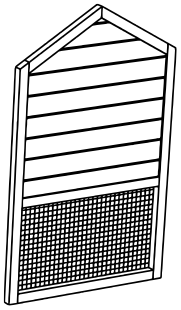	1	8	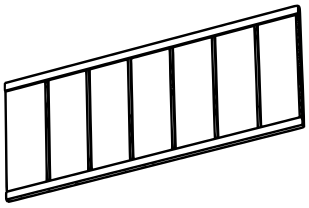	1
3	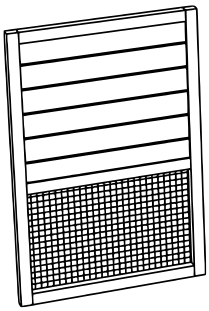	1	9	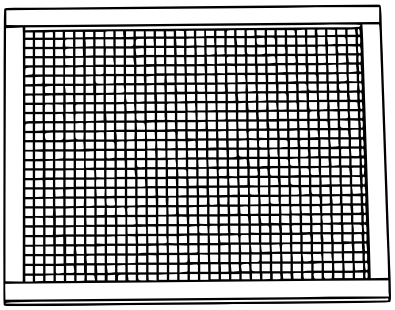	1
4	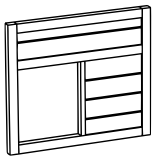	1	10	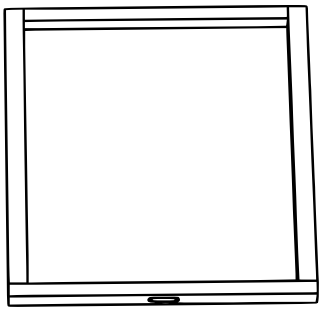	1
5	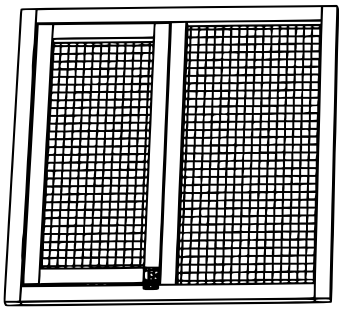	1	11	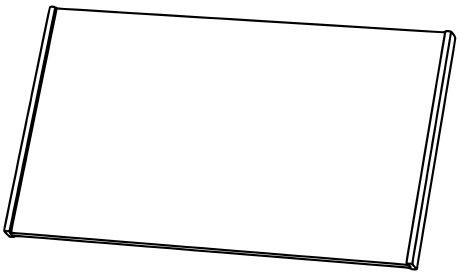	2

AUFBAUANLEITUNG 52426

6	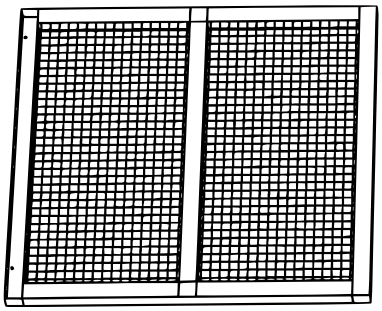	1	**12**	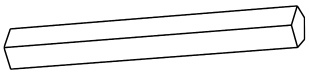	1

A	B	C	D	E	F
3,5×40	3,5×50	3,5×35	3,5×25	3,0×16	
18	4	8	4	2	12

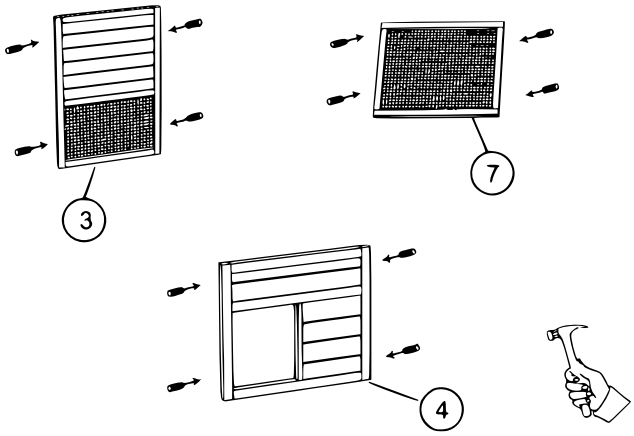

Schritt 1

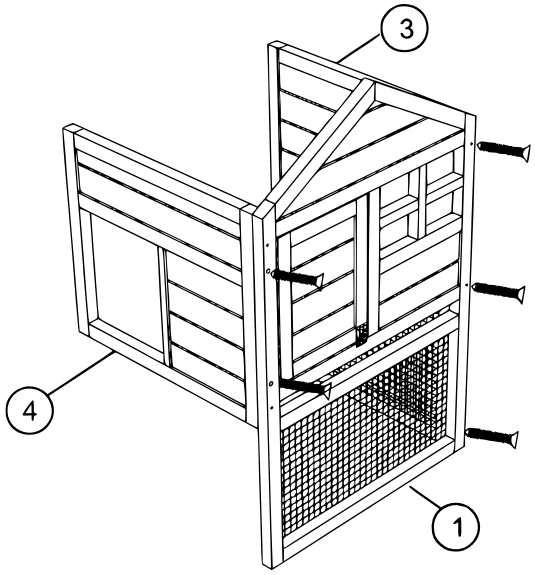

Schritt 2 | A (5)

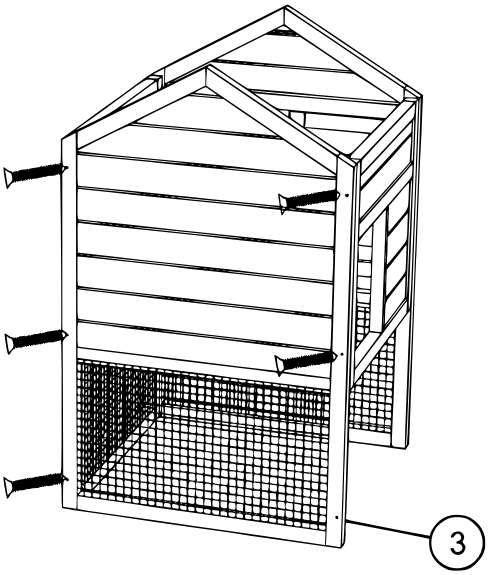

Schritt 3 | A (5)

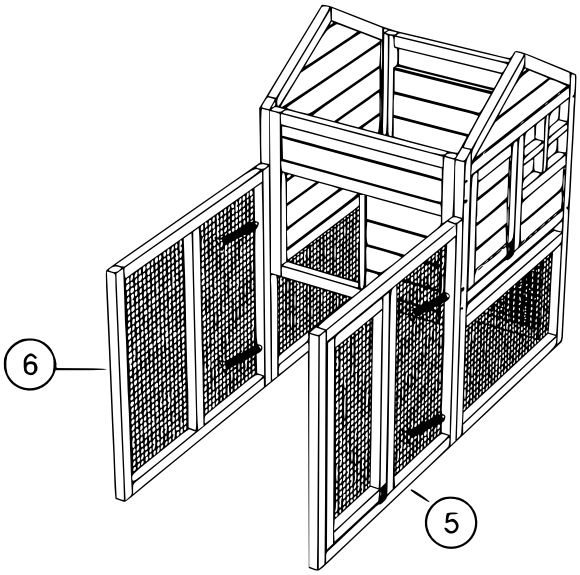

Schritt 4 | B (4)

AUFBAUANLEITUNG 52426

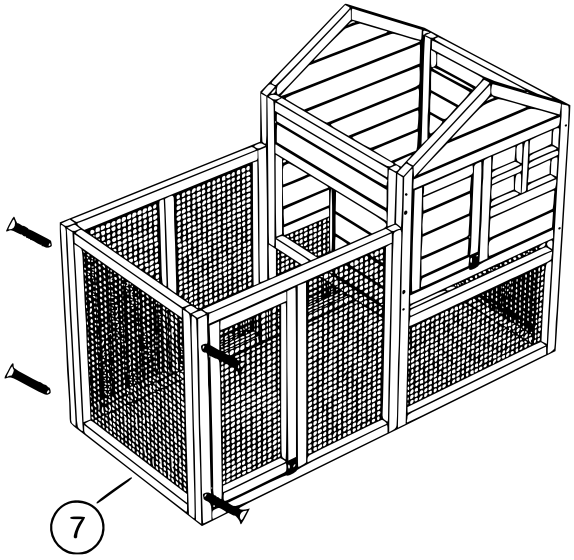

Schritt 5 | A (4)

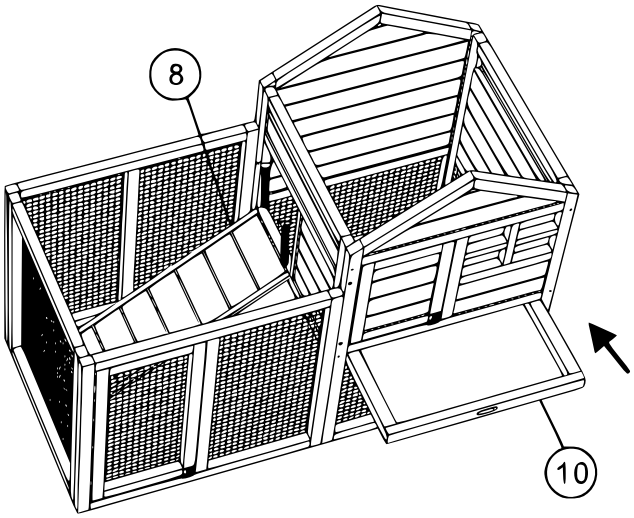

Schritt 6 | E (2)

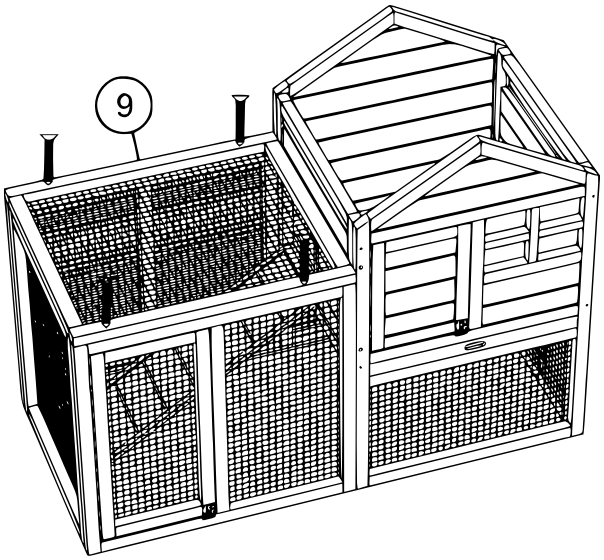

Schritt 7 | A (4)

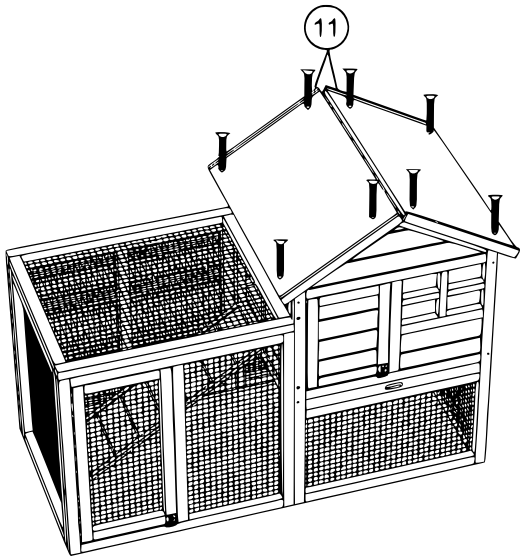

Schritt 8 | C (8)

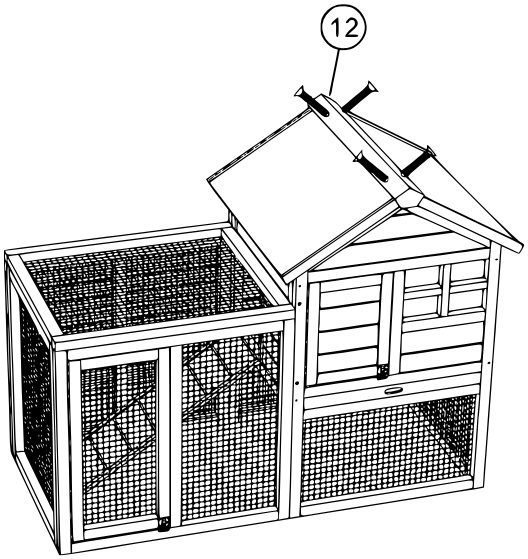

Schritt 9 | D (4)

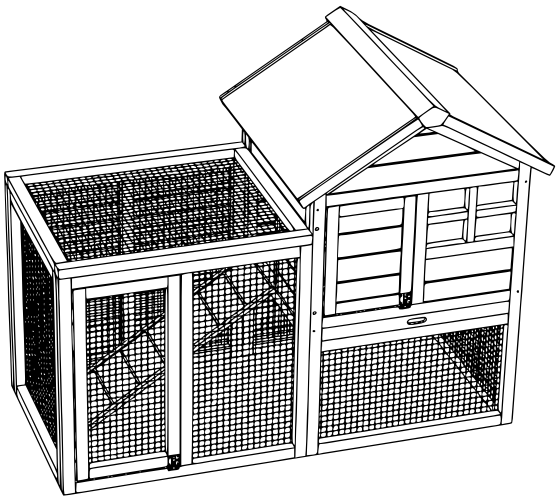

Fertig!

Wichtiger Hinweis: Nachdruck, auch auszugsweise, und jegliche kommerzielle Nutzung, auch von Teilen der Anleitung, nur mit schriftlicher Genehmigung, der WilTec Wildanger Technik GmbH.