AUFBAUANLEITUNG

60120–60123 – Balkongeländer

Buchst.	Bezeich-nung	Abbildung	Anzahl abhängig von Abmessungen (cm)				
			100×90	128×90	156×90	184×90	225×90
A	Handlauf		1	1	1	1	1
B	Grundstange		1	1	1	1	1
C	Schraubrohr		2	2	2	4	4
D	Rohr		5	7	10	10	12
E	Schlüssel		1	1	1	1	1
F	Standfuß		4	4	4	4	4
G	Standfuß-Abdeckring		4	4	4	4	4
H	Dehn-schraube		12	12	12	12	12
I	Schraube		6	6	6	8	8
J	Stift		1	1	1	1	1
K	Aufbauanlei-tung		1	1	1	1	1

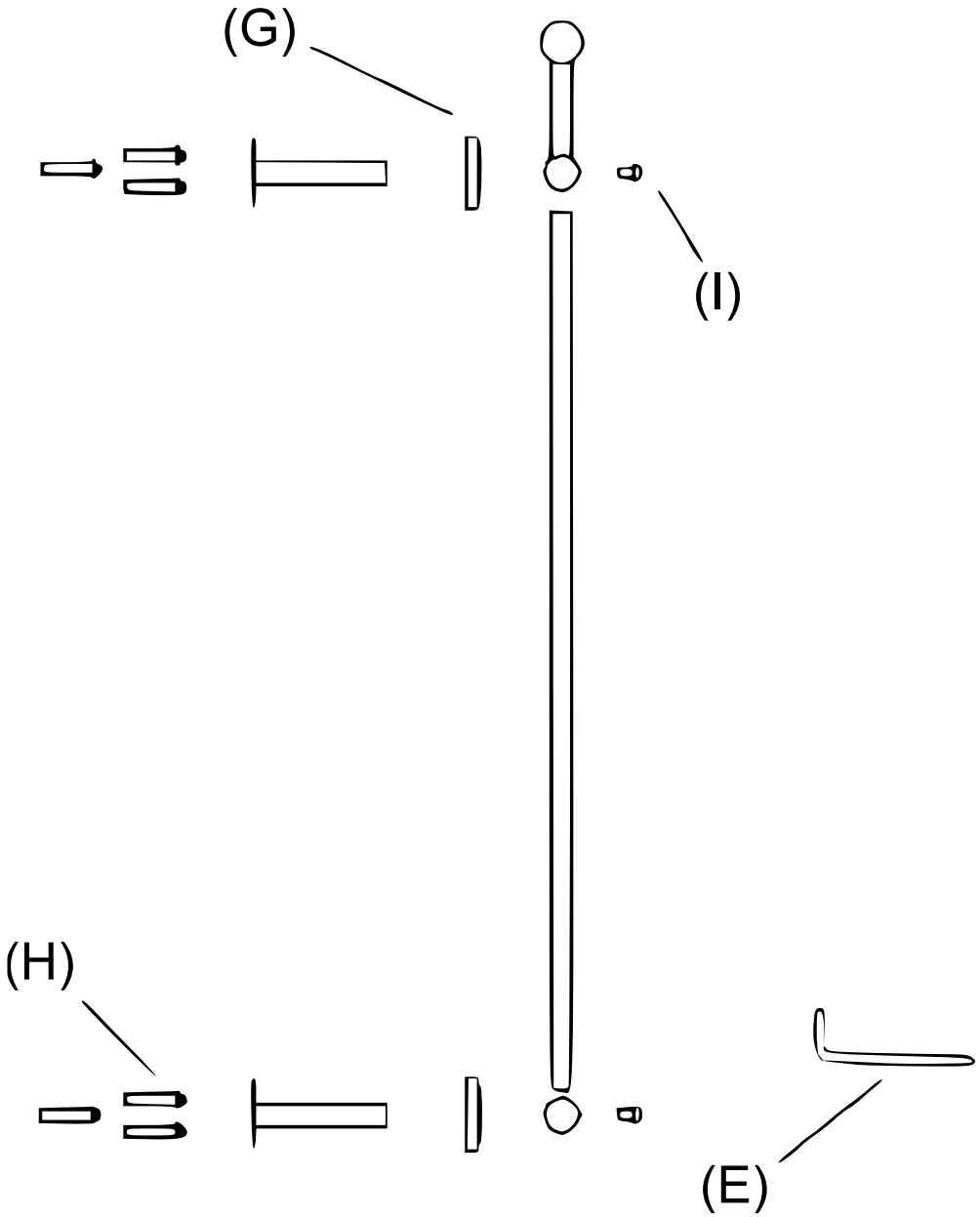

Buchst.	Bezeichnung	Buchst.	Bezeichnung
E	Schlüssel (hiermit schrauben)	H	Dehnschraube
G	Standfuß-Abdeckring	I	Schraube

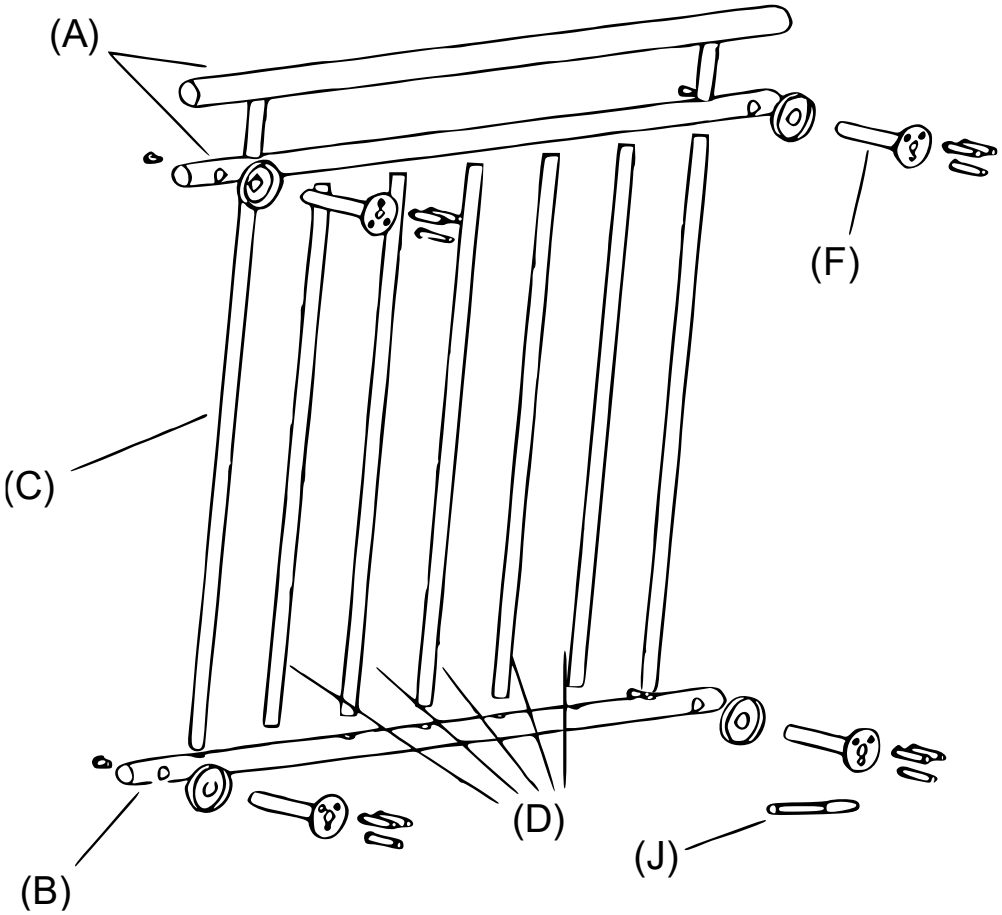

Buchst.	Bezeichnung	Buchst.	Bezeichnung
A	Handlauf	**D**	Rohr
B	Grundstange	**F**	Standfuß
C	Schraubrohr	**J**	Stift (hiermit die Löcher an der Wand markieren)

Abmessungen

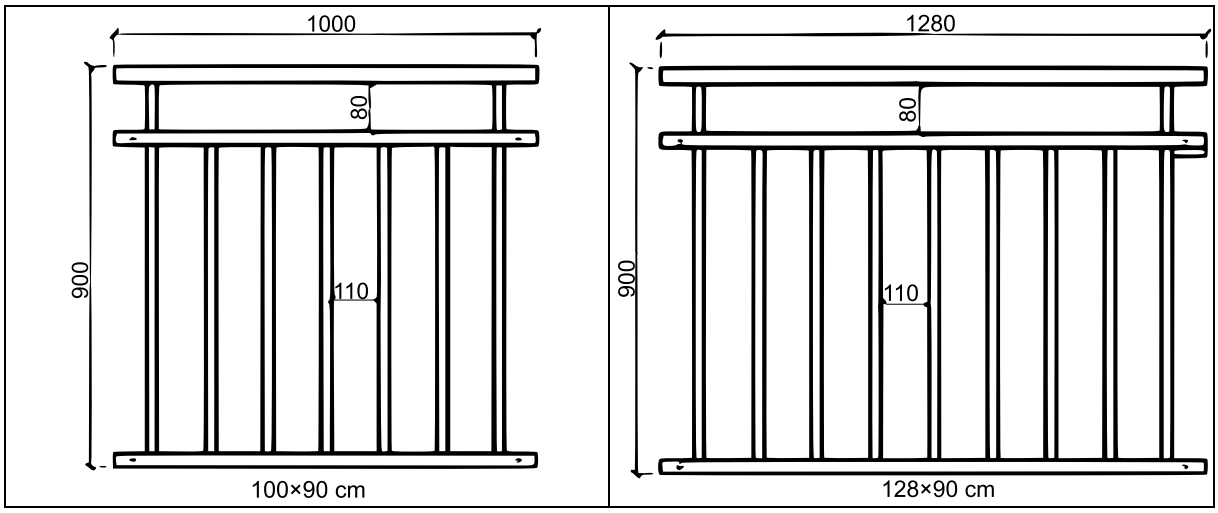

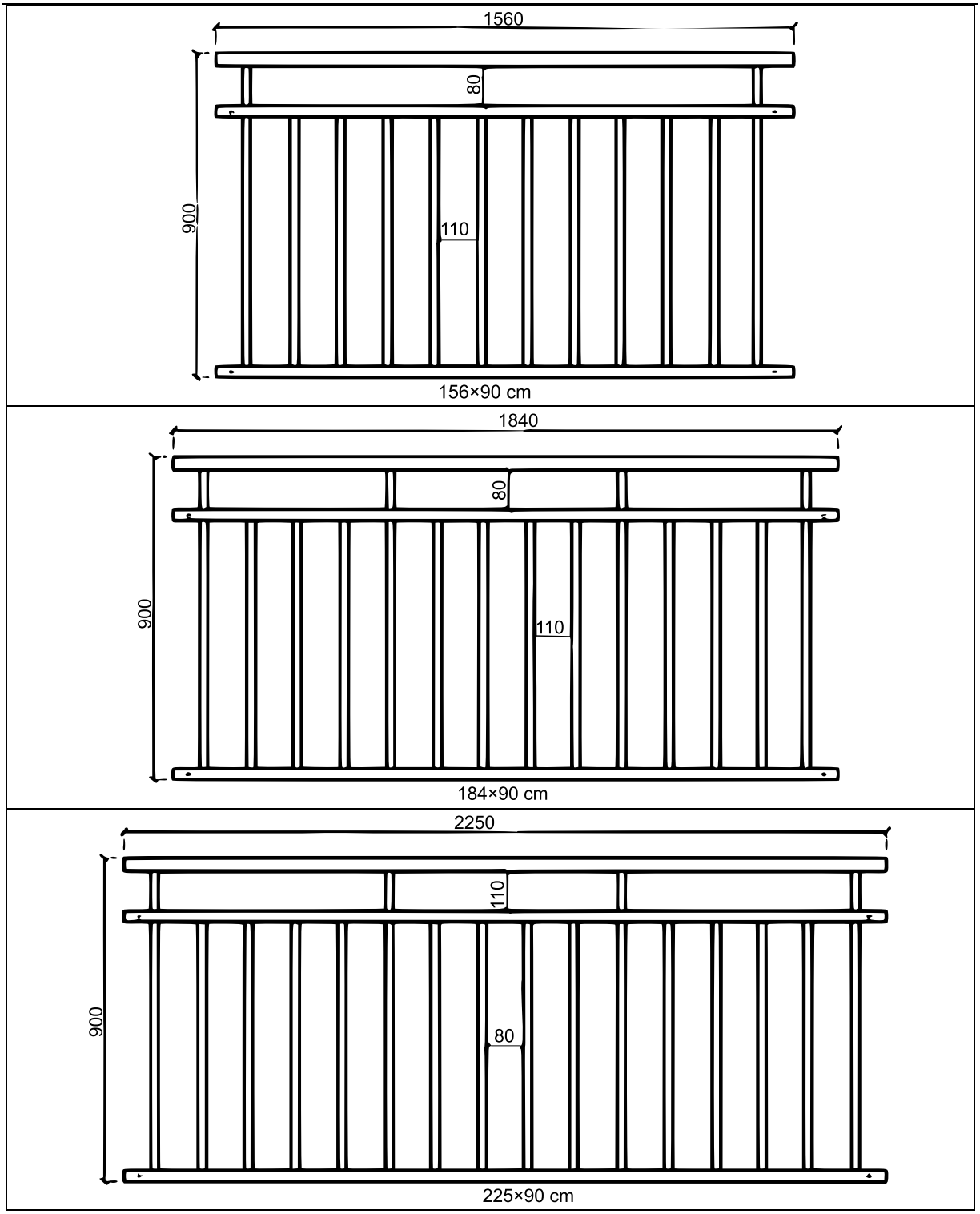

Wichtiger Hinweis:

Nachdruck, auch auszugsweise, und jegliche kommerzielle Nutzung, auch von Teilen der Anleitung, nur mit schriftlicher Genehmigung, der WilTec Wildanger Technik GmbH.