AUFBAUANLEITUNG

60194 – XXL-Hamsterkäfig

Buchst.	Abbildung	Anz.	Buchst.	Abbildung	Anz.
A_1	M4×30	16	E		1
A_2	M3×20	9	F		1
A_3	M3×10	28	G		1
A_4 | A_5		4 | 2	H		1
A_6		1	I | J		1
B		2	K | N		1
C		1	L		1
D		1	M		1

AUFBAUANLEITUNG

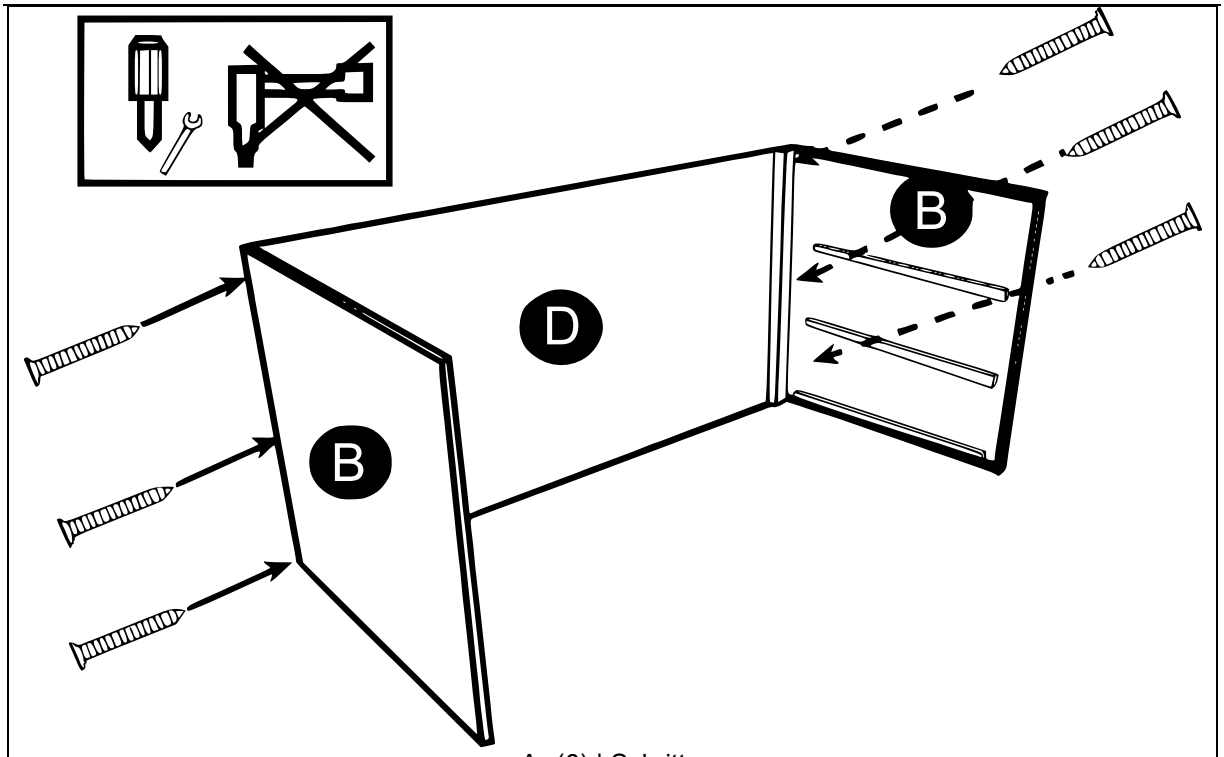

A1 (6) | Schritt 1

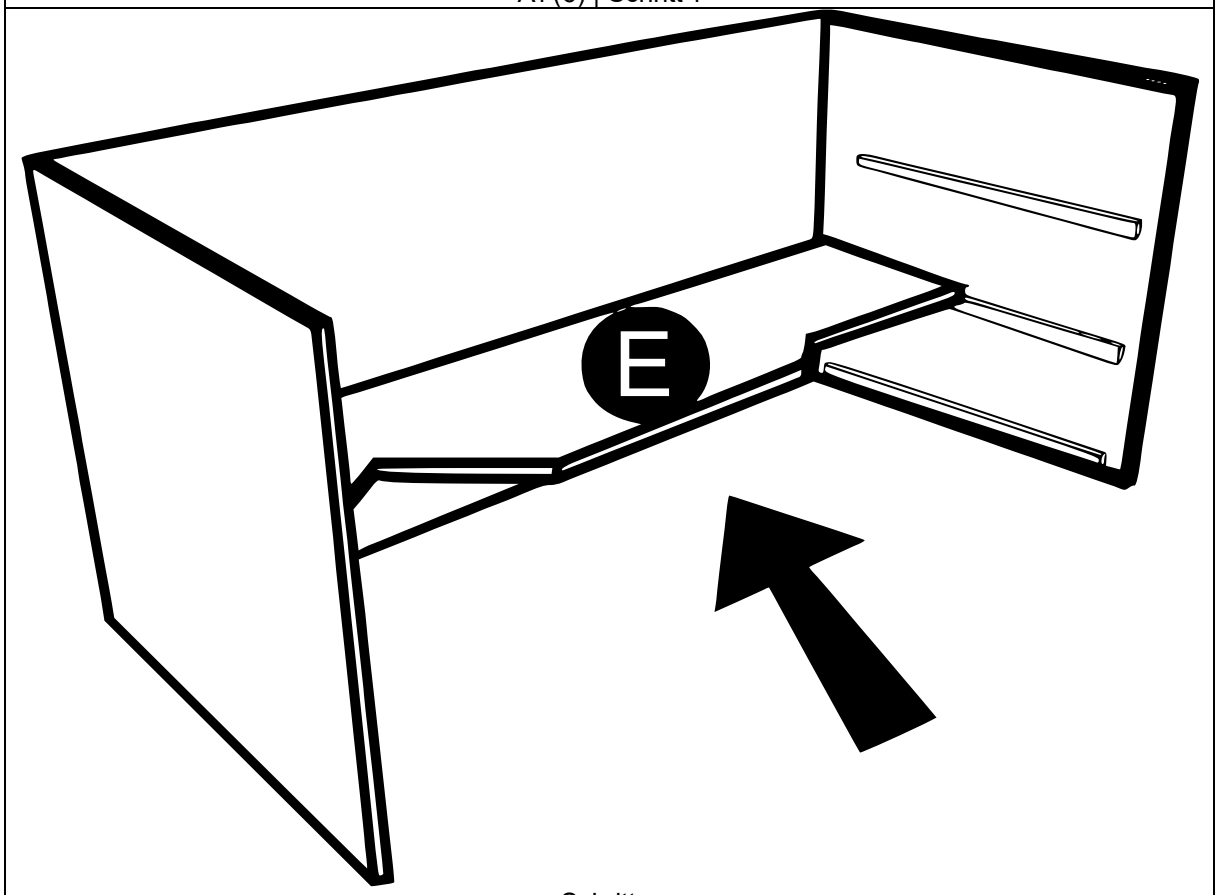

Schritt 2

AUFBAUANLEITUNG

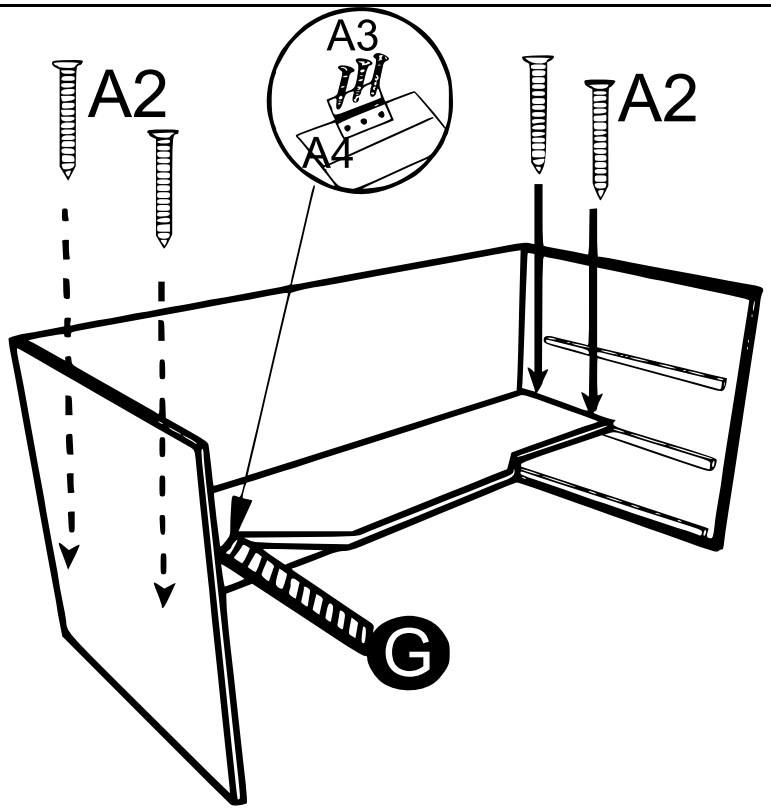

A2 (4) | A3 (6) | A4 (1) | Schritt 3

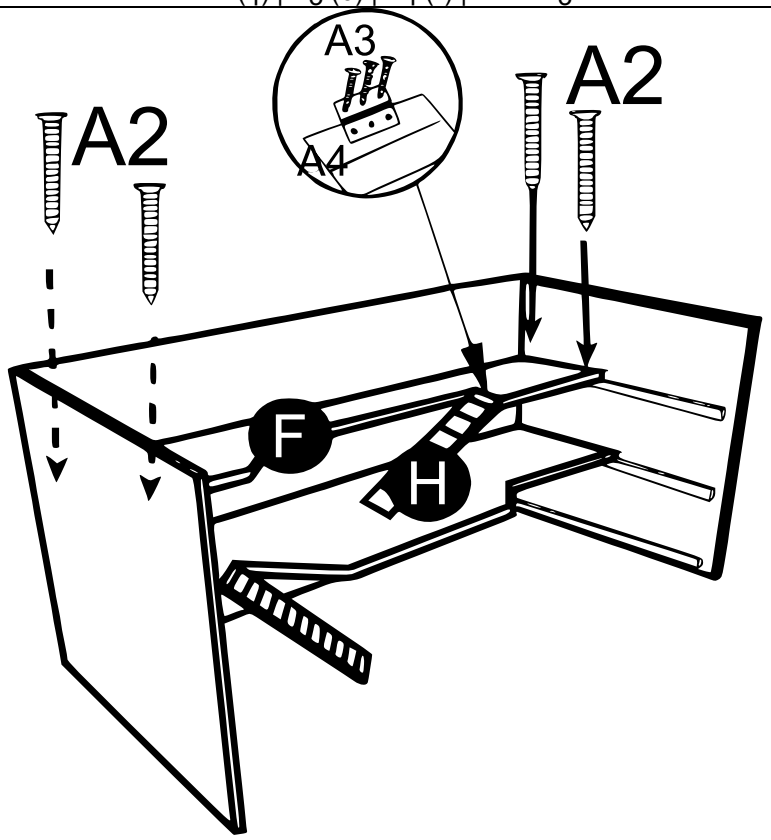

A2 (4) | A3 (6) | A4 (1) | Schritt 4

AUFBAUANLEITUNG

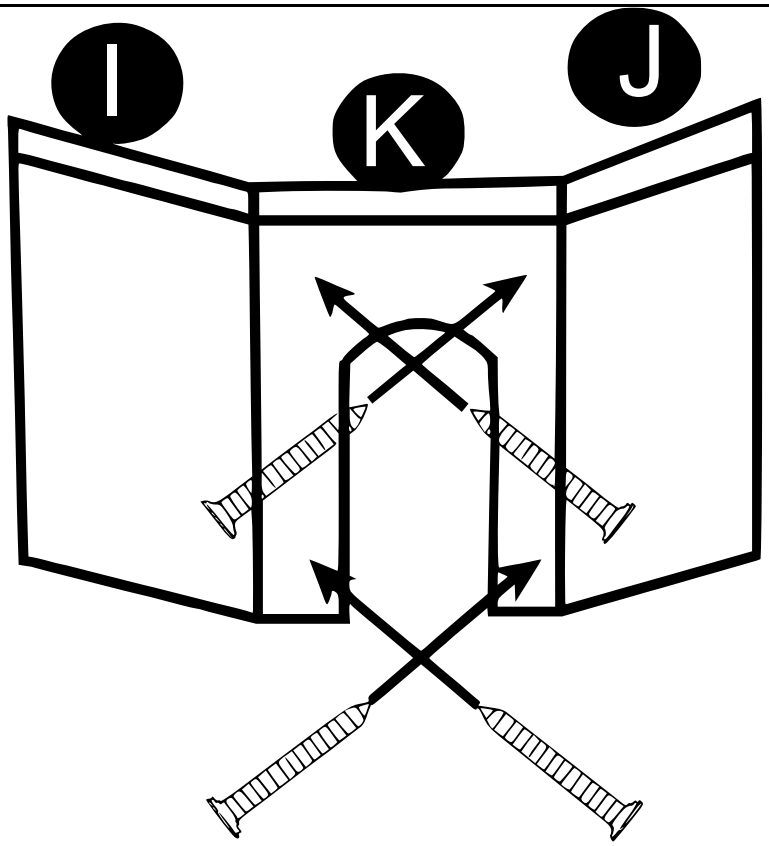

A3 (4) | Schritt 5

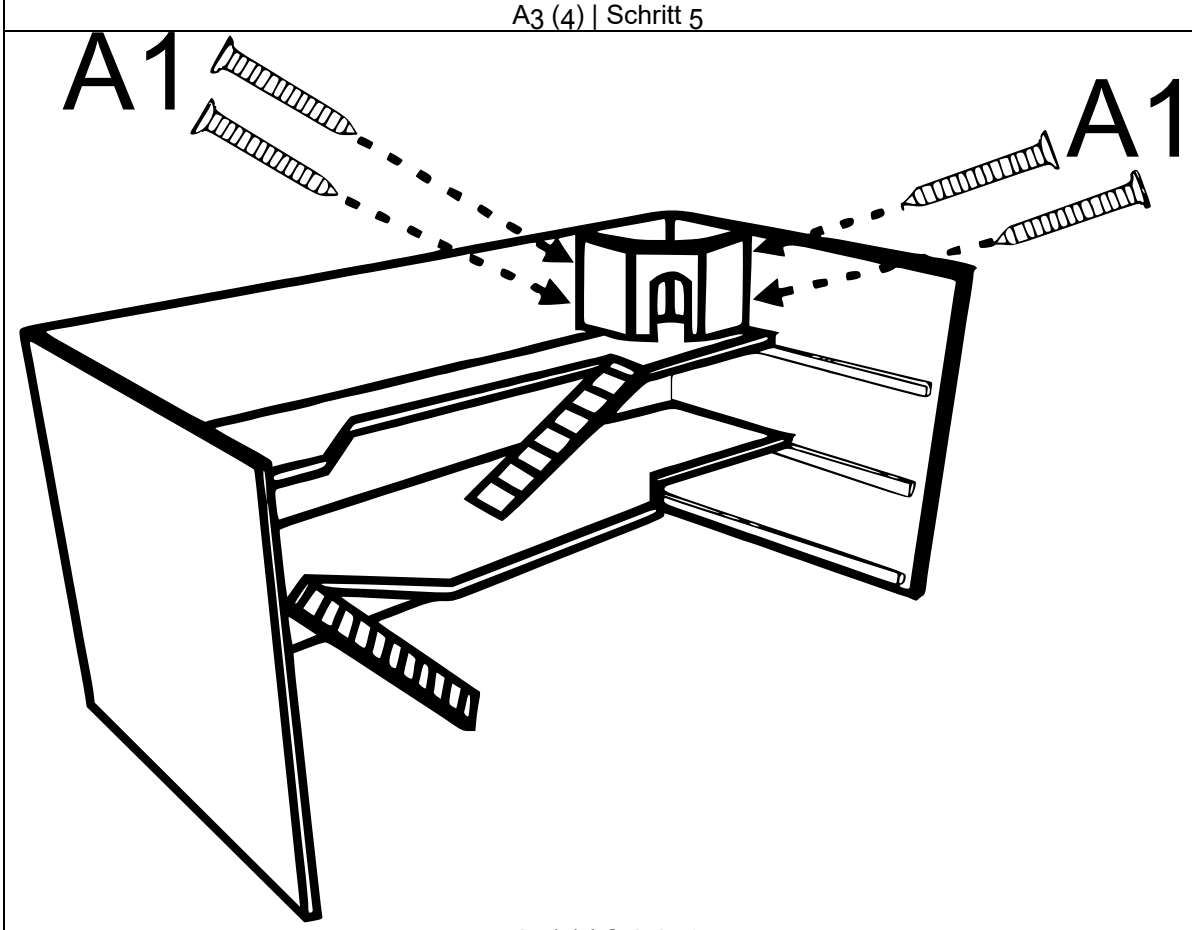

A1 (4) | Schritt 6

AUFBAUANLEITUNG

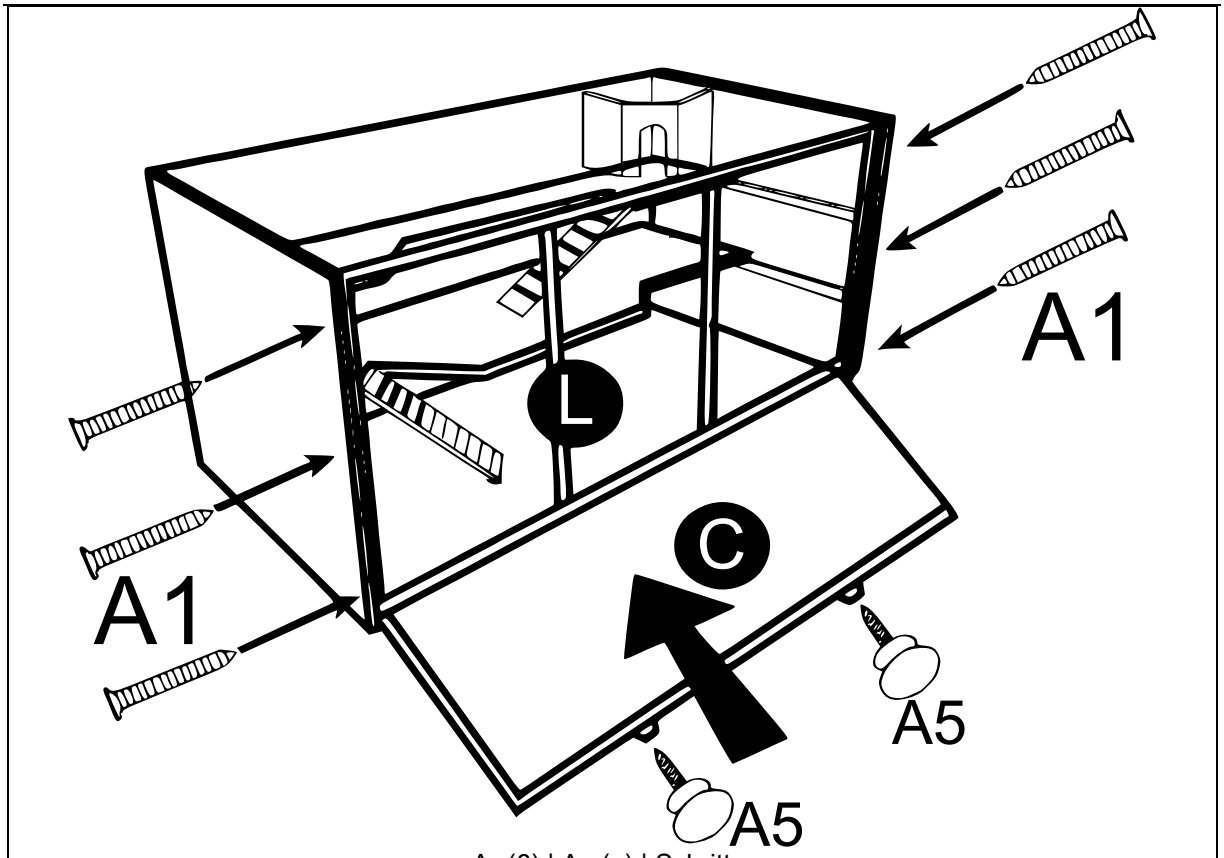

A1 (6) | A5 (2) | Schritt 7

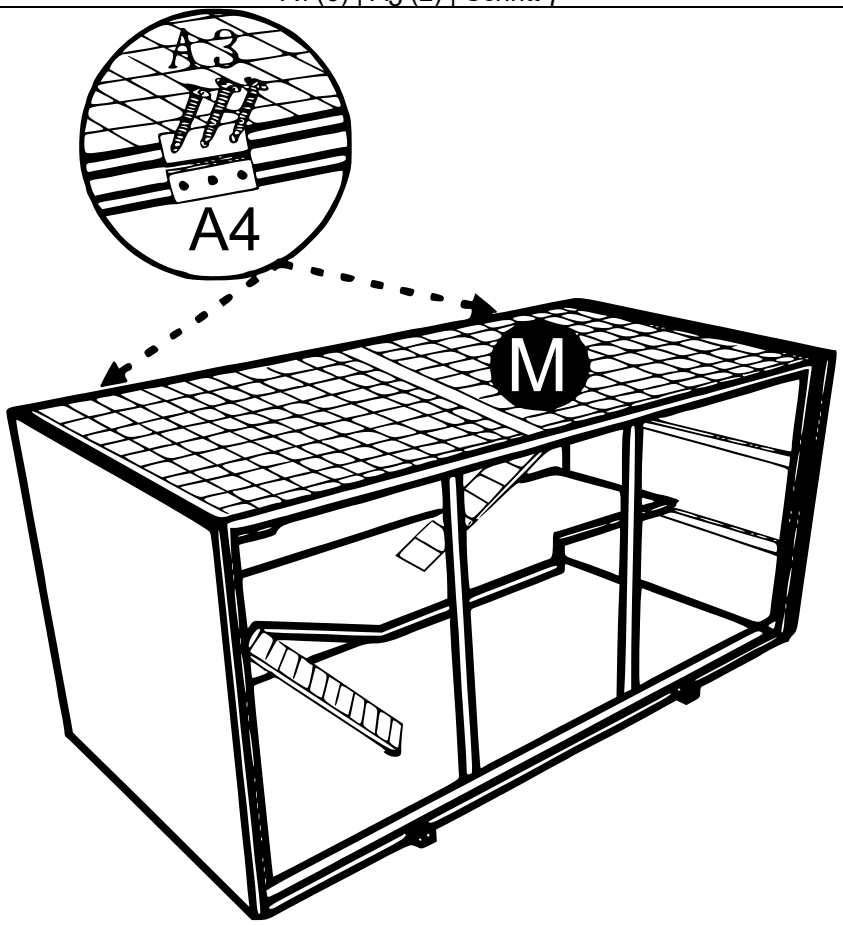

A3 (12) | A4 (2) | Schritt 8

AUFBAUANLEITUNG

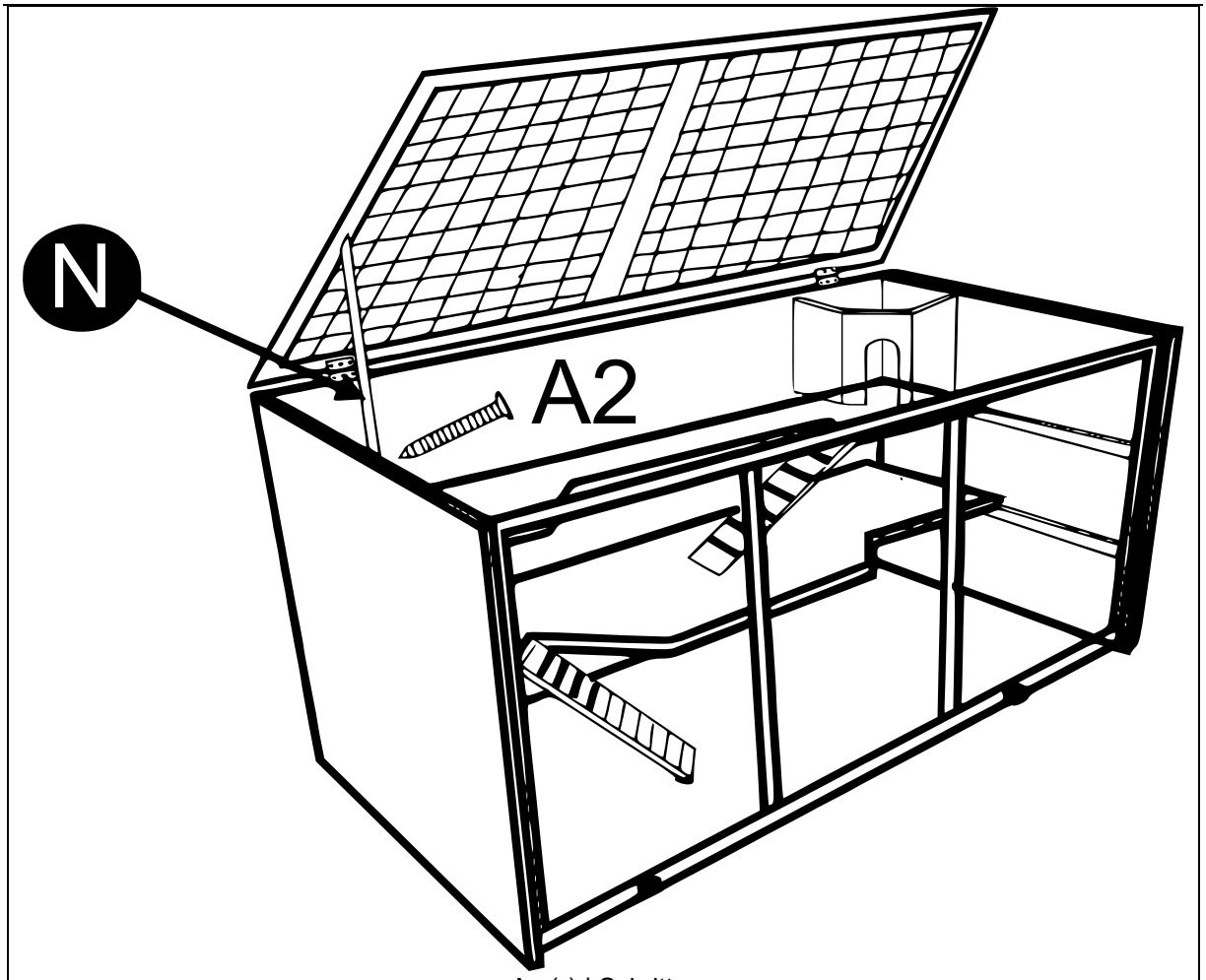

A2 (1) | Schritt 9

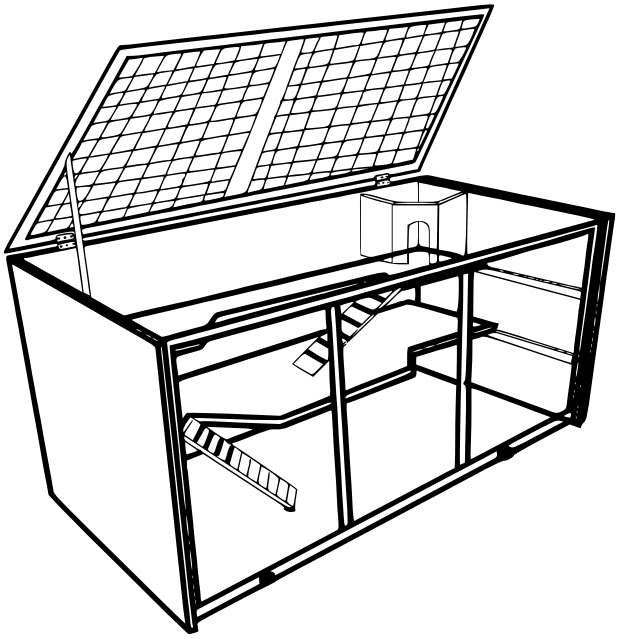

Wichtiger Hinweis:

Nachdruck, auch auszugsweise, und jegliche kommerzielle Nutzung, auch von Teilen der Anleitung, nur mit schriftlicher Genehmigung, der WilTec Wildanger Technik GmbH.