# Bedienungsanleitung

## Reifenregal

**60285**

Abbildung ähnlich, kann je nach Modell abweichen

Vor Inbetriebnahme Bedienungsanleitung und Sicherheitshinweise lesen und beachten.

Technische Änderungen vorbehalten!
Durch stetige Weiterentwicklungen können Abbildungen, Funktionsschritte und technische Daten geringfügig abweichen.

Aktualisierung der Dokumentation
Haben Sie Vorschläge zur Verbesserung oder haben Sie Unregelmäßigkeiten festgestellt, nehmen Sie bitte Kontakt mit uns auf.

Die in diesem Dokument enthaltenen Informationen können sich jederzeit ohne vorherige Ankündigung ändern. Kein Teil dieses Dokuments darf ohne die vorherige schriftliche Einwilligung kopiert oder in sonstiger Form vervielfältigt werden. Alle Rechte bleiben vorbehalten.
Die WilTec Wildanger Technik GmbH übernimmt keine Haftung für eventuelle Fehler in diesem Benutzerhandbuch oder den Anschlussdiagrammen.
Obwohl die WilTec Wildanger Technik GmbH die größtmöglichen Anstrengungen unternommen hat, um sicherzustellen, dass dieses Benutzerhandbuch vollständig, fehlerfrei und aktuell ist, können Fehler nicht ausgeschlossen werden.
Sollten Sie einen Fehler gefunden haben oder uns einen Vorschlag zur Verbesserung mitteilen wollen, dann freuen wir uns darauf von Ihnen zu hören.
Schreiben Sie uns eine E-Mail an

service@wiltec.info

oder verwenden Sie unser Kontaktformular:

https://www.wiltec.de/contacts/

Die aktuelle Version dieser Anleitung in mehreren Sprachen finden Sie in unserem Onlineshop unter:

https://www.wiltec.de/docsearch

Unsere Postadresse lautet:

WilTec Wildanger Technik GmbH
Königsbenden 12
52249 Eschweiler

Für die Rücksendung Ihrer Ware zum Umtausch, zur Reparatur oder für andere Zwecke verwenden Sie bitte die folgende Adresse. Achtung! Um einen reibungslosen Ablauf Ihre Reklamation oder Ihrer Rückgabe zu gewährleisten, kontaktieren Sie vor der Rücksendung unbedingt unser Serviceteam.

Retourenabteilung
WilTec Wildanger Technik GmbH
Königsbenden 28
52249 Eschweiler

E-Mail: **service@wiltec.info**
Tel: +49 2403 55592–0
Fax: +49 2403 55592–15

## Einleitung

Vielen Dank, dass Sie sich zum Kauf dieses Qualitätsproduktes entschieden haben. Um das Verletzungsrisiko zu minimieren, bitten wir Sie, stets einige grundlegende Sicherheitsvorkehrungen zu treffen, wenn Sie dieses Produkt verwenden. Bitte lesen Sie diese Bedienungsanleitung sorgfältig durch und vergewissern Sie sich, dass Sie sie verstanden haben.
Bewahren Sie diese Bedienungsanleitung gut auf.

## Sicherheitshinweise

- Prüfen Sie nach Erhalt den Lieferumfang auf Vollständigkeit und Unversehrtheit.
- Das Regal ist nur für den Privatgebrauch geeignet und sollte nicht gewerblich genutzt werden.
- Halten Sie kleine Teile und Verpackungsmaterialien außerhalb der Reichweite von Kindern.
- Nehmen Sie keine Änderungen am Regal vor.
- Verwenden Sie zur Reinigung einen Schwamm und warmes Seifenwasser. Verwenden Sie keine lösungsmittelhaltigen Reiniger oder Waschmittel, da diese das Regal beschädigen können.
- Legen Sie alle Teile und Elemente auf der Oberseite des Kartons oder einer anderen sauberen Fläche ab. Achten Sie dabei darauf, den Boden nicht zu verkratzen.
- Stellen Sie sicher, dass das Produkt vor Gebrauch vollständig montiert ist.
- Tragen Sie beim Aufbau Handschuhe, um Verletzungen zu vermeiden.
- Die maximale Traglast darf nicht überschritten werden.

## Teileliste

| Nr. | Abbildung | Anz. | Nr. | Abbildung | Anz. |
|---|---|---|---|---|---|
| COA | | 1 | COE | 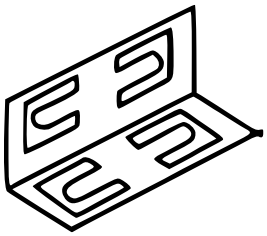 | 4 |
| COB | 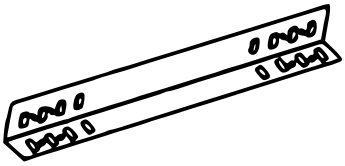 | 8 | COF | 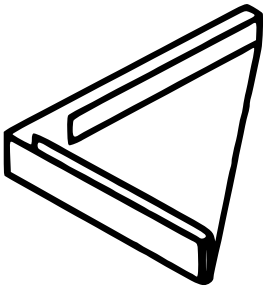 | 8 |
| COC | 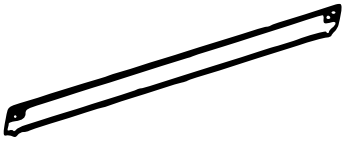 | 6 | COI | | 3 |
| COD | 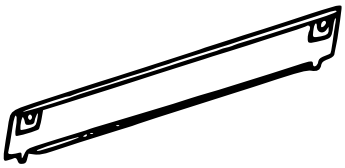 | 6 | | | |

## Montage

*Schritt 1*

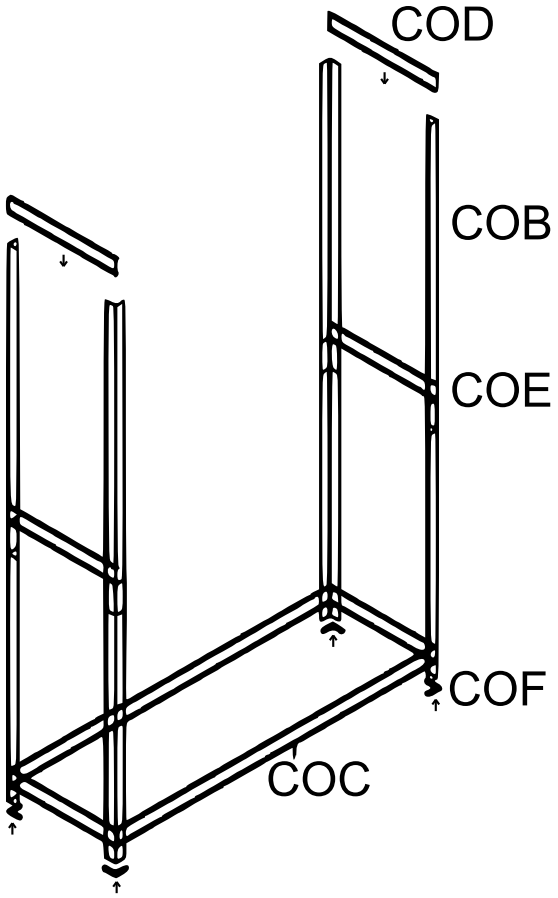


*Schritt 2*

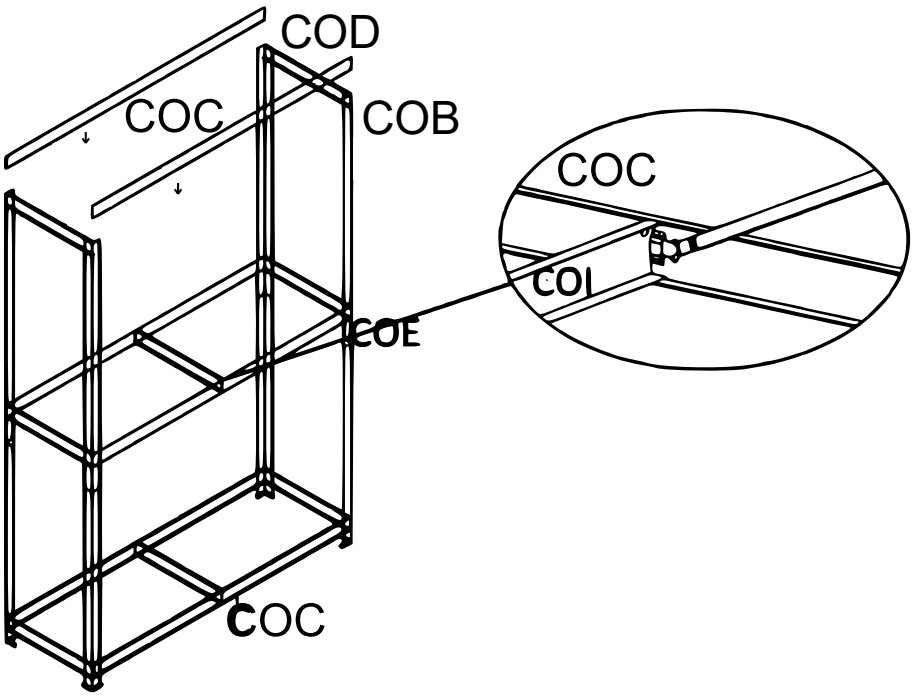

*Schritt 3*

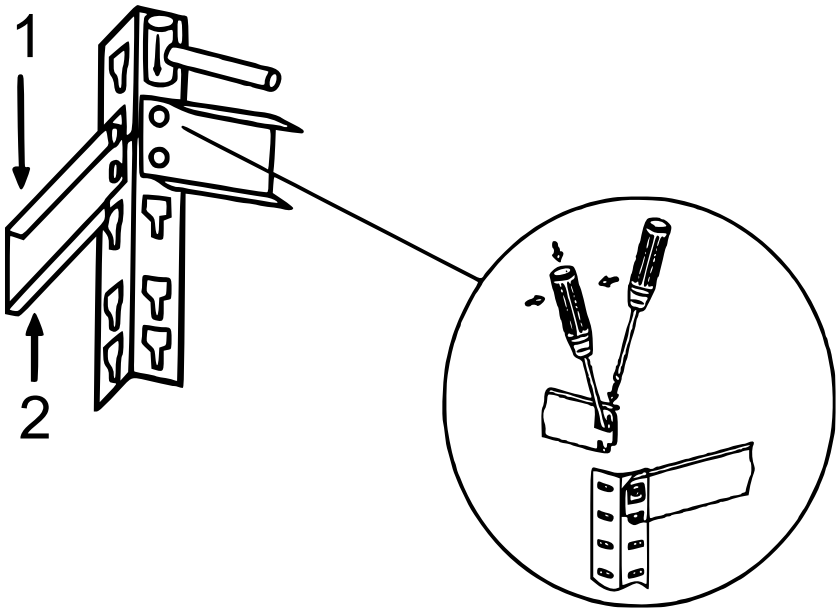


| Nr. | Bezeichnung | Nr. | Bezeichnung |
|---|---|---|---|
| 1 | Breiter Rand | 2 | Schmaler Rand |

*Schritt 4*

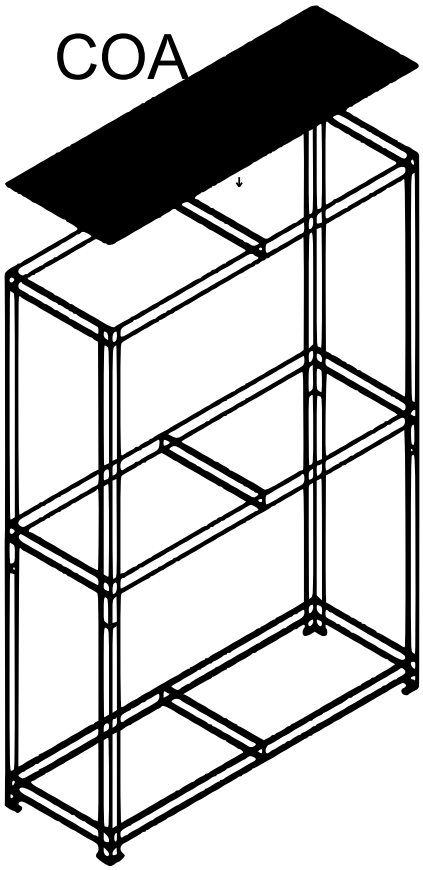


Wichtiger Hinweis: Nachdruck, auch auszugsweise, und jegliche kommerzielle Nutzung, auch von Teilen der Anleitung, nur mit schriftlicher Genehmigung, der WilTec Wildanger Technik GmbH.