Bedienungsanleitung

Erdlochbohrer

61197, 61770, 61771, 61784–61788

Abbildung ähnlich, kann je nach Modell abweichen

Bitte lesen und beachten Sie vor der Inbetriebnahme die Bedienungsanleitung und Sicherheitshinweise!

Technische Änderungen vorbehalten!
Durch stetige Weiterentwicklungen können Abbildungen, Funktionsschritte und technische Daten geringfügig abweichen.

Die in diesem Dokument enthaltenen Informationen können sich jederzeit ohne vorherige Ankündigung ändern. Kein Teil dieses Dokuments darf ohne die vorherige schriftliche Einwilligung kopiert oder in sonstiger Form vervielfältigt werden. Alle Rechte bleiben vorbehalten.
Die WilTec Wildanger Technik GmbH übernimmt keine Haftung für eventuelle Fehler in diesem Benutzerhandbuch oder den Anschlussdiagrammen.
Obwohl die WilTec Wildanger Technik GmbH die größtmöglichen Anstrengungen unternommen hat, um sicherzustellen, dass dieses Benutzerhandbuch vollständig, fehlerfrei und aktuell ist, können Fehler nicht ausgeschlossen werden.
Sollten Sie einen Fehler gefunden haben oder uns einen Vorschlag zur Verbesserung mitteilen wollen, dann freuen wir uns darauf von Ihnen zu hören.
Schreiben Sie uns eine E-Mail an:

service@wiltec.info

oder verwenden Sie unser Kontaktformular:

https://www.wiltec.de/contacts/

Die aktuelle Version dieser Anleitung in mehreren Sprachen finden Sie in unserem Onlineshop unter:

https://www.wiltec.de/docsearch

Unsere Postadresse lautet:

WilTec Wildanger Technik GmbH
Königsbenden 12
52249 Eschweiler

Für die Rücksendung Ihrer Ware zum Umtausch, zur Reparatur oder für andere Zwecke verwenden Sie bitte die folgende Adresse. Achtung! Um einen reibungslosen Ablauf Ihrer Reklamation oder Ihrer Rückgabe zu gewährleisten, kontaktieren Sie vor der Rücksendung unbedingt unser Serviceteam.

Retourenabteilung
WilTec Wildanger Technik GmbH
Königsbenden 28
52249 Eschweiler

E-Mail: **service@wiltec.info**
Tel: +49 2403 55592–0
Fax: +49 2403 55592–15

Einleitung

Vielen Dank, dass Sie sich zum Kauf dieses Qualitätsproduktes entschieden haben. Um das Verletzungsrisiko zu minimieren, bitten wir Sie, stets einige grundlegende Sicherheitsvorkehrungen zu treffen, wenn Sie dieses Produkt verwenden. Bitte lesen Sie diese Bedienungsanleitung sorgfältig durch und vergewissern Sie sich, dass Sie sie verstanden haben.
Bewahren Sie diese Bedienungsanleitung gut auf.

Warnung!

- Um das Verletzungsrisiko zu verringern, muss der Benutzer die Betriebsanleitung gelesen und verstanden haben.
- Versuchen Sie nicht, diesen Erdlochbohrer zu bedienen, bevor Sie alle in dieser Anleitung enthaltenen Anweisungen und Sicherheitsvorschriften gründlich gelesen und verstanden haben. Nichtbeachtung kann zu Unfällen mit Feuer, Stromschlag oder schweren Verletzungen führen. Bewahren Sie die Betriebsanleitung auf und lesen Sie sie regelmäßig durch, um einen sicheren Betrieb gewährleisten und Personen, die mit dem Erdlochbohrer arbeiten, unterweisen zu können.

Bitte lesen Sie alle Anweisungen und befolgen Sie die Sicherheitshinweise!

Sicherheitshinweise

Allgemeine Sicherheitshinweise

- Um den Erdlochbohrer sicher betreiben zu können, lesen und verstehen Sie vor der Verwendung alle Anweisungen. Befolgen Sie alle Sicherheitshinweise. Die Nichteinhaltung einer der folgenden Sicherheitshinweise kann zu schweren Verletzungen führen.
- Lassen Sie Kinder oder ungeschulte Personen dieses Gerät nicht benutzen.
- Der Bohrer darf nur von Erwachsenen in gutem körperlichem Zustand mit Kenntnis der Betriebsanleitung benutzt werden.
- Starten oder betreiben Sie den Motor niemals in einem geschlossenen oder schlecht belüfteten Bereich; das Einatmen der Abgase kann tödlich sein.
- Räumen Sie den Arbeitsbereich vor jedem Gebrauch auf. Entfernen Sie alle Gegenstände wie Steine, Glasscherben, Nägel, Drähte oder Schnüre, die sich in der Schnecke verfangen können.
- Tragen Sie beim Betrieb dieses Gerätes rutschfeste Sicherheitsschuhe, Handschuhe, eine Schutzbrille und einen Gehörschutz.
- Tragen Sie eine schwere lange Hose. Tragen Sie keine lose Kleidung, keine kurze Hose, keinen losen Schmuck jeglicher Art und verwenden Sie das Gerät niemals mit unpassendem Schuhwerk oder gar barfuß.
- Fassen Sie langes Haar zusammen, um zu verhindern, dass es sich in beweglichen Teilen verfängt.
- Halten Sie alle umstehenden Personen, Kinder und Haustiere mindestens 3 m entfernt.
- Betreiben Sie dieses Gerät nicht, wenn Sie müde, krank sind oder unter dem Einfluss von Alkohol, Rausch- oder das Bewusstsein beeinträchtigenden Arzneimitteln stehen.
- Betreiben Sie das Gerät nicht bei schlechter Beleuchtung.
- Achten Sie auf einen festen Stand und behalten Sie das Gleichgewicht. Beugen Sie sich nicht zu weit vor und überschätzen Sie sich nicht. Eine Fehleinschätzung kann zum Verlust des Gleichgewichts oder zum Kontakt mit heißen Oberflächen führen.
- Halten Sie alle Teile Ihres Körpers von beweglichen Teilen fern.
- Berühren Sie den Bereich um den Auspuff oder den Zylinder des Erdlochbohrers nicht, da diese Teile im Betrieb sehr heiß werden.
- Stellen Sie immer den Motor ab und entfernen Sie den Zündkerzendraht, bevor Sie Einstellungen oder Instandsetzungsarbeiten vornehmen; ausgenommen sind hiervon Vergaseranpassungen.
- Überprüfen Sie das Gerät vor jedem Gebrauch auf lose Befestigungselemente, beschädigte Bauteile, Kraftstoffaustritt oder andere Schäden hin. Ersetzen Sie beschädigte Teile vor jeder weiteren Verwendung.

- Die Schwingungen von Hand gehaltener Werkzeuge können bei bestimmten Personen zum sogenannten Raynaud-Syndrom führen. Zu den Symptomen dieser Erkrankung können Kribbeln, Taubheitsgefühl und Erblassen der Finger gehören. Es gibt Maßnahmen, die der Bediener ergreifen kann, um die Folgen von Schwingungen zu verringern:
  - Halten Sie Ihren Körper bei kaltem Wetter warm. Tragen Sie bei der Bedienung des Gerätes Handschuhe, um Hände und Handgelenke warm zu halten.
  - Legen Sie regelmäßige Pausen ein und bewegen Sie sich, um die Durchblutung zu erhöhen.
  - Machen Sie regelmäßig Arbeitspausen. Setzen Sie sich den Schwingungen nicht über einen längeren Zeitraum aus.

  Wenn Sie eines der Symptome dieser Erkrankung verspüren, halten Sie sofort mit der Arbeit inne und gehen zum Arzt.
- Halten Sie das Werkzeug in gutem Zustand. Ziehen Sie die Befestigungselemente regelmäßig fest und ersetzen Sie Verschleißteile rechtzeitig.
- Mischen und lagern Sie den Kraftstoff in einem für Kraftstoff zugelassenen Behälter.
- Mischen Sie Kraftstoff im Freien und an einer Stelle, an der es weder Funken noch Flammen gibt. Entfernen Sie alle verschütteten Kraftstoffreste. Vor dem Starten des Motors müssen Sie sich 9 m von der Betankungsstelle entfernen.
- Stellen Sie den Motor ab und lassen Sie ihn abkühlen, bevor Sie das Gerät betanken oder lagern.
- Lassen Sie den Motor abkühlen, entleeren Sie den Kraftstofftank und sichern Sie das Gerät vor dem Transport in einem Fahrzeug gegen unbeabsichtigte Bewegung.

Besondere Sicherheitshinweise zur Verwendung des Erdlochbohrers

- Ersetzen Sie die Bohrschnecke, wenn Teile davon gerissen, verbogen oder beschädigt sind. Vergewissern Sie sich, dass die Schnecke und/oder die Verlängerungswelle ordnungsgemäß installiert und sicher befestigt sind/ist. Andernfalls kann es zu schweren Verletzungen kommen.
- Vergewissern Sie sich, dass alle Schutzvorrichtungen, Gurte, Abschirmschilde und Griffe ordnungsgemäß angebracht sind.
- Fangen Sie erst an zu arbeiten, wenn Sie Ihren Arbeitsbereich freigeräumt haben. Arbeiten Sie nicht in der Nähe von Stromkabeln oder unterirdischen Versorgungsleitungen. Es wird dringend empfohlen, dass Sie sich vor Beginn der Bohrarbeiten mit den Ortsbehörden in Verbindung setzen.
- Wenn sich die Schnecke im Leerlauf dreht, stoppen Sie den Motor und passen Sie die Leerlaufeinstellungen sofort wie in dieser Anleitung beschrieben an.
- Verwenden Sie zusammen mit diesem Gerät nur die Ersatzschnecken des Herstellers. Verwenden Sie keine anderen Aufsätze.
- Arbeiten Sie niemals ohne Sicherheitskupplung im betriebsbereiten Zustand. Die Sicherheitskupplung rastet ein, wenn der Motor im Leerlauf ist oder wenn ein fester Gegenstand berührt wird.
- Ersetzen Sie die Schnecke sofort, wenn daran Risse oder andere Schäden auftreten.
- Halten Sie beide Griffe während des Betriebs gut fest.
- Verwenden Sie den Bohrer niemals, wenn sich die Griffe oberhalb Ihrer Taille befinden. Wenn Sie bohren, während sich die Griffe auf dieser Höhe befinden, ist das Gerät nicht mehr vollständig beherrschbar, was zu schweren Brustverletzungen führen kann, wenn ein harter Gegenstand berührt wird.
- Tragen Sie die Bohrmaschine niemals bei laufendem Motor.
- Tragen Sie die Bohrmaschine bei abgestelltem Motor und abgenommenem Bohrer.
- Bohren Sie niemals waagerecht. Diese Bohrmaschine darf nur betrieben werden, wenn die Schnecke mit dem Boden einen rechten Winkel (90°) bildet.
- Halten Sie die Griffe immer trocken und sauber.
- Bevor Sie mit dem Bohren beginnen, vergewissern Sie sich, dass der Bohrer nicht blockiert ist.
- Arbeiten Sie immer in einer festen und sicheren Position.
- Berühren Sie niemals die Bohrschnecke und führen Sie keine Wartungsarbeiten durch, während der Motor läuft.
- Führen Sie den Erdlochlochbohrer fest mit beiden Händen und beachten Sie sämtliche Schritte der Routinewartung. Andere Reparaturen müssen von einer autorisierten Fachkraft durchgeführt werden.

- Lagern Sie das Gerät senkrecht an einem trockenen Ort und mit leerem Kraftstofftank.
- Wenn die Bohrschnecke klemmt, stoppen Sie den Motor sofort.

Bildzeichen und ihre Bedeutung

Wichtig! Einige der folgenden Bildzeichen werden auf Ihrem Werkzeug verwendet. Schauen Sie sie aufmerksam an und lernen Sie ihre Bedeutung kennen. Wenn Sie die Bedeutung dieser Bildzeichen kennen, können Sie das Werkzeug besser und sicherer bedienen.

Bildzeichen		Erklärung
	Sicherheitssymbol	Kennzeichnet Gefahren, Warnungen oder Vorsichtsmaßnahmen. Es bedeutet **„Achtung! Es geht um Ihre Sicherheit!“.**
	Lesen Sie die Bedienungsanleitung	Ihr Handbuch enthält besondere Hinweise auf mögliche Sicherheitsbedenken sowie Betriebs- und Bedienhinweise. Lesen Sie **alle** Informationen sorgfältig durch, um einen sicheren Gebrauch zu gewährleisten.
	Augen- und Gehörschutz	Tragen Sie bei der Bedienung dieses Geräts einen Augen- und Gehörschutz.
	Umstehende Personen fernhalten	Halten Sie alle umstehenden Personen mindestens 3 m entfernt.
	Sicherheitsschuhe	Tragen Sie bei der Verwendung dieses Geräts rutschfeste Sicherheitsschuhe.
	Schutzhandschuhe	Tragen Sie rutschfeste, strapazierfähige Handschuhe.
	Nicht rauchen	Rauchen Sie nicht, wenn Sie Kraftstoff mischen oder den Kraftstofftank auffüllen.
	Treibstoff	Bleifreies Benzin für Kraftfahrzeuge mit einer Oktanzahl von 90 ([R+M]/2) oder höher verwenden.
	Öl	Verwenden Sie synthetisches Zweitaktöl für luftgekühlte Motoren.
	Benzin- und Ölgemisch	Mischen Sie das Kraftstoffgemisch gründlich und auch jedes Mal vor dem Tanken.
	Schalter	Ein-/Ausschalter **I** = AN (zum Starten) **O** = AUS (zum Stoppen)

Wartung

Die Wartung erfordert äußerste Sorgfalt und Kenntnisse und sollte nur von einem qualifizierten Servicetechniker durchgeführt werden. Für Schäden, die durch eine unsachgemäße Reparatur oder Wartung entstanden sind, wird keine Verantwortung übernommen.

Technische Daten

Abmessungen (mm)	**Gerät**	530 × 370 × 320
	Schaft	58 × ⌀ 20
Leergewicht (kg)		9,5
Anwendung/Information/Ausstattung		Benzin-Öl-Mischrate: 1:30 Übersetzungsverhältnis: 40:1
Motorbauart		Luftgekühlter 2-Takt-1-Zylinder-Benzinmotor
Zündung		Transistor-Magnetzünder (CDI)
Max. Motorleistung	**Leistung** (kW)	1,4
	Leistung (PS)	1,9
	Drehzahl (U/min)	6500
	Hubraum (cm³)	52
Tankinhalt (ℓ)		0,98
Kompatible Bohraufsätze (mm)		⌀ 100–300

Montage

Auspacken

- Nehmen Sie das Werkzeug und das Zubehör vorsichtig aus dem Karton. Achten Sie darauf, dass alle in der Stückliste aufgeführten Teile enthalten sind.
- Überprüfen Sie das Werkzeug sorgfältig, um sicherzustellen, dass während des Transports nicht zerbrochen und kein anderer Schaden entstanden ist.
- Entsorgen Sie das Verpackungsmaterial erst, nachdem Sie das Gerät sorgfältig geprüft und festgestellt haben, dass es zufriedenstellend betrieben werden kann.

Warnungen!

- Wenn Teile fehlen, dürfen Sie dieses Werkzeug erst dann in Betrieb nehmen, wenn die fehlenden Teile ersetzt worden sind. Andernfalls kann es zu schweren Verletzungen kommen.
- Versuchen Sie nicht, dieses Werkzeug baulich zu verändern oder Zubehör herzustellen, das nicht für die Verwendung mit diesem Werkzeug empfohlen wird. Jede dieser Maßnahmen oder Veränderungen ist missbräuchlich und kann zu einem gefährlichen Betriebszustand führen. Es besteht Verletzungsgefahr!

Teilebezeichnung und Funktionen

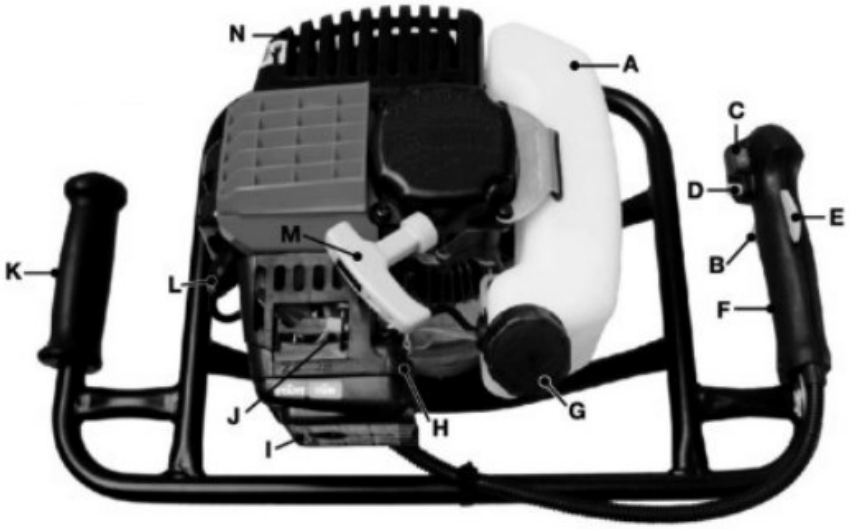

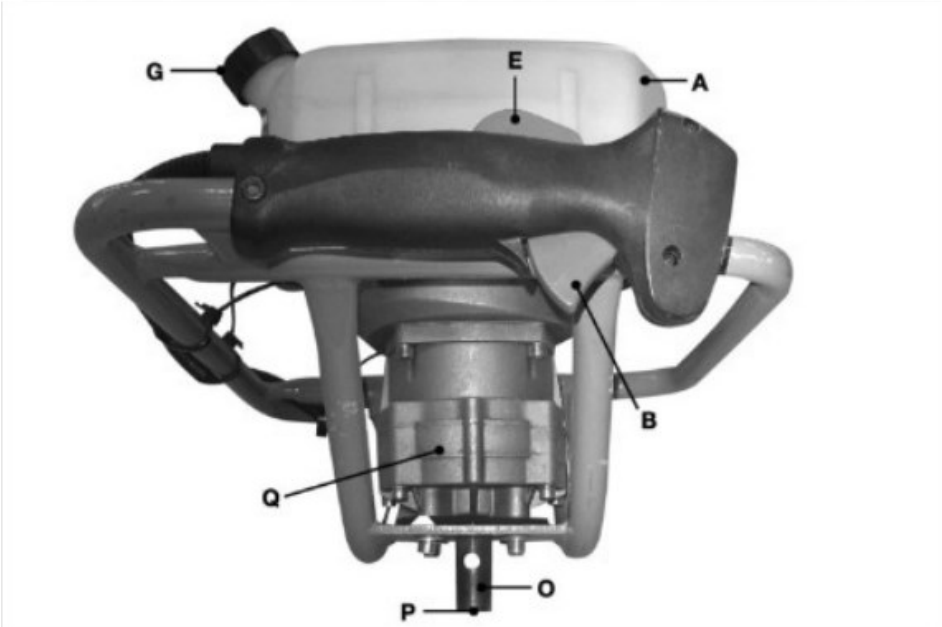

Buchst.	Bezeichnung	Buchst.	Bezeichnung	Buchst.	Bezeichnung
A	Tank	**G**	Tankdeckel	**M**	Startergriff
B	Gashebelauslöser	**H**	Primerpumpe	**N**	Auspuff
C	Motorschalter	**I**	Luftfiltergehäuse	**O**	Kolbenbolzenaufnahme
D	Gashebelsperre	**J**	Chokehebel	**P**	Antriebswelle
E	Abzugssperre	**K**	Linker Handgriff	**Q**	Getriebe
F	Rechter Handgriff	**L**	Zündkerzenkappe		

Der sichere Gebrauch dieses Produkts setzt ein Verständnis der Angaben über das Produkt und der in dieser Bedienungsanleitung aufgeführten Hinweise sowie Kenntnisse über das von Ihnen angestrebte Projekt voraus. Machen Sie sich vor der Nutzung Ihres Projekts mit allen Betriebsfunktionen und Sicherheitsregeln vertraut.

- *Luftfiltergehäuse*
  Das Luftfiltergehäuse enthält den Luftfilter, der dazu beiträgt, die Menge an Schmutz und Staub, die während des Betriebs in das Gerät gelangt, zu begrenzen.

- *Chokehebel*
  Der Chokehebel wird beim Starten des Motors verwendet.

- *Antriebswelle*
  Die Antriebswelle ist mit Aufsätzen verbunden, die die Bewegung übertragen.

- *Motorschalter*
  Der Motorschalter wird zusammen mit dem Rückstoßstartergriff zum Starten des Motors verwendet. Es wird auch zum Abstellen des Motors verwendet.

- *Getriebe*
  Das Getriebe überträgt langsam die Motordrehzahl auf eine höhere Drehmomentabgabe.

- *Kolbenbolzenaufnahme*
  Die Kolbenbolzen sichern die Befestigungen an der Antriebswelle über die Aufnahmebohrungen.

- *Primerpumpe*
  Mit der Primerpumpe wird der Vergaser vor dem Kaltstart oder nach einer längeren Nichtbenutzung aufgewärmt.

- *Seilzugstarter*
  Der Seilzugstarter wird (zusammen mit dem Motorschalter) zum Starten des Motors verwendet.

- *Gashebelsperre*
  Die Gashebelsperre wird verwendet, um den Motor beim Kaltstart zu unterstützen.

- *Gashebelauslöser*
  Der Gashebelauslöser hilft dem Bediener, die Geschwindigkeit der Schnecke an die jeweilige Bodenbeschaffenheit anzupassen.

- *Abzugsperre*
  Die Abzugsperre verhindert, dass der Bediener versehentlich den Gashebel betätigt. Die Abzugsperre muss vor Betätigen des Gashebels gedrückt werden.

Montage der Bohrschnecken

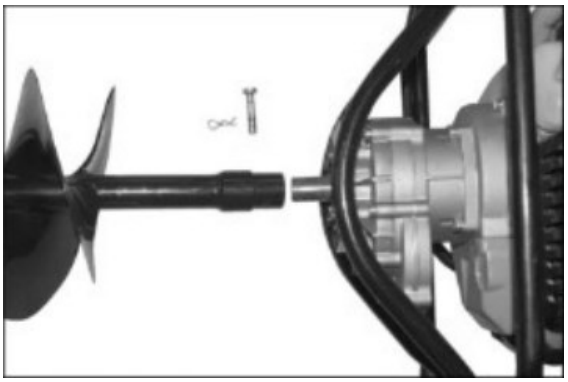

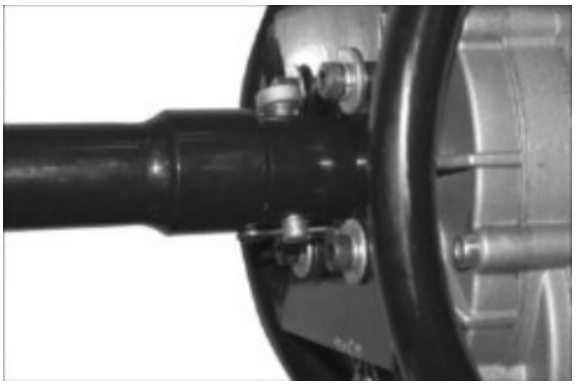

Richten Sie die Motorantriebswelle nach dem Sitz der Bohrschnecke aus und sichern Sie sie mit dem entsprechenden Kolbenbolzen und der R-Klammer.

Hinweis! Beginnen Sie nicht mit dem Graben ohne angebrachte Bohrschnecke.

WARNUNG!
Verwenden Sie den Bohrer niemals, wenn sich die Griffe oberhalb Ihrer Taille befinden. Wenn Sie bohren, während sich die Griffe auf dieser Höhe befinden, ist das Gerät nicht mehr vollständig beherrschbar, was zu schweren Brustverletzungen führen kann, wenn ein harter Gegenstand berührt wird.

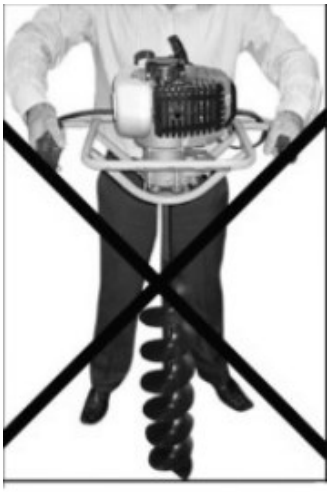

Niemals mit den Griffen oberhalb der Taille verwenden!

WARNUNG!
Ändern Sie nicht die Übersetzung des Untersetzungsgetriebes. Die Eigenschaften der Maschine können sich ändern, und es können unvorhergesehene Reaktionen auftreten.

Regeln für die Arbeit mit dem Gerät

Warnung!
Befolgen Sie immer die Sicherheitsvorschriften. Der Erdlochbohrer darf nur für Erdbohrungen verwendet werden. Verriegeln Sie den Bohrer nicht auf festen Stützen. Es ist verboten, andere als die vom Hersteller angegebenen und zugelassenen Werkzeuge oder Aufsätze zu verwenden.

Betrieb

Warnung!
Seien Sie beim Umgang mit Geräten nicht unvorsichtig, auch wenn Sie mit dem Umgang vertraut sind. Denken Sie daran, dass schon der winzigste Augenblick Unaufmerksamkeit ausreicht, um schwere Verletzungen zu verursachen.

Warnung!
Tragen Sie bei der Arbeit mit diesem Werkzeug immer eine Schutzbrille mit Seitenschutz. Nichtbeachtung kann dazu führen, dass Fremdkörper in die Augen gelangen, was zu Verletzungen führen kann.

Warnung!
Verwenden Sie keine Aufsätze oder Zubehörteile, die nicht vom Hersteller dieses Werkzeugs empfohlen werden. Die Verwendung nicht empfohlener Aufsätze oder Zubehörteile kann zu Verletzungen führen.

Hinweis!
Lesen Sie die Bedienungsanleitung und befolgen Sie Warn- und Sicherheitshinweise.

Hinweis!
Halten Sie alle umstehenden Personen, insbesondere Kinder und Haustiere, mindestens 3 m vom Arbeitsbereich entfernt.

Sicherheit beim Umgang mit und Nachfüllen von Kraftstoff

- Gehen Sie immer vorsichtig mit dem Kraftstoff um, er ist leicht entzündlich.
- Betanken Sie das Gerät immer im Freien und nur an Stellen, an denen es keine Funken und Flammen gibt.
- Rauchen Sie nicht im Betankungsbereich!
- Atmen Sie die Kraftstoffdämpfe nicht ein!
- Lassen Sie Benzin und Öl nicht mit der Haut in Berührung kommen.

- Halten Sie Benzin und Öl von den Augen fern. Wenn Benzin oder Öl mit den Augen in Berührung kommt, waschen Sie sie sofort mit sauberem Wasser aus. Wenn die Reizung auch nach dem Ausspülen verbleibt, suchen Sie umgehend einen Arzt auf.
- Entfernen Sie verschüttetes Benzin sofort.

Mischen des Kraftstoffs

- Dieses Gerät wird von einem Zweitaktmotor angetrieben und erfordert eine Vormischung von Benzin und Zweitaktöl. Mischen Sie bleifreies Benzin und Zweitaktmotoröl in einem sauberen, für Benzin zugelassenen Behälter.
- Dieser Motor ist für den Betrieb mit bleifreiem Benzin für Kraftfahrzeuge mit einer Oktanzahl von 90 ([R+M]/2) oder höher zugelassen.
- Verwenden Sie keine Kraftstoffe, die Ethanol enthalten. Die Verwendung von Ethanolkraftstoffen kann zum Erlöschen der Garantie führen.
- Verwenden Sie keine vorgemischten Benzin-/Ölarten, die für den Einsatz in Mopeds, Motorrädern usw. bestimmt sind.
- Verwenden Sie nur synthetisches Zweitaktöl. Verwenden Sie kein Fahrzeugöl oder Zweitaktaußenbordöl.
- Mischen Sie 2 % synthetisches Zweitaktöl in das Benzin. Daraus ergibt sich ein Mischungsverhältnis von 1:30. Mischen Sie den Kraftstoff gründlich und auch jedes Mal vor dem Betanken.
- In kleinen Mengen mischen. Mischen Sie keine Mengen, die nicht innerhalb von 30 Tagen aufgebraucht werden können. Synthetisches Zweitaktöl, das einen Kraftstoffstabilisator enthält, wird empfohlen.

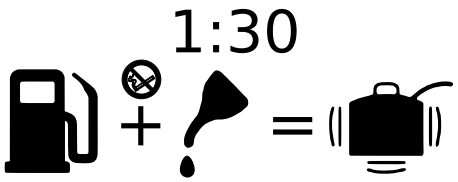

Befüllen des Tanks

1. Reinigen Sie die Oberfläche um den Tankdeckel herum, um Verunreinigungen zu vermeiden.
2. Lösen Sie den Tankdeckel langsam, um den Druck zu verringern und zu verhindern, dass Kraftstoff um den Deckel herum austritt.
3. Füllen Sie das Kraftstoffgemisch vorsichtig in den Tank. Vermeiden Sie es, Flüssigkeit zu verschütten.
4. Bevor Sie den Tankdeckel wieder aufsetzen, reinigen und prüfen Sie die Dichtung. Setzen Sie anschließend den Tankdeckel wieder auf und ziehen Sie ihn fest.
5. Wischen Sie verschütteten Kraftstoff ab. Vor dem Starten des Motors müssen Sie sich 9 m von der Betankungsstelle entfernen.

Hinweis! Es ist normal, dass während und nach dem ersten Gebrauch Rauch aus einem neuen Motor austritt.

Warnung!
Vor dem Tanken immer den Motor abstellen. Geben Sie niemals Kraftstoff in eine Maschine mit laufendem oder heißem Motor. Vor dem Starten des Motors müssen Sie mindestens 9 m von der Betankungsstelle entfernt sein. Nicht rauchen!

Mischverhältnis:
1 ℓ + 20 mℓ=
2 ℓ + 40 mℓ=
3 ℓ + 60 mℓ=
4 ℓ + 80 mℓ=
5 ℓ +100 mℓ=

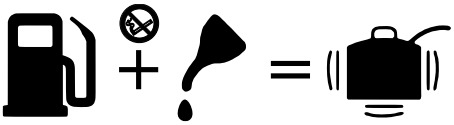

Starten und Stoppen

Warnungen!

- Starten oder betreiben Sie den Motor niemals in einem geschlossenen oder schlecht belüfteten Bereich, da eingeatmete Abgase tödlich sein können.
- Beim Starten eines kalten Motors darf die Bohrschnecke nicht angebracht sein. Die Bohrschnecke kann sich drehen, wenn der Motor bei eingerasteter Gashebelsperre startet. Starten Sie den Motor wie folgt: Lassen Sie ihn aufwärmen. Wenn er aufgewärmt ist, können Sie den Motor abstellen, die Bohrer einsetzen und den Motor nach dem Warmstartverfahren wieder starten.

Hinweis! Stellen Sie sicher, dass der Stoppschalter wieder auf **„I“** gestellt wird, bevor Sie das Gerät starten.

Starten eines kalten Motors

- Den Motorschalter auf **„I“** stellen.
- **PRIME – Drücken Sie die Primerpumpe langsam 10-mal.**
- Stellen Sie den Chokehebel auf **„START“.**
- Verriegeln Sie den Gashebel, indem Sie daran ziehen und die Verriegelungstaste eindrücken.
- Ziehen Sie das **Anlasserseil** mit einer schnellen, festen und gleichmäßigen Aufwärtsbewegung, **bis der Motor zündet oder startet und läuft.**
- Wenn der Motor feuert (knallt), aber nicht weiterläuft, stellen Sie den Chokehebel wieder auf **„RUN“.**
- Lassen Sie den Motor 5–20 s lang warmlaufen.

Starten eines warmen Motors

- Wenn der Motorschalter auf **„I“** steht, ziehen Sie das Anlasserseil mit einer schnellen, festen und gleichmäßigen Aufwärtsbewegung, bis der Motor startet.
- **Hinweis!** Verwenden Sie den Chokehebel nicht, wenn Sie einen heißen Motor starten.

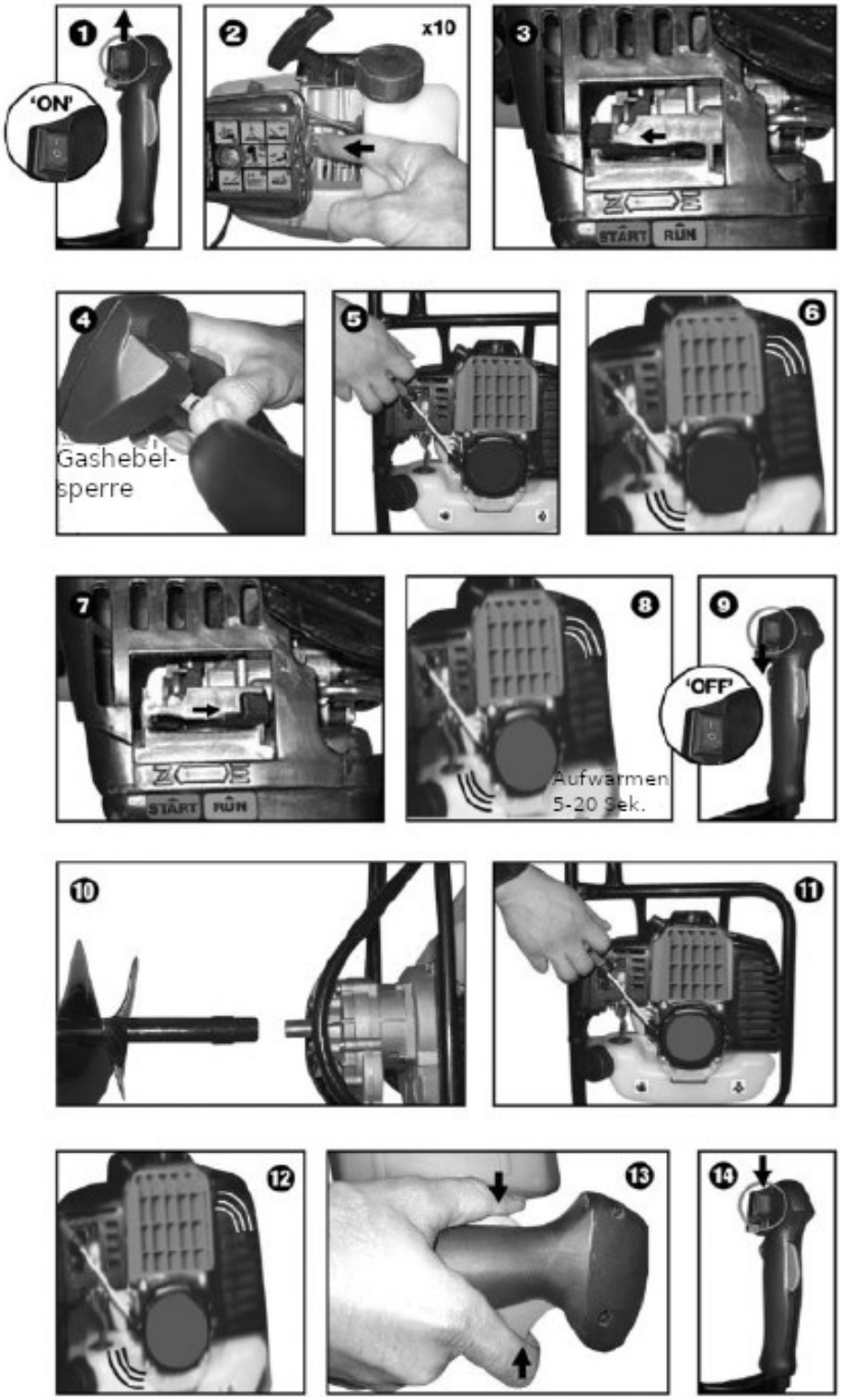

Abstellen des Motors

Stellen Sie den Motorschalter auf **„O“.** Warten Sie, bis der Motor stoppt.

Betrieb des Erdlochbohrers

1. Fassen Sie die Bohrmaschine mit beiden Händen fest und halten Sie alle Körperteile von der Schnecke und vom Schalldämpfer fern.
2. Halten Sie den Erdlochbohrer mit der rechten Hand fest am Gashebel und mit der linken Hand fest am Griff.
3. Behalten Sie während des Betriebs **immer** einen festen Griff mit beiden Händen bei.
4. Der Erdlochbohrer sollte in einer bequemen Position gehalten werden, wobei die Griffhöhe über der Taille liegen darf.
5. Mit dem Gashebel kann die Geschwindigkeit der Schnecke an die jeweilige Bodenbeschaffenheit angepasst werden.
6. Halten Sie einen angenehmen Abstand zwischen sich und dem Bohrer, ohne sich zu weit vorzubeugen.
7. Wenden Sie Ihrer Arbeit stets Ihre gesamte Aufmerksamkeit zu. Die Berührung der sich drehenden Schnecke kann zu schweren Verletzungen führen.

Wartung

Warnung!
Verwenden Sie nur Ersatzteile, Zubehör und Aufsätze des Originalherstellers. Andernfalls kann es zu Verletzungen, schlechter Leistung und zum Erlöschen der Gewährleistung kommen.

- Sie können die hier beschriebenen Einstellungen und Reparaturen vornehmen. Für alle anderen Reparaturen sollte eine qualifizierte Fachkraft hinzugezogen werden.
- Unsachgemäße Wartung kann zu überschüssigen Kohlenstoffablagerungen führen, die wiederum Leistungsverluste sowie ein Austreten öliger Rückstände aus dem Auspuff zur Folge haben können.
- Stellen Sie sicher, dass alle Schutzvorrichtungen, Abweiser und Griffe ordnungsgemäß und sicher angebracht sind, um Verletzungen zu vermeiden.

Motor

Reinigen Sie die Zylinderlamellen regelmäßig mit Druckluft oder einer Bürste. Eine Verunreinigung am Zylinder kann dazu führen, dass sich der Motor überhitzt.

Untersetzungsgetriebe

Wechseln Sie das Fett im Untersetzungsgetriebe alle 100 Betriebsstunden aus.

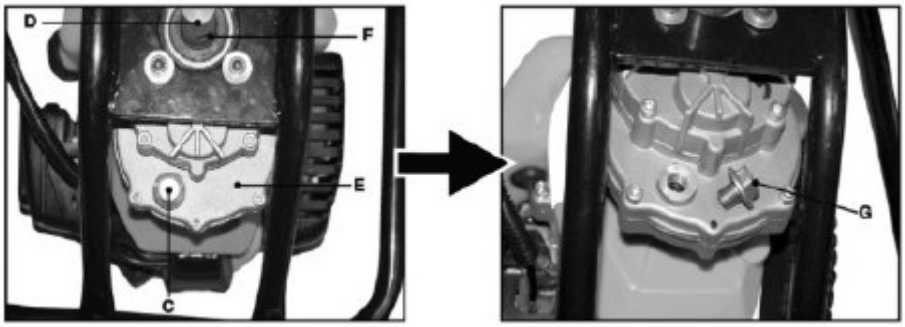

C: Inspektionsschraube für Getriebeschmierung
D: Antriebswelle
E: Getriebe
F: Kolbenbolzenaufnahme
G: Bolzen

Reinigung der Auslassöffnung und des Auspuffs

Abhängig von der Art des Kraftstoffs und des Öls sowie den Betriebsbedingungen können die Abgasöffnung und der Auspuff durch Kohlenstoffablagerungen blockiert werden. Wenn Sie bei Ihren benzinbetriebenen Werkzeugen einen Leistungsverlust feststellen, muss ein qualifizierter und autorisierter Techniker diese Ablagerungen entfernen, um die Leistung wiederherzustellen.

Reinigung des Luftfilters

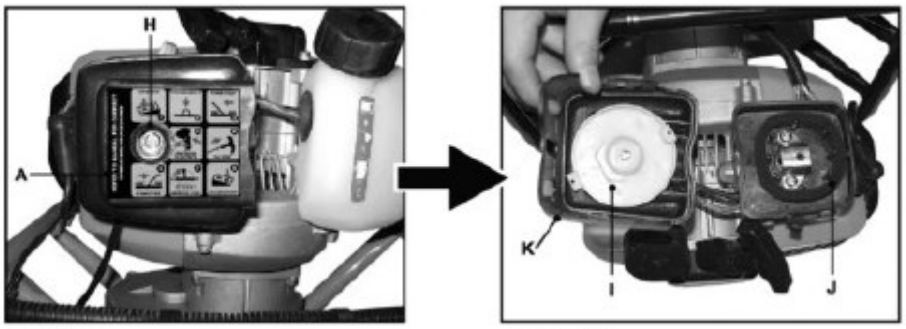

A: Luftfilterabdeckung
H: Luftfilterabdeckungsschraube
I: Luftfilterhalterung
J: Luftfilter
K: Gehäuse

Ein verschmutzter Luftfilter verursacht Startschwierigkeiten, Leistungsverluste und verkürzt die Lebensdauer des Motors. Überprüfen Sie den Luftfilter monatlich. Für eine optimale Leistung sollte der Luftfilter mindestens einmal im Jahr ausgetauscht werden.

- Lösen Sie die Luftfilterabdeckung, indem Sie die Befestigungsschraube gegen den Uhrzeigersinn drehen.
- Entfernen Sie die Filterabdeckung und den Luftfilter.
- Reinigen Sie den Schaumstofffilter mit warmem Seifenwasser. Stellen Sie ihn senkrecht hin und lassen Sie ihn trocknen.

Hinweis! Wenn der Schaumstofffilter beschädigt ist, sollte er ausgetauscht werden.

- Tragen Sie eine leichte Schicht Motoröl auf das Schaumstofffilterelement auf und drücken Sie es dann aus.
- Montieren Sie den Luftfilter wieder ein.

Hinweis! Vergewissern Sie sich, dass der Filter richtig in der Abdeckung sitzt. Bei falscher Anbringung des Filters kann Schmutz in den Motor eindringen, was zu einem schnellen Motorverschleiß führt.

- Montieren Sie die Luftfilterabdeckung wieder und ziehen Sie die Befestigungsschraube fest.

Benzintank

Warnung! Ein undichter Tankdeckel bedeutet Brandgefahr und muss sofort ausgetauscht werden!

Der Tankdeckel enthält eine Dichtung und ein Rückschlagventil zum Entlüften angesammelter Brenngase. Ein verstopftes Rückschlagventil führt zu einer schlechten Motorleistung. Wenn sich die Leistung bei gelockertem Tankdeckel verbessert, kann das Rückschlagventil defekt sein. Ersetzen Sie bei Bedarf den Tankdeckel. Der dem Motor zugeführte Kraftstoff wird durch einen Filter geleitet, um Verunreinigungen vor dem Eintritt in den Motor zu entfernen. Verunreinigungen im Kraftstoff können zu Leistungseinbußen und Schäden am Motor führen.

Der Kraftstofffilter ist ein nicht wartungsfähiger Gegenstand und darf nur durch autorisiertes Fachpersonal ersetzt werden!

Zündkerzenwechsel

Dieser Motor verwendet eine Zündkerze mit 0,5-mm-Elektrodenabstand. Verwenden Sie einen identischen Ersatz und ersetzen Sie die Zündkerze jährlich.

K: Zündkerze
B: Zündkerzenkappe

Einstellung der Leerlaufdrehzahl

Wenn sich der Schneckenaufsatz im Leerlauf dreht, muss die Leerlaufdrehzahl an der Schraube am Motor eingestellt werden. Drehen Sie die Leerlaufschraube gegen den Uhrzeigersinn, um die Leerlaufdrehzahl zu verringern und die Bewegung des Schneckenaufsatzes zu stoppen. Wenn sich der Schneckenaufsatz immer noch im Leerlauf bewegt, wenden Sie sich zur Einstellung an eine qualifizierte Fachkraft und stellen Sie die Verwendung ein, bis die Reparatur abgeschlossen ist.

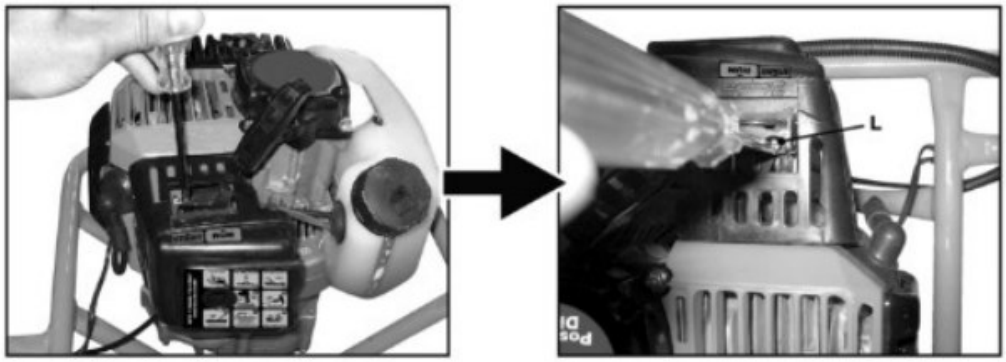

L: Leerlaufschraube

Lagerung

- Entfernen Sie alle Fremdstoffe von dem Gerät. Lagern Sie das ungenutzte Gerät in einem Innenraum und in einem trockenen, gut belüfteten und für Kinder unzugänglichen Bereich. Von korrosiven Mitteln wie Gartenchemikalien fernhalten.
- Befolgen Sie alle ISO- und alle örtlichen Vorschriften für die sichere Lagerung und Handhabung von Benzin.

Bei Lagerung über einem Monat

Lassen Sie den gesamten Kraftstoff aus dem Tank in einen für Benzin zugelassenen Behälter ab. Lassen Sie den Motor laufen, bis er stoppt.

Fehlerbehebung

Wenn diese Hilfestellungen das Problem nicht beheben, wenden Sie sich bitte an eine Fachkraft.

Problem	Mögliche Ursache	Lösungsansatz
Motor startet nicht	Keine Zündung	Zündung prüfen, Zündkerze entfernen, Zündkerzenstecker wieder aufsetzen und Zündkerze auf den Metallzylinder legen. Am Starterseil ziehen und auf Funkenbildung an der Zündkerzenspitze achten. Wenn kein Funke vorhanden ist, den Test mit einer neuen Zündkerze wiederholen.
	Kein Sprit	Primerpumpe drücken, bis die Pumpe mit Kraftstoff gefüllt ist. Wenn die Pumpe nicht gefüllt wird, ist das Primär-Kraftstoffsystem blockiert. Wenden Sie sich an eine Fachkraft. Wenn sich die Pumpe füllt, kann der Motor geflutet werden. Fahren Sie mit der nächsten Lösung fort.
	Motor geflutet	Chokehebel auf START stellen, Gashebel drücken, Anlasserseil wiederholt ziehen, bis der Motor startet und läuft. **Hinweis!** Abhängig von der Schwergängigkeit des Seils.

	Starterseil zieht schwerer zu ziehen als im Neuzustand	Sich an einen autorisierten Servicehändler wenden.
Der Motor startet, beschleunigt aber nicht.	Motor benötigt etwa drei Minuten, um sich ausreichend aufzuwärmen.	Motor sich vollständig aufwärmen lassen. Wenn Motor nach drei Minuten nicht beschleunigt, sich an eine Fachkraft wenden.
Motor startet, läuft aber nur bei hoher Drehzahl mit halbem Choke.	Vergaser muss eingestellt werden.	Sich an eine Fachkraft wenden.
Der Motor erreicht nicht die volle Drehzahl und gibt übermäßigen Rauch ab.	Kraftstoffmischverhältnis prüfen	Frischen Kraftstoff und das richtige 2-Takt-Ölgemisch verwenden.
	Luftfilter verschmutzt	Luftfilter reinigen, siehe Abschnitt zur Reinigung des Luftfilters innerhalb dieser Anleitung.
	Funkenschutzsieb verschmutzt	Sich an eine qualifizierte Fachkraft wenden.
Der Motor startet, läuft und beschleunigt, bleibt aber nicht im Leerlauf.	Leerlaufschraube am Vergaser erfordert Befestigung.	Leerlaufschraube im Uhrzeigersinn drehen, um die Leerlaufdrehzahl zu erhöhen.
Die Bohrschnecke dreht sich im Leerlauf.	Leerlaufdrehzahl zu hoch eingestellt, Getriebekupplung nicht funktionsfähig.	Leerlaufschraube gegen den Uhrzeigersinn drehen, um die Leerlaufdrehzahl zu verringern und den Schneckenaufsatz zu stoppen. Sich zur Einstellung an eine Fachkraft wenden und Verwendung einstellen, bis die Reparatur abgeschlossen ist. Schwere Verletzungen können verursacht werden, wenn sich der Schneckenaufsatz im Leerlauf dreht.
Öl tropft aus dem Auspuff.	Kraftstoffgemisch prüfen	Frischen Kraftstoff und das richtige Zweitaktölgemisch mischen.
	Luftfilter ist verschmutzt	Luftfilter reinigen, siehe Abschnitt zur Reinigung des Luftfilters innerhalb dieser Anleitung.

Wichtiger Hinweis:

Nachdruck, auch auszugsweise, und jegliche kommerzielle Nutzung, auch von Teilen der Anleitung, nur mit schriftlicher Genehmigung, der WilTec Wildanger Technik GmbH.