Bedienungsanleitung

Heckenschere

61201

Abbildung ähnlich, kann je nach Modell abweichen

Bitte lesen und beachten Sie vor der Inbetriebnahme die Bedienungsanleitung und Sicherheitshinweise

Technische Änderungen vorbehalten!
Durch stetige Weiterentwicklungen können Abbildungen, Funktionsschritte und technische Daten geringfügig abweichen.

Die in diesem Dokument enthaltenen Informationen können sich jederzeit ohne vorherige Ankündigung ändern. Kein Teil dieses Dokuments darf ohne die vorherige schriftliche Einwilligung kopiert oder in sonstiger Form vervielfältigt werden. Alle Rechte bleiben vorbehalten.
Die WilTec Wildanger Technik GmbH übernimmt keine Haftung für eventuelle Fehler in diesem Benutzerhandbuch oder den Anschlussdiagrammen.
Obwohl die WilTec Wildanger Technik GmbH die größtmöglichen Anstrengungen unternommen hat, um sicherzustellen, dass dieses Benutzerhandbuch vollständig, fehlerfrei und aktuell ist, können Fehler nicht ausgeschlossen werden.
Sollten Sie einen Fehler gefunden haben oder uns einen Vorschlag zur Verbesserung mitteilen wollen, dann freuen wir uns darauf von Ihnen zu hören.
Schreiben Sie uns eine E-Mail an:

service@wiltec.info

oder verwenden Sie unser Kontaktformular:

https://www.wiltec.de/contacts/

Die aktuelle Version dieser Anleitung in mehreren Sprachen finden Sie in unserem Onlineshop unter:

https://www.wiltec.de/docsearch

Unsere Postadresse lautet:

WilTec Wildanger Technik GmbH
Königsbenden 12
52249 Eschweiler

Möchten Sie Waren abholen? Unsere Abholadresse lautet:

WilTec Wildanger Technik GmbH
Königsbenden 28
52249 Eschweiler

Um die Wartezeit zu verkürzen und eine zügige Abwicklung vor Ort zu gewährleisten, bitten wir Sie sich vorher kurz bei uns zu melden oder Ihre Bestellung über den Webshop zu tätigen.

E-Mail: service@wiltec.info
Tel:+49 2403 55592-0
Fax: +49 2403 55592-15

Für die Rücksendung Ihrer Ware zum Umtausch, zur Reparatur oder für andere Zwecke verwenden Sie bitte die folgende Adresse. Achtung! Um einen reibungslosen Ablauf Ihrer Reklamation oder Ihrer Rückgabe zu gewährleisten, kontaktieren Sie vor der Rücksendung unbedingt unser Service Team.

Retourenabteilung
WilTec Wildanger Technik GmbH
Königsbenden 28
52249 Eschweiler

E-Mail: **service@wiltec.info**
Tel:+49 2403 55592-0
Fax: (+49 2403 55592-15)

Einleitung

Vielen Dank, dass Sie sich zum Kauf dieses Qualitätsproduktes entschieden haben. Um das Verletzungsrisiko zu minimieren, bitten wir Sie, stets einige grundlegende Sicherheitsvorkehrungen zu treffen, wenn Sie dieses Produkt verwenden. Bitte lesen Sie diese Bedienungsanleitung sorgfältig durch und vergewissern Sie sich, dass Sie sie verstanden haben.
Bewahren Sie diese Bedienungsanleitung gut auf.

⚠ Diese Bedienungsanleitung enthält Informationen über den **Heckenscherenaufsatz** des 4-in-1-Multigartenwerkzeugs. Lesen Sie die Angaben und Anleitungen dieses Hefts sorgfältig und nehmen Sie ebenfalls die Bedienungsanleitungen der anderen Aufsätze zur Kenntnis (siehe unten).

Warnung! Gehen Sie bei der Benutzung des Geräts stets streng nach den Angaben und Anleitungen dieses Handbuchs vor. Wenn Sie sich nicht daran halten, kann es zu Sachschäden, schweren oder gar tödlichen Verletzungen kommen.

Beachten Sie bitte, dass dieses Handbuch nicht alle möglichen Umstände abdecken kann, die während der Arbeit mit dem Gerät entstehen können. Seien Sie daher allzeit umsichtig und aufmerksam und benutzen Sie das Gerät mit gesundem Menschenverstand.

Bewahren Sie dieses Handbuch sicher auf, so dass Sie jederzeit Zugriff darauf haben. Dieses Handbuch enthält wichtige Angaben über die Sicherheit, den Betrieb, die Instandhaltung und die Lagerung dieses Geräts. Lesen Sie alle Angaben sorgfältig durch und machen Sie sich mit dem Gerät vertraut, bevor Sie es verwenden, da seine Verwendung ansonsten zu Sachschäden, zu schweren oder gar tödlichen Verletzungen führen kann.

Nehmen Sie das Gerät und seine Einzelteile nach Erhalt aus dem Karton und überprüfen Sie sie auf Vollständigkeit.

Bestimmungsgemäßer Gebrauch

Dieses Gerät wurde ausschließlich dazu entworfen, **Buschwerk und Hecken zu beschneiden und zurückzuschneiden.** Jeglicher andere Gebrauch kann zu einer Beschädigung des Geräts und seiner Umgebung und auch zu schweren Verletzungen führen. Dieses Gerät darf nicht von Kindern oder anderen Personen mit verringerten physischen, sensorischen oder mentalen Fähigkeiten oder mangelnder Erfahrung und/oder mangelndem Wissen betrieben werden. Jugendliche über 16 dürfen das Gerät verwenden, wenn Sie zuvor von einer mit seiner Verwendung vertrauten und für ihre Sicherheit verantwortlichen Person hinsichtlich des richtigen Gebrauchs des Geräts unterwiesen worden sind und bei der Verwendung des Geräts von ihr überwacht werden. Kinder müssen allzeit überwacht werden, damit sichergestellt ist, dass sie nicht mit dem Gerät spielen.

Sicherheitshinweise

Sicherheit im Arbeitsbereich

- Sorgen Sie immer für einen sauberen und ausreichend beleuchteten Arbeitsbereich. Unordentliche oder nicht ausreichend beleuchtete Arbeitsbereiche erhöhen die Unfallgefahr.
- Betreiben Sie das Gerät nicht in explosiven Umgebungen oder in der Nähe entzündlicher Stoffe, Flüssigkeiten, Gasen oder Stäuben. Bei dem Gebrauch des Geräts können Funken entstehend, die Gase oder Stäube entzünden können.
- Umstehende müssen sich dem Arbeitsbereich fernhalten, wenn Sie das Gerät betreiben, denn Ablenkungen können zu Kontrollverlust führen.
- Halten Sie sich stets an örtliche Gesetze und Vorschriften, die den Gebrauch elektrisch betriebener Werkzeuge regeln.

Elektrische Sicherheit

- Der Gerätestecker muss zu der Steckdose passen und darf in keiner Weise verändert werden. Passende Steckdosen und Originalstecker verringern die Stromschlaggefahr.
- Verwenden Sie keine Adapterstecker zusammen mit geerdeten Elektrowerkzeugen.
- Vermeiden Sie jeglichen Körperkontakt mit geerdeten Gegenständen und Oberflächen, z. B. Rohren, Öfen oder Kühlschränken. Wenn der Körper geerdet ist, erhöht sich bei Verwendung eines elektrisch betriebenen Geräts die Stromschlaggefahr.
- Halten Sie Feuchtigkeit, Regen und andere Wasserquellen von dem Werkzeug ab. Wenn Wasser in das Gerät dringt, erhöht sich die Stromschlaggefahr sehr stark.
- Ziehen Sie nicht am Netzkabel und benutzen Sie es nicht, um das Gerät hochzuheben, zu tragen oder zu halten.
- Setzen Sie das Netzkabel keiner Hitze, keinem Öl, keinen scharfen Kanten und keinen sich bewegenden Teilen aus und sorgen Sie dafür, dass es weder geknickt noch eingeklemmt ist. Beschädigte oder durcheinandergebrachte Kabel erhöhen die Stromschlaggefahr erheblich.
- Überprüfen Sie das Kabel stets auf Anzeichen einer Beschädigung oder einer Abnutzung, bevor Sie das Gerät verwenden. Verwenden Sie das Gerät nicht, wenn das Stromkabel oder der Netzstecker beschädigt ist und lassen Sie sie zuerst von einem qualifizierten Elektriker ersetzen, bevor Sie das Gerät wieder betreiben.
- Beschädigte oder abgenutzte Kabel dürfen nicht repariert, sondern müssen von einem qualifizierten Elektriker ausgetauscht werden.
- Wenn Sie das Gerät draußen betreiben, sorgen Sie dafür, dass ein verwendetes Verlängerungskabel für den Außenbetrieb zugelassen ist, um die Stromschlaggefahr zu verringern.
- Sie dürfen das Gerät niemals in nassen Umgebungen (z. B. bei Regen) betreiben. Sollte es sich nicht vermeiden lassen, das Gerät in einer Umgebung zu betreiben, in der die Luftfeuchtigkeit sehr hoch ist, dann statten Sie es zuerst mit einem Fehlerstromschutzschalter auf, um die Stromschlaggefahr zu verringern.
- Reparaturen und Instandhaltungsarbeiten im Gerät dürfen nur von einer Fachperson durchgeführt werden; Ersatzteile müssen dieselbe Qualität haben und vom Hersteller zugelassen sein, damit die weitere Verwendung des Geräts einwandfrei und sicher ist.
- Lagern Sie das Gerät stets trocken und sicher und außerhalb der Reichweite von Kindern und Unbefugten.

Persönliche Sicherheit

- Seien Sie stets aufmerksam und betreiben Sie das Gerät nicht, wenn Sie müde sind oder unter dem Einfluss von Alkohol, Rausch- oder Arzneimitteln stehen.
- Treffen Sie alle nötigen Sicherheitsvorkehrungen, um zu verhindern, dass das Gerät unbeabsichtigt anläuft. Drücken Sie den Schalter nicht, wenn Sie das Gerät tragen, und vergewissern Sie sich, dass es ausgeschaltet ist, bevor Sie es an die Stromversorgung anschließen. Kontrollverlust kann zu Sachschäden und schweren Verletzungen führen.
- Tragen Sie stets eine passende Schutzausrüstung, unter anderem, aber nicht ausschließlich eine Sicherheitsbrille, Gehörschutz, Arbeitshandschuhe und rutschfeste Sicherheitsschuhe, wenn Sie das Gerät betreiben.
- Vergewissern Sie sich, dass alle Einstellwerkzeuge oder Schlüssel vom Gerät entfernt worden sind, bevor Sie es anschalten. Einstellwerkzeuge können von sich bewegenden Teilen erfasst werden und zu Schäden am Gerät und zu schweren Verletzungen führen.
- Übernehmen Sie sich nicht und behalten Sie immer einen festen Stand bei.
- Behandeln Sie elektrisch betriebene Gerät stets vorsichtig, halten Sie sie sauber, scharf und in tadellosem Zustand, indem Sie sie regelmäßig warten; so verhindern Sie, dass ihre Funktion beeinträchtigt wird. Der Betrieb geschärfter und gereinigter Werkzeuge ist einfacher und sicherer; schlecht oder nicht gewartete Werkzeuge erhöhen die Unfallgefahr.
- Vor dem Betrieb des Geräts müssen Sie sich vergewissern, dass die beweglichen Teile nicht in ihrer Bewegung behindert werden können.
- Elektrisch betriebene Geräte, die beschädigt oder abgenutzt sind, dürfen nicht betrieben werden, da ihr Zustand ihre Leistung und ihre Sicherheit beeinträchtigt. Lassen Sie beschädigte

Teile von einem qualifizierten Elektriker in Stand setzen oder ersetzen und verwenden Sie das Gerät erst, wenn es wieder in einem tadellosen Zustand ist.

- Verwenden Sie Werkzeuge nur für den bestimmungsgemäßen Gebrauch und in der dafür angemessenen Geschwindigkeit. Es beeinträchtigt die Leistungsfähigkeit eines Werkzeugs und erhöht die Unfallgefahr, wenn Kraft auf das Werkzeug ausgeübt wird.

Besondere Sicherheitshinweise zu Heckenscheren

- Halten Sie alle Körperteile von den Klingen weg. Versuchen Sie niemals, Schnittgut von den Klingen zu entfernen oder noch zu schneidendes Gut mit der Hand festzuhalten, während das Gerät in Betrieb ist. Schnittgut darf erst entfernt werden, nachdem das Gerät abgeschaltet worden ist und wenn sicher ist, dass es nicht mehr unvermutet anlaufen kann.
- Tragen Sie das Gerät ausschließlich am Griff und nur dann, wenn die Klingen sich nicht bewegen. Wenn Sie das Gerät einlagern oder an einen anderen Ort bringen,stellen Sie sicher, dass die Klingen mit dem passenden Klingenschutz versehen sind. Es verringert die Unfallgefahr, wenn Sie das Gerät sorgsam behandeln.
- Halten Sie das Gerät, wenn Sie es tragen oder betreiben, nur an den isolierten Griffflächen fest, da die Klingen und Metallteile mit versteckten Stromquellen oder dem eigenen Stromkabel in Kontakt kommen können. Wenn sie eine spannungsführende Stromquelle berühren, entsteht eine Stromschlaggefahr.
- Stellen Sie stets sicher, dass Stromkabel vom Gerät weg führen. Halten Sie den Verlauf des Stromkabels und anderer Kabel in der Nähe im Blick, damit sie nicht versehentlich von dem Gerät durchschnitten werden.

Restgefahren

Auch wenn das Gerät gemäß den Anleitungen dieses Handbuchs verwendet wird, können bestimmte Restgefahren verbleiben. Die folgenden Gefahren können in Abhängigkeit von der Bauart und den Eigenschaften des Geräts entstehen:

- Der Betrieb des Geräts ohne Staub- oder Schutzmaske kann die Lunge angreifen.
- Der Betrieb des Geräts ohne Gehörschutz kann das Gehör angreifen.
- Der Betrieb des Geräts für längere Zeit ohne Pause kann die Gesundheit angreifen, da Vibrationen entstehen; ferner kann ein schlecht oder nicht gewartetes oder falsch betriebenes Gerät die Gesundheit angreifen.

Warnung! Dieses elektrisch betriebene Werkzeug erzeugt während des Betriebs elektromagnetische Felder. Diese Felder können medizinische Implantate aktiv oder passiv beeinträchtigen. Zur Vermeidung schwerer oder tödlicher Verletzungen ist es ratsam, dass Personen, die solche Implantate haben, vor dem Betrieb des Geräts ihren Arzt zu Rate ziehen.

Betrieb

A Bauteile und technische Angaben

Nr.	Name	Nr.	Name
1	Schutzhülle	10	Feststellschalter
2	Klingen	11	Stange
3	Getriebe	12	Stromkabel
4	Sicherheitshebel	13	Schalter
5	Verlängerungsstange	14	Aufhängung
6	Verriegelungsstift	15	Verriegelungsschraube

7	Verstellbarer Griff	**16**	Klingeneinstellgriff
8	Schlaufe	**17**	Sicherheitsriegel
9	Verriegelung	**18**	Schmiernippel

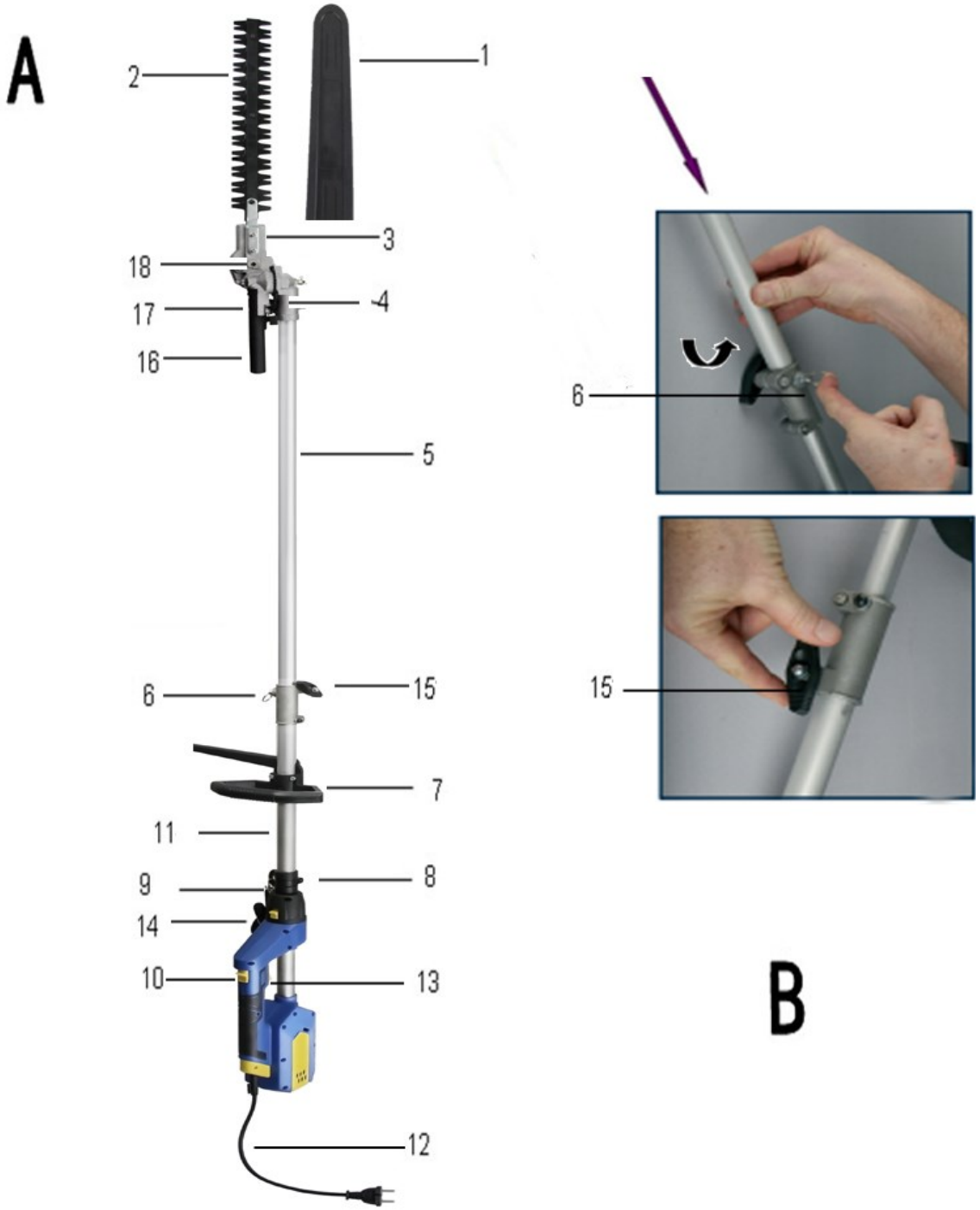

Länge der Klinge (cm)	41
Max. Schnittkreis (mm)	24

B Anbringen der Verlängerungsstange

Nehmen Sie nur Einstellungen vor, wenn das Gerät ausgeschaltet und nicht mit der Stromversorgung verbunden ist.

1. Verbinden Sie die Verlängerungsstange **(5)** mit dem Gerät durch Einschieben in die Stange.
2. Befestigen Sie sie durch Drehen der Verriegelungsschraube **(15).**
3. Sichern Sie sie durch Einsetzen des Sicherheitsstifts **(6).**

C Vorbereiten der Klingen

1. Nehmen Sie vorsichtig die Schutzhülle **(1)** von den Klingen **(2).**
2. Drücken Sie auf den Sicherheitshebel **(4)** den Sicherheitsriegel **(17),** um den Klingeneinstellgriff zu entriegeln **(16).** Bewegen Sie die Klingen **(2)** in ihre Betriebsposition.
3. Lassen Sie den Sicherheitshebel **(4)** und den Sicherheitsriegel **(17)** los, um die Klingen **(2)** an ihrer Position festzuhalten.

D An- und Ausschalten

1. Verbinden Sie das Kabel **(12)** mit einer passenden Dose oder einem Verlängerungskabel.
2. Zum Anschalten des Geräts entriegeln Sie den Feststellschalter **(10)** und halten Sie den Schalter **(13)** gedrückt. **Achtung!** Das Gerät läuft sofort mit der höchsten Geschwindigkeit.
3. Zum Ausschalten lassen Sie einfach den Schalter **(13)** wieder los.

E Anpassen der Stange

1. Entriegeln Sie die Stange **(11),** indem Sie die Verriegelung **(9)** nach vorne drücken.
2. Die Stange **(11)** kann nun nach rechts oder links gedreht werden.
3. Sichern Sie die Stange **(11)** wieder, indem Sie die Verriegelung **(9)** in die Ausgangsstellung bringen.

F Schmieren

Warnung: Das Getriebe wird im Betrieb heiß. Berühren Sie es nicht, während das Gerät läuft oder kurz nachdem es ausgelaufen ist. Sonst kann es zu Verbrennungen kommen. Lassen Sie das Getriebe zunächst abkühlen, bevor Sie es schmieren.

Das Getriebe sollte jeweils nach 25 Betriebsstunden neu geschmiert werden. Zur richtigen Schmierung nehmen Sie den Schmiernippel **(18)** zu Hilfe.

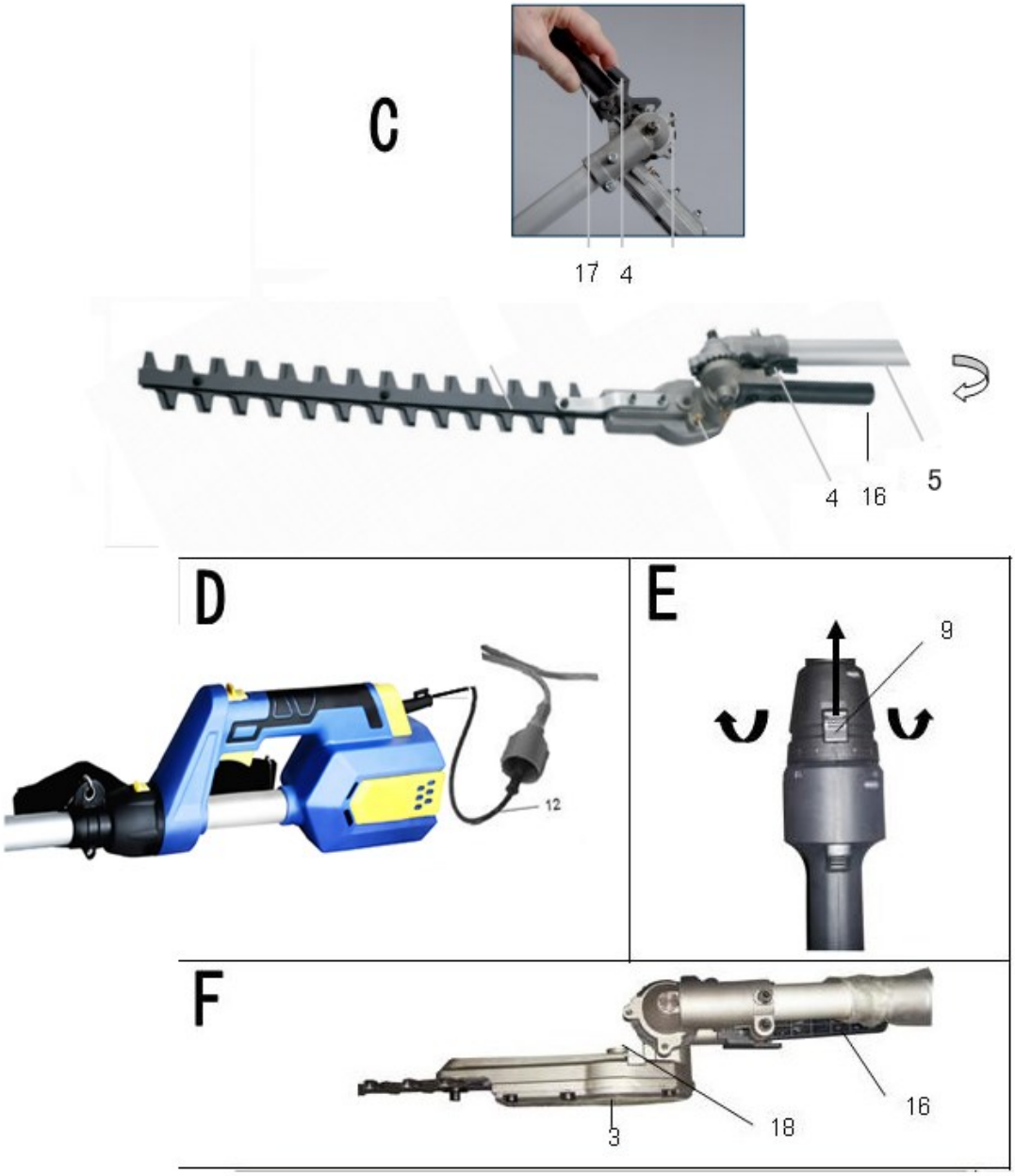
C
17
4
4
16
5
D
12
E
9
F
3
18
16

Angaben zum Schneiden

1. Bevor Sie das Gerät verwenden, schneiden Sie mit einer Handheckenschere dickere Äste heraus.
2. Dieses Gerät kann von beiden Seiten verwendet und die Stange entsprechend angepasst werden.
3. Halten Sie das Gerät beim Betrieb mit beiden Händen fest.
4. Es wird ein Trapezschnitt empfohlen, da dieser zu dem natürlichen Wuchs der Hecke passt und verhindert, dass die weiter unten wachsenden Äste zu sehr ausgedünnt werde.
5. Beschneiden Sie die Hecke zuerst an den Seiten. Bewegen Sie das Gerät dazu von unten nach oben.
6. Beschneiden Sie Hecke auf der Oberseite so, wie Sie es gerne möchten.
7. Hecken können jede Form annehmen, dennoch sollten sie nicht zu hoch werden.
8. Behalten Sie bei der Verwendung des Geräts stets den Betriebswinkel im Auge, damit die Arbeit sicher ist und sehr gute Ergebnisse bringt.
9. Verwenden Sie das Gerät nicht von einer Leiter aus und stehen nicht auf einem unsicheren Untergrund.

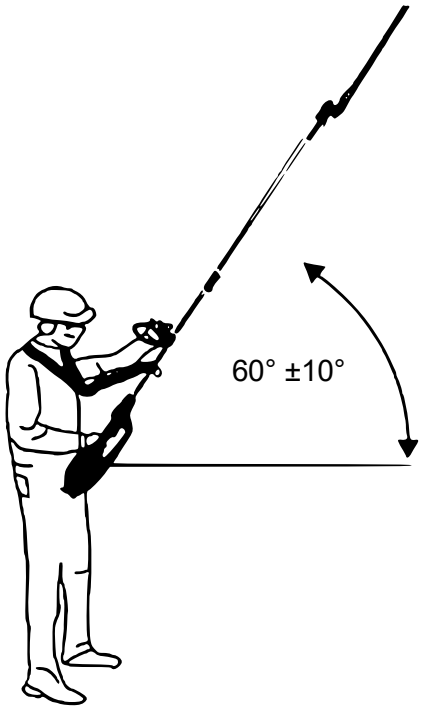

Wartung

- Wartungs- und Instandsetzungsarbeiten im Gerät dürfen nur von Fachpersonen durchgeführt werden, damit der Betrieb sicher und reibungslos bleibt.
- Vor Reinigungs-, Wartungs- und Instandsetzungsarbeiten muss das Gerät ausgeschaltet und von der Stromversorgung genommen werden.
- Das Gerät muss zunächst abkühlen, bevor Sie Reinigungs-, Wartungs- und Instandsetzungsarbeiten durchführen; so wird die Verletzungsgefahr möglichst gering gehalten.
- Reinigen Sie das Gerät nur und stets mit einem feuchten Tuch oder einer Bürste. Verwenden Sie keine Zerstäuber o. Ä.
- Damit das Gerät nicht beschädigt wird, verwenden Sie zu seiner Reinigung niemals Lösungs- oder Reinigungsmittel oder andere Chemikalien.
- Luftein- und -austrittsöffnungen müssen immer sauber sein, damit der Luftstrom unbehindert ist.
- Reinigen Sie das Gerät und die Klingen unbedingt nach jedem einzelnen Gebrauch.
- Wischen Sie nach der Reinigung Metallteile mit einem mit Öl getränkten Lappen ab.

Einlagerung

- Lagern Sie Gerät trocken und außerhalb der Reichweite von Kindern ein.
- Versehen Sie die Klingen immer mit der Schutzhülle, damit sie sicher bleiben.

Bedienungsanleitung

Hochentaster

61201

Abbildung ähnlich, kann je nach Modell abweichen

Bitte lesen und beachten Sie vor der Inbetriebnahme die Bedienungsanleitung und Sicherheitshinweise

Technische Änderungen vorbehalten!
Durch stetige Weiterentwicklungen können Abbildungen, Funktionsschritte und technische Daten geringfügig abweichen.

Diese Bedienungsanleitung enthält Informationen über den **Hochentasteraufsatz** des 4-in-1-Multigartenwerkzeugs. Lesen Sie die Angaben und Anleitungen dieses Hefts sorgfältig und nehmen Sie ebenfalls die Bedienungsanleitungen der anderen Aufsätze zur Kenntnis (siehe oben und unten).

Warnung! Gehen Sie bei der Benutzung des Geräts stets streng nach den Angaben und Anleitungen dieses Handbuchs vor. Wenn Sie sich nicht daran halten, kann es zu Sachschäden, schweren oder gar tödlichen Verletzungen kommen.

Beachten Sie bitte, dass dieses Handbuch nicht alle möglichen Umstände abdecken kann, die während der Arbeit mit dem Gerät entstehen können. Seien Sie daher allzeit umsichtig und aufmerksam und benutzen Sie das Gerät mit gesundem Menschenverstand.

Bewahren Sie dieses Handbuch sicher auf, so dass Sie jederzeit Zugriff darauf haben. Dieses Handbuch enthält wichtige Angaben über die Sicherheit, den Betrieb, die Instandhaltung und die Lagerung dieses Geräts. Lesen Sie alle Angaben sorgfältig durch und machen Sie sich mit dem Gerät vertraut, bevor Sie es verwenden, da seine Verwendung ansonsten zu Sachschäden, zu schweren oder gar tödlichen Verletzungen führen kann.

Nehmen Sie das Gerät und seine Einzelteile nach Erhalt aus dem Karton und überprüfen Sie sie auf Vollständigkeit.

Bestimmungsgemäßer Gebrauch

Dieses Gerät wurde ausschließlich dazu entworfen, **Baumäste bis zu einem Durchmesser von 15 cm zu beschneiden.** Jeglicher andere Gebrauch kann zu einer Beschädigung des Geräts und seiner Umgebung und auch zu schweren Verletzungen führen. Dieses Gerät darf nicht von Kindern oder anderen Personen mit verringerten physischen, sensorischen oder mentalen Fähigkeiten oder mangelnder Erfahrung und/oder mangelndem Wissen betrieben werden. Jugendliche über 16 dürfen das Gerät verwenden, wenn Sie zuvor von einer mit seiner Verwendung vertrauten und für ihre Sicherheit verantwortlichen Person hinsichtlich des richtigen Gebrauchs des Geräts unterwiesen worden sind und bei der Verwendung des Geräts von ihr überwacht werden. Kinder müssen allzeit überwacht werden, damit sichergestellt ist, dass sie nicht mit dem Gerät spielen.

Sicherheitshinweise

Sicherheit im Arbeitsbereich

- Sorgen Sie immer für einen sauberen und ausreichend beleuchteten Arbeitsbereich. Unordentliche oder nicht ausreichend beleuchtete Arbeitsbereiche erhöhen die Unfallgefahr.
- Betreiben Sie das Gerät nicht in explosiven Umgebungen oder in der Nähe entzündlicher Stoffe, Flüssigkeiten, Gasen oder Stäuben. Bei dem Gebrauch des Geräts können Funken entstehend, die Gase oder Stäube entzünden können.
- Umstehende müssen sich dem Arbeitsbereich fernhalten, wenn Sie das Gerät betreiben, denn Ablenkungen können zu Kontrollverlust führen.
- Halten Sie sich stets an örtliche Gesetze und Vorschriften, die den Gebrauch elektrisch betriebener Werkzeuge regeln.

Elektrische Sicherheit

- Der Gerätestecker muss zu der Steckdose passen und darf in keiner Weise verändert werden. Passende Steckdosen und Originalstecker verringern die Stromschlaggefahr.
- Verwenden Sie keine Adapterstecker zusammen mit geerdeten Elektrowerkzeugen.
- Vermeiden Sie jeglichen Körperkontakt mit geerdeten Gegenständen und Oberflächen, z. B. Rohren, Öfen oder Kühlschränken. Wenn der Körper geerdet ist, erhöht sich bei Verwendung eines elektrisch betriebenen Geräts die Stromschlaggefahr.

- Halten Sie Feuchtigkeit, Regen und andere Wasserquellen von dem Werkzeug ab. Wenn Wasser in das Gerät dringt, erhöht sich die Stromschlaggefahr sehr stark.
- Ziehen Sie nicht am Netzkabel und benutzen Sie es nicht, um das Gerät hochzuheben, zu tragen oder zu halten.
- Setzen Sie das Netzkabel keiner Hitze, keinem Öl, keinen scharfen Kanten und keinen sich bewegenden Teilen aus und sorgen Sie dafür, dass es weder geknickt noch eingeklemmt ist. Beschädigte oder durcheinandergebrachte Kabel erhöhen die Stromschlaggefahr erheblich.
- Überprüfen Sie das Kabel stets auf Anzeichen einer Beschädigung oder einer Abnutzung, bevor Sie das Gerät verwenden. Verwenden Sie das Gerät nicht, wenn das Stromkabel oder der Netzstecker beschädigt ist und lassen Sie sie zuerst von einem qualifizierten Elektriker ersetzen, bevor Sie das Gerät wieder betreiben.
- Beschädigte oder abgenutzte Kabel dürfen nicht repariert, sondern müssen von einem qualifizierten Elektriker ausgetauscht werden.
- Wenn Sie das Gerät draußen betreiben, sorgen Sie dafür, dass ein verwendetes Verlängerungskabel für den Außenbetrieb zugelassen ist, um die Stromschlaggefahr zu verringern.
- Sie dürfen das Gerät niemals in nassen Umgebungen (z. B. bei Regen) betreiben. Sollte es sich nicht vermeiden lassen, das Gerät in einer Umgebung zu betreiben, in der die Luftfeuchtigkeit sehr hoch ist, dann statten Sie es zuerst mit einem Fehlerstromschutzschalter auf, um die Stromschlaggefahr zu verringern.
- Reparaturen und Instandhaltungsarbeiten im Gerät dürfen nur von einer Fachperson durchgeführt werden; Ersatzteile müssen dieselbe Qualität haben und vom Hersteller zugelassen sein, damit die weitere Verwendung des Geräts einwandfrei und sicher ist.
- Lagern Sie das Gerät stets trocken und sicher und außerhalb der Reichweite von Kindern und Unbefugten.

Persönliche Sicherheit

- Seien Sie stets aufmerksam und betreiben Sie das Gerät nicht, wenn Sie müde sind oder unter dem Einfluss von Alkohol, Rausch- oder Arzneimitteln stehen.
- Treffen Sie alle nötigen Sicherheitsvorkehrungen, um zu verhindern, dass das Gerät unbeabsichtigt anläuft. Drücken Sie den Schalter nicht, wenn Sie das Gerät tragen, und vergewissern Sie sich, dass es ausgeschaltet ist, bevor Sie es an die Stromversorgung anschließen. Kontrollverlust kann zu Sachschäden und schweren Verletzungen führen.
- Tragen Sie stets eine passende Schutzausrüstung, unter anderem, aber nicht ausschließlich eine Sicherheitsbrille, Gehörschutz, Arbeitshandschuhe und rutschfeste Sicherheitsschuhe, wenn Sie das Gerät betreiben.
- Vergewissern Sie sich, dass alle Einstellwerkzeuge oder Schlüssel vom Gerät entfernt worden sind, bevor Sie es anschalten. Einstellwerkzeuge können von sich bewegenden Teilen erfasst werden und zu Schäden am Gerät und zu schweren Verletzungen führen.
- Übernehmen Sie sich nicht und behalten Sie immer einen festen Stand bei.
- Behandeln Sie elektrisch betriebene Gerät stets vorsichtig, halten Sie sie sauber, scharf und in tadellosem Zustand, indem Sie sie regelmäßig warten; so verhindern Sie, dass ihre Funktion beeinträchtigt wird. Der Betrieb geschärfter und gereinigter Werkzeuge ist einfacher und sicherer; schlecht oder nicht gewartete Werkzeuge erhöhen die Unfallgefahr.
- Vor dem Betrieb des Geräts müssen Sie sich vergewissern, dass die beweglichen Teile nicht in ihrer Bewegung behindert werden können.
- Elektrisch betriebene Geräte, die beschädigt oder abgenutzt sind, dürfen nicht betrieben werden, da ihr Zustand ihre Leistung und ihre Sicherheit beeinträchtigt. Lassen Sie beschädigte Teile von einem qualifizierten Elektriker in Stand setzen oder ersetzen und verwenden Sie das Gerät erst, wenn es wieder in einem tadellosen Zustand ist.
- Verwenden Sie Werkzeuge nur für den bestimmungsgemäßen Gebrauch und in der dafür angemessenen Geschwindigkeit. Es beeinträchtigt die Leistungsfähigkeit eines Werkzeugs und erhöht die Unfallgefahr, wenn Kraft auf das Werkzeug ausgeübt wird.

Besondere Sicherheitshinweise zu Hochentastern

- Halten Sie alle Körperteile von den Klingen weg. Versuchen Sie niemals, Schnittgut von den Klingen zu entfernen oder noch zu schneidendes Gut mit der Hand festzuhalten, während das

Gerät in Betrieb ist. Schnittgut darf erst entfernt werden, nachdem das Gerät abgeschaltet worden ist und wenn sicher ist, dass es nicht mehr unvermutet anlaufen kann.

- Tragen Sie das Gerät ausschließlich am Griff und nur dann, wenn die Klingen sich nicht bewegen. Wenn Sie das Gerät einlagern oder an einen anderen Ort bringen,stellen Sie sicher, dass die Klingen mit dem passenden Klingenschutz versehen sind. Es verringert die Unfallgefahr, wenn Sie das Gerät sorgsam behandeln.
- Halten Sie das Gerät, wenn Sie es tragen oder betreiben, nur an den isolierten Griffflächen fest, da die Klingen und Metallteile mit versteckten Stromquellen oder dem eigenen Stromkabel in Kontakt kommen können. Wenn sie eine spannungsführende Stromquelle berühren, entsteht eine Stromschlaggefahr.
- Stellen Sie stets sicher, dass Stromkabel vom Gerät weg führen. Halten Sie den Verlauf des Stromkabels und anderer Kabel in der Nähe im Blick, damit sie nicht versehentlich von dem Gerät durchschnitten werden.
- Verwenden Sie das Gerät nicht von einer Leiter aus, da es unerlässlich ist, beim Betrieb des Geräts sicher zu stehen, damit die Unfallgefahr möglichst gering gehalten wird.
- Halten Sie das Gerät höchstens in einem Winkel von 60°; ansonsten kann ein sicherer Gebrauch nicht gewährleistet werden.
- Verwenden Sie das Gerät nicht zum Fällen von Bäumen.
- Stehen Sie niemals unter dem Ast, den Sie gerade abschneiden, und halten Sie stets einen ausreichenden Abstand.
- Achten Sie darauf, dass Umstehende mindestens 10 m vom Arbeitsbereich entfernt sind.
- Geben Sie stets acht, wenn Sie nach einem abgeschnittenen Ast greifen; das Gerät kann aufgrund seines Gewichts unvermittelt umschlagen.
- Schalten Sie das Gerät erst ab, wenn es nicht mehr am Ast ist.

Restgefahren

Auch wenn das Gerät gemäß den Anleitungen dieses Handbuchs verwendet wird, können bestimmte Restgefahren verbleiben. Die folgenden Gefahren können in Abhängigkeit von der Bauart und den Eigenschaften des Geräts entstehen:

- Der Betrieb des Geräts ohne Staub- oder Schutzmaske kann die Lunge angreifen.
- Der Betrieb des Geräts ohne Gehörschutz kann das Gehör angreifen.
- Der Betrieb des Geräts für längere Zeit ohne Pause kann die Gesundheit angreifen, da Vibrationen entstehen; ferner kann ein schlecht oder nicht gewartetes oder falsch betriebenes Gerät die Gesundheit angreifen.

Warnung! Dieses elektrisch betriebene Werkzeug erzeugt während des Betriebs elektromagnetische Felder. Diese Felder können medizinische Implantate aktiv oder passiv beeinträchtigen. Zur Vermeidung schwerer oder tödlicher Verletzungen ist es ratsam, dass Personen, die solche Implantate haben, vor dem Betrieb des Geräts ihren Arzt zu Rate ziehen.

Technische Angaben

Getriebe	M1EH-YL-900
Nennspannung (V) **und -frequenz** (Hz)	230–240 und 50
Leistung (W)	900
Modell	M1EH-YL-900-L M1EH-YL-900-LR
Grifflänge (mm)	203,2
Kettengliedabstand (mm)	9,525
Schnittlänge (mm)	220
Leerlaufdrehzahl (U/min)	9000
Ölbehälterfüllmenge (mℓ)	75
Gewicht (kg)	4,3
Geräuschausstoß:	
Schalldruckpegel (L_{pA}) (dB(A))	95,6
Abweichung (K_{pA}) (dB)	3
Schallleistungspegel (L_{WA}) (dB(A))	101,6
Abweichung (K_{WA}) (dB)	3
Beschleunigung:	
a_h **-vorderer Griff** (m/s²)	2,997
a_h **-hinterer Griff** (m/s²)	2,627
Abweichung (m/s²)	1,5

Hinweis: Der gemessene Vibrationswert wurde durch ein Standardtestverfahren festgestellt und kann dazu verwendet werden, verschiedene elektrisch betriebene Geräte miteinander zu vergleichen. Außerdem erleichtert der Wert es Benutzern, die Vibrationsbelastung, die von dem Gerät ausgeht, abzuschätzen.

Warnung! Abhängig von der Verwendungsart des Geräts können die gemessenen Werte von der Belastung, der der Benutzer ausgesetzt ist, abweichen. Ergreifen Sie geeignete Schutzmaßnahmen gegen die Vibrationsbelastung. Solche Maßnahmen schließen u. a. die richtige und regelmäßige Wartung des Geräts, die Berücksichtigung der Benutzungsdauer und einzulegender Pausen, die richtige Arbeitsplanung und der Gebrauch von Sicherheitsausrüstung ein.

1
2
3
4
5
6
15
7
11
9
8
14
10
13
12

Bauteile und ihre Bezeichnung

Nr.	Bezeichnung	Nr.	Bezeichnung
1	Schutzhülle	9	Verriegelung
2	Kettensägenklinge	10	Feststellschalter
3	Halterung	11	Stange
4	Ölbehälter	12	Stromkabel
5	Verlängerungsstange	13	Schalter
6	Verriegelungsstift	14	Aufhängung
7	Verstellbarer Griff	15	Verriegelungsschraube
8	Schlaufe		

An- und Ausschalten

1. Verbinden Sie das Kabel **(12)** mit einer passenden Dose oder einem Verlängerungskabel.
2. Zum Anschalten des Geräts entriegeln Sie den Feststellschalter **(10)** und halten Sie den Schalter **(13)** gedrückt. **Achtung!** Das Gerät läuft sofort mit der höchsten Geschwindigkeit.
3. Zum Ausschalten lassen Sie einfach den Schalter **(13)** wieder los. **Warnung:** Die Kette bewegt sich auch noch nach dem Ausschalten des Geräts weiter. Warten Sie unbedingt ab, bis sie sich nicht mehr bewegt, und reinigen Sie das Gerät erst dann, bringen Sie es erst dann weg oder nehmen Sie erst dann Einstellungen vor.

Zusammenbau

Anbringen und Einstellen der Verlängerungsstange

Nehmen Sie nur Einstellungen vor, wenn das Gerät ausgeschaltet und nicht mit der Stromversorgung verbunden ist.

1. Verbinden Sie die Verlängerungsstange **(5)** mit dem Gerät durch Einschieben in die Stange.
2. Befestigen Sie sie durch Drehen der Verriegelungsschraube **(15).**
3. Sichern Sie sie durch Einsetzen des Sicherheitsstifts **(6).**

Zur Einstellung der Länge drehen Sie die Schritt 1–3 einfach um, stellen Sie sie ein und sichern Sie die Stange dann wieder.

Schultergurt

Warnung: Vor dem Betrieb muss der Schultergurt richtig am Gerät angebracht und einsatzbereit sein.

1. Bevor Sie das Gerät in Betrieb nehmen, passen Sie die Länge des Schultergurts an und achten Sie auf einen bequemen Sitz. Beim Tragen des Schultergurts muss das Gerät waagerecht zum Boden gehalten werden.
2. Schieben Sie die Schulterpolster an die richtige Stelle, damit der Betrieb möglichst sicher und bequem ist. Der Clip muss nach vorne zeigen; fixieren Sie dann die Schulterkissen.

Griff

1. Schieben Sie den Griff auf der Stange an eine bequem zu erreichende Stelle und schrauben Sie ihn leicht an.
2. Nehmen Sie das Gerät auf, stellen Sie den Griff so ein, dass er angemessen sitzt.
3. Sichern Sie den Griff´nun durch Festdrehen der Schrauben, damit er sich nicht unvermittelt bewegen kann.

Kettenöl

Hinweis: Dieses Gerät wird öllos ausgeliefert. Füllen Sie Kettenöl in den Ölbehälter **(4)** des Geräts, bevor Sie es zum ersten Mal verwenden. Prüfen Sie bei seinem Erstbetrieb nach 20 min den Ölstand; das Gerät könnte weiteres Öl benötigen. Falls erforderlich, füllen Sie Öl auf, damit die Kette ausreichend geölt werden kann. Nach dem Erstbetrieb muss der Ölstand regelmäßig geprüft werden; der Ölstands-anzeiger im Ölbehälter dient dazu, dass Sie das Ölauffüllen planen können.

Denken Sie daran, den Klingenschutz abzunehmen, bevor das Gerät in Betrieb genommen wird.

Verwendung

Dieses Gerät wurde zum Abschneiden kleiner bis mittelgroßer Äste mit einem Höchstdurchmesser von 15 cm entwickelt. Beachten Sie die folgenden Angaben, um optimale Arbeitsergebnisse zu erzielen:

- Planen Sie die Schnitte, bevor Sie mit dem eigentlichen Schneidvorgang beginnen.
- Bedenken Sie die Fallrichtung des Astes. **Hinweis:** Beachten Sie, dass Äste auch bei einem richtig ausgeführten Schnitt nicht immer wie erwartet herunterfallen. Halten Sie daher immer einen sicheren Abstand zu dem Ast, den Sie abschneiden möchten, ein.
- Wenn Sie das Gerät verwenden, halten Sie es nicht in einem Winkel von mehr als 60°.
- halten Sie das Gerät stets mit beiden Händen und übereilen Sie die Arbeit nicht.
- Wenn Sie mehrere Äste abschneiden möchten, beginnen Sie mit dem untersten und arbeiten Sie sich langsam nach oben weiter vor.

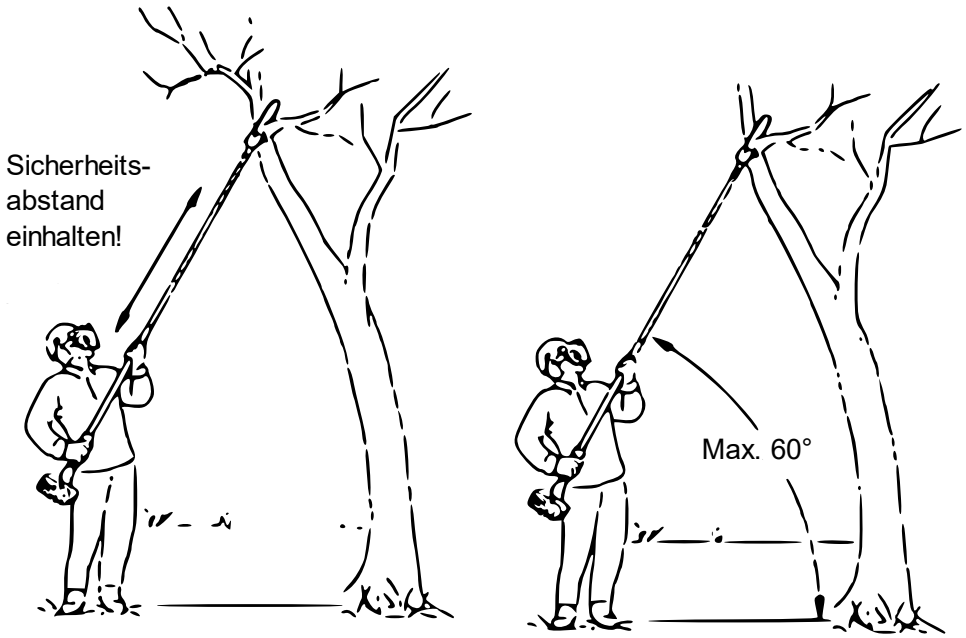

- Schmale Äste können mit einem einzigen Schnitt abgetrennt werden; dennoch sollten auch bei ihnen mehrere Schnitte ausgeführt werden, damit sie nicht splittern und damit Sie das Herabfallen besser kontrollieren können.

- Halten Sie, um dickere und längere Äste abzuschneiden, die folgenden Schritte ein:

  - Schneiden Sie den Ast erst von unten an. Der Schnitt soll dabei einige Zentimeter von der eigentlich vorgesehenen Schnittstelle entfernt liegen. Falls möglich, sollte der Schnitt etwa zu einem Drittel oder zur Hälfte durch den Ast gehen.

  - Schneiden Sie dann den Ast von oben ein, und zwar an einer Stelle, die noch ein wenig weiter vom ersten Einschnitt entfernt ist.
    Warnung: Unter seinem Eigengewicht sollte der Ast von selbst herabfallen, wenn die Einschnitte tief genug sind.

  - Entfernen Sie den verbleibenden Aststumpf in einem Schnitt von oben nach unten.

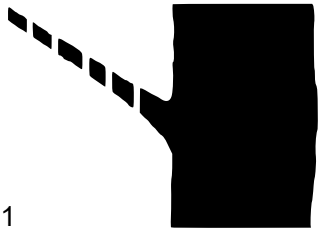
1

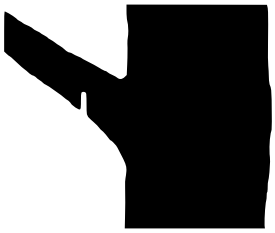
2a

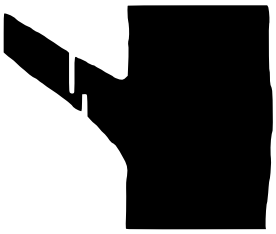
2b

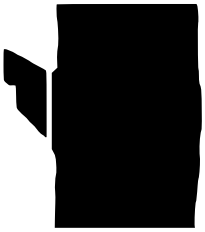
2c

Wartung

- Wartungs- und Instandsetzungsarbeiten im Gerät dürfen nur von Fachpersonen durchgeführt werden, damit der Betrieb sicher und reibungslos bleibt.
- Vor Reinigungs-, Wartungs- und Instandsetzungsarbeiten muss das Gerät ausgeschaltet und von der Stromversorgung genommen werden.
- Das Gerät muss zunächst abkühlen, bevor Sie Reinigungs-, Wartungs- und Instandsetzungsarbeiten durchführen; so wird die Verletzungsgefahr möglichst gering gehalten.
- Reinigen Sie das Gerät nur und stets mit einem feuchten Tuch oder einer Bürste. Verwenden Sie keine Zerstäuber o. Ä.
- Damit das Gerät nicht beschädigt wird, verwenden Sie zu seiner Reinigung niemals Lösungs- oder Reinigungsmittel oder andere Chemikalien.
- Luftein- und -austrittsöffnungen müssen immer sauber sein, damit der Luftstrom unbehindert ist.
- Reinigen Sie das Gerät und die Klingen unbedingt nach jedem einzelnen Gebrauch.
- Wischen Sie nach der Reinigung Metallteile mit einem mit Öl getränkten Lappen ab.
- Sorgen Sie dafür, dass die Kettensäge stets geölt ist, nehmen Sie das Gerät nicht ohne ausreichende Ölmenge im Ölbehälter in Betrieb.

Einlagerung

- Reinigen Sie das Gerät vor jeder Einlagerung und vor der erneuten Inbetriebnahme.
- Lagern Sie Gerät trocken und außerhalb der Reichweite von Kindern ein.
- Versehen Sie die Klingen immer mit der Schutzhülle, damit sie sicher bleiben.

Bedienungsanleitung

Rasentrimmer

61201

Abbildung ähnlich, kann je nach Modell abweichen

Bitte lesen und beachten Sie vor der Inbetriebnahme die Bedienungsanleitung und Sicherheitshinweise

Technische Änderungen vorbehalten!
Durch stetige Weiterentwicklungen können Abbildungen, Funktionsschritte und technische Daten geringfügig abweichen.

Diese Bedienungsanleitung enthält Informationen über den **Rasentrimmeraufsatz** des 4-in-1-Multigartenwerkzeugs. Lesen Sie die Angaben und Anleitungen dieses Hefts sorgfältig und nehmen Sie ebenfalls die Bedienungsanleitungen der anderen Aufsätze zur Kenntnis (siehe oben).

Warnung! Gehen Sie bei der Benutzung des Geräts stets streng nach den Angaben und Anleitungen dieses Handbuchs vor. Wenn Sie sich nicht daran halten, kann es zu Sachschäden, schweren oder gar tödlichen Verletzungen kommen.

Beachten Sie bitte, dass dieses Handbuch nicht alle möglichen Umstände abdecken kann, die während der Arbeit mit dem Gerät entstehen können. Seien Sie daher allzeit umsichtig und aufmerksam und benutzen Sie das Gerät mit gesundem Menschenverstand.

Bewahren Sie dieses Handbuch sicher auf, so dass Sie jederzeit Zugriff darauf haben. Dieses Handbuch enthält wichtige Angaben über die Sicherheit, den Betrieb, die Instandhaltung und die Lagerung dieses Geräts. Lesen Sie alle Angaben sorgfältig durch und machen Sie sich mit dem Gerät vertraut, bevor Sie es verwenden, da seine Verwendung ansonsten zu Sachschäden, zu schweren oder gar tödlichen Verletzungen führen kann.

Nehmen Sie das Gerät und seine Einzelteile nach Erhalt aus dem Karton und überprüfen Sie sie auf Vollständigkeit.

Bestimmungsgemäßer Gebrauch

Dieses Gerät wurde ausschließlich dazu entworfen, **Gras und dünnes Unkraut zu beschneiden und zurückzuschneiden.** Jeglicher andere Gebrauch kann zu einer Beschädigung des Geräts und seiner Umgebung und auch zu schweren Verletzungen führen. Dieses Gerät darf nicht von Kindern oder anderen Personen mit verringerten physischen, sensorischen oder mentalen Fähigkeiten oder mangelnder Erfahrung und/oder mangelndem Wissen betrieben werden. Jugendliche über 16 dürfen das Gerät verwenden, wenn Sie zuvor von einer mit seiner Verwendung vertrauten und für ihre Sicherheit verantwortlichen Person hinsichtlich des richtigen Gebrauchs des Geräts unterwiesen worden sind und bei der Verwendung des Geräts von ihr überwacht werden. Kinder müssen allzeit überwacht werden, damit sichergestellt ist, dass sie nicht mit dem Gerät spielen.

Sicherheitshinweise

Sicherheit im Arbeitsbereich

- Sorgen Sie immer für einen sauberen und ausreichend beleuchteten Arbeitsbereich. Unordentliche oder nicht ausreichend beleuchtete Arbeitsbereiche erhöhen die Unfallgefahr.
- Betreiben Sie das Gerät nicht in explosiven Umgebungen oder in der Nähe entzündlicher Stoffe, Flüssigkeiten, Gasen oder Stäuben. Bei dem Gebrauch des Geräts können Funken entstehend, die Gase oder Stäube entzünden können.
- Umstehende müssen sich dem Arbeitsbereich fernhalten, wenn Sie das Gerät betreiben, denn Ablenkungen können zu Kontrollverlust führen.
- Halten Sie sich stets an örtliche Gesetze und Vorschriften, die den Gebrauch elektrisch betriebener Werkzeuge regeln.

Elektrische Sicherheit

- Der Gerätestecker muss zu der Steckdose passen und darf in keiner Weise verändert werden. Passende Steckdosen und Originalstecker verringern die Stromschlaggefahr.
- Verwenden Sie keine Adapterstecker zusammen mit geerdeten Elektrowerkzeugen.
- Vermeiden Sie jeglichen Körperkontakt mit geerdeten Gegenständen und Oberflächen, z. B. Rohren, Öfen oder Kühlschränken. Wenn der Körper geerdet ist, erhöht sich bei Verwendung eines elektrisch betriebenen Geräts die Stromschlaggefahr.

- Halten Sie Feuchtigkeit, Regen und andere Wasserquellen von dem Werkzeug ab. Wenn Wasser in das Gerät dringt, erhöht sich die Stromschlaggefahr sehr stark.
- Ziehen Sie nicht am Netzkabel und benutzen Sie es nicht, um das Gerät hochzuheben, zu tragen oder zu halten.
- Setzen Sie das Netzkabel keiner Hitze, keinem Öl, keinen scharfen Kanten und keinen sich bewegenden Teilen aus und sorgen Sie dafür, dass es weder geknickt noch eingeklemmt ist. Beschädigte oder durcheinandergebrachte Kabel erhöhen die Stromschlaggefahr erheblich.
- Überprüfen Sie das Kabel stets auf Anzeichen einer Beschädigung oder einer Abnutzung, bevor Sie das Gerät verwenden. Verwenden Sie das Gerät nicht, wenn das Stromkabel oder der Netzstecker beschädigt ist und lassen Sie sie zuerst von einem qualifizierten Elektriker ersetzen, bevor Sie das Gerät wieder betreiben.
- Beschädigte oder abgenutzte Kabel dürfen nicht repariert, sondern müssen von einem qualifizierten Elektriker ausgetauscht werden.
- Wenn Sie das Gerät draußen betreiben, sorgen Sie dafür, dass ein verwendetes Verlängerungskabel für den Außenbetrieb zugelassen ist, um die Stromschlaggefahr zu verringern.
- Sie dürfen das Gerät niemals in nassen Umgebungen (z. B. bei Regen) betreiben. Sollte es sich nicht vermeiden lassen, das Gerät in einer Umgebung zu betreiben, in der die Luftfeuchtigkeit sehr hoch ist, dann statten Sie es zuerst mit einem Fehlerstromschutzschalter auf, um die Stromschlaggefahr zu verringern.
- Reparaturen und Instandhaltungsarbeiten im Gerät dürfen nur von einer Fachperson durchgeführt werden; Ersatzteile müssen dieselbe Qualität haben und vom Hersteller zugelassen sein, damit die weitere Verwendung des Geräts einwandfrei und sicher ist.
- Lagern Sie das Gerät stets trocken und sicher und außerhalb der Reichweite von Kindern und Unbefugten.

Persönliche Sicherheit

- Seien Sie stets aufmerksam und betreiben Sie das Gerät nicht, wenn Sie müde sind oder unter dem Einfluss von Alkohol, Rausch- oder Arzneimitteln stehen.
- Treffen Sie alle nötigen Sicherheitsvorkehrungen, um zu verhindern, dass das Gerät unbeabsichtigt anläuft. Drücken Sie den Schalter nicht, wenn Sie das Gerät tragen, und vergewissern Sie sich, dass es ausgeschaltet ist, bevor Sie es an die Stromversorgung anschließen. Kontrollverlust kann zu Sachschäden und schweren Verletzungen führen.
- Tragen Sie stets eine passende Schutzausrüstung, unter anderem, aber nicht ausschließlich eine Sicherheitsbrille, Gehörschutz, Arbeitshandschuhe und rutschfeste Sicherheitsschuhe, wenn Sie das Gerät betreiben.
- Vergewissern Sie sich, dass alle Einstellwerkzeuge oder Schlüssel vom Gerät entfernt worden sind, bevor Sie es anschalten. Einstellwerkzeuge können von sich bewegenden Teilen erfasst werden und zu Schäden am Gerät und zu schweren Verletzungen führen.
- Übernehmen Sie sich nicht und behalten Sie immer einen festen Stand bei.
- Behandeln Sie elektrisch betriebene Gerät stets vorsichtig, halten Sie sie sauber, scharf und in tadellosem Zustand, indem Sie sie regelmäßig warten; so verhindern Sie, dass ihre Funktion beeinträchtigt wird. Der Betrieb geschärfter und gereinigter Werkzeuge ist einfacher und sicherer; schlecht oder nicht gewartete Werkzeuge erhöhen die Unfallgefahr.
- Vor dem Betrieb des Geräts müssen Sie sich vergewissern, dass die beweglichen Teile nicht in ihrer Bewegung behindert werden können.
- Elektrisch betriebene Geräte, die beschädigt oder abgenutzt sind, dürfen nicht betrieben werden, da ihr Zustand ihre Leistung und ihre Sicherheit beeinträchtigt. Lassen Sie beschädigte Teile von einem qualifizierten Elektriker in Stand setzen oder ersetzen und verwenden Sie das Gerät erst, wenn es wieder in einem tadellosen Zustand ist.
- Verwenden Sie Werkzeuge nur für den bestimmungsgemäßen Gebrauch und in der dafür angemessenen Geschwindigkeit. Es beeinträchtigt die Leistungsfähigkeit eines Werkzeugs und erhöht die Unfallgefahr, wenn Kraft auf das Werkzeug ausgeübt wird.

Besondere Sicherheitshinweise für Rasentrimmer

- Das Gerät darf nicht ohne die richtig angebrachte Schutzhülle in Betrieb genommen werden. Aufgrund der Drehgeschwindigkeit des Nylonfadens können Steinchen oder Holzstückchen hochgeschleudert werden und Sachschäden oder schwere Verletzungen verursachen.
- Für einen sicheren und kontrollierten Betrieb muss der Führungsgriff angebracht sein.
- Schalten Sie das Gerät erst aus, trennen Sie es von der Stromversorgung und warten Sie, bis sich die Spule nicht mehr bewegt, bevor Sie es berühren und Wartungsarbeiten oder Einstellungen vornehmen.
- Halten Sie alle Körperteile von dem Schneidfaden weg. Versuchen Sie niemals, Schnittgut vom Faden zu entfernen oder noch zu schneidendes Gut mit der Hand festzuhalten, während das Gerät in Betrieb ist. Schnittgut darf erst entfernt werden, nachdem das Gerät abgeschaltet worden ist und wenn sicher ist, dass es nicht mehr unvermutet anlaufen kann.
- Tragen Sie das Gerät ausschließlich am Griff und nur dann, wenn sich die Spule nicht bewegt. Wenn Sie das Gerät einlagern oder an einen anderen Ort bringen, stellen Sie sicher, dass es mit dem passenden Schutz versehen sind. Es verringert die Unfallgefahr, wenn Sie das Gerät sorgsam behandeln.
- Halten Sie das Gerät, wenn Sie es tragen oder betreiben, nur an den isolierten Griffflächen fest, da die Klingen und Metallteile mit versteckten Stromquellen oder dem eigenen Stromkabel in Kontakt kommen können. Wenn sie eine spannungsführende Stromquelle berühren, entsteht eine Stromschlaggefahr.
- Stellen Sie stets sicher, dass Stromkabel vom Gerät wegführen. Halten Sie den Verlauf des Stromkabels und anderer Kabel in der Nähe im Blick, damit sie nicht versehentlich von dem Gerät durchschnitten werden.

Restgefahren

Auch wenn das Gerät gemäß den Anleitungen dieses Handbuchs verwendet wird, können bestimmte Restgefahren verbleiben. Die folgenden Gefahren können in Abhängigkeit von der Bauart und den Eigenschaften des Geräts entstehen:

- Der Betrieb des Geräts ohne Staub- oder Schutzmaske kann die Lunge angreifen.
- Der Betrieb des Geräts ohne Gehörschutz kann das Gehör angreifen.
- Der Betrieb des Geräts für längere Zeit ohne Pause kann die Gesundheit angreifen, da Vibrationen entstehen; ferner kann ein schlecht oder nicht gewartetes oder falsch betriebenes Gerät die Gesundheit angreifen.

Warnung! Dieses elektrisch betriebene Werkzeug erzeugt während des Betriebs elektromagnetische Felder. Diese Felder können medizinische Implantate aktiv oder passiv beeinträchtigen. Zur Vermeidung schwerer oder tödlicher Verletzungen ist es ratsam, dass Personen, die solche Implantate haben, vor dem Betrieb des Geräts ihren Arzt zu Rate ziehen.

Technische Angaben

Getriebe	M1EH-YL-900
Nennspannung (V) **und -frequenz** (Hz)	230–240 und 50
Nennleistung (W)	900
Rasentrimmer	M1EH-YL-900-D
Leerlaufdrehzahl (U/min)	7200
Schneidelement	Nylonfaden
Größe des Schneidelements (mm)	⌀ 2,0 / 2,2 / 2,4 × 380

Gewicht (kg)	4,5
Geräuschausstoß:	
Schalldruckpegel (L_{pA}) (dB(A))	89,7
Abweichung (K_{pA}) (dB)	3
Schallleistungspegel (L_{WA}) (dB(A))	100
Abweichung (K_{WA}) (dB)	3
Beschleunigung:	
a_h -vorderer Griff (m/s²)	3,012
a_h -hinterer Griff (m/s²)	3,337
Abweichung (m/s²)	1,5

Bauteile und ihre Bezeichnung

Nr.	Bezeichnung	Nr.	Bezeichnung
1	Nylonfaden	**9**	Verriegelung
2	Spule	**10**	Feststellschalter
3	Getriebe	**11**	Stange
4	Schutzhülle	**12**	Stromkabel
5	Verlängerungsstange	**13**	Schalter
6	Verriegelungsstift	**14**	Aufhängung
7	Verstellbarer Griff	**15**	Verriegelungsschraube
8	Schlaufe		

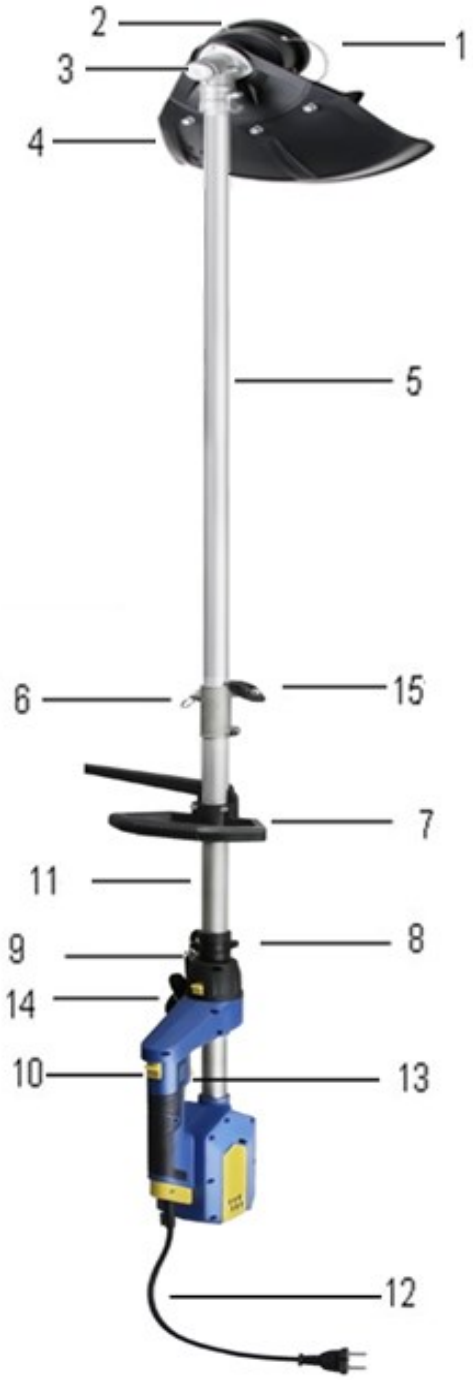
2
1
3
4
5
6
15
7
11
9
8
14
10
13
12

An- und Ausschalten

1. Verbinden Sie das Kabel **(12)** mit einer passenden Dose oder einem Verlängerungskabel.
2. Zum Anschalten des Geräts entriegeln Sie den Feststellschalter **(10)** und halten Sie den Schalter **(13)** gedrückt. Achtung! Das Gerät läuft sofort mit der höchsten Geschwindigkeit.
3. Zum Ausschalten lassen Sie einfach den Schalter **(13)** wieder los. **Warnung:** Die den Nylonfaden enthaltende Spule bewegt sich auch noch nach dem Ausschalten des Geräts weiter. Warten Sie unbedingt ab, bis sie sich nicht mehr bewegt, und reinigen Sie das Gerät erst dann, bringen Sie es erst dann weg oder nehmen Sie erst dann Einstellungen vor.

Anbringen und Einstellen der Verlängerungsstange

Nehmen Sie nur Einstellungen vor, wenn das Gerät ausgeschaltet und nicht mit der Stromversorgung verbunden ist.

1. Verbinden Sie die Verlängerungsstange **(5)** mit dem Gerät durch Einschieben in die Stange.
2. Befestigen Sie sie durch Drehen der Verriegelungsschraube **(15).**
3. Sichern Sie sie durch Einsetzen des Sicherheitsstifts **(6).**

Zur Einstellung der Länge drehen Sie die Schritt 1–3 einfach um, stellen Sie sie ein und sichern Sie die Stange dann wieder.

Bauteile

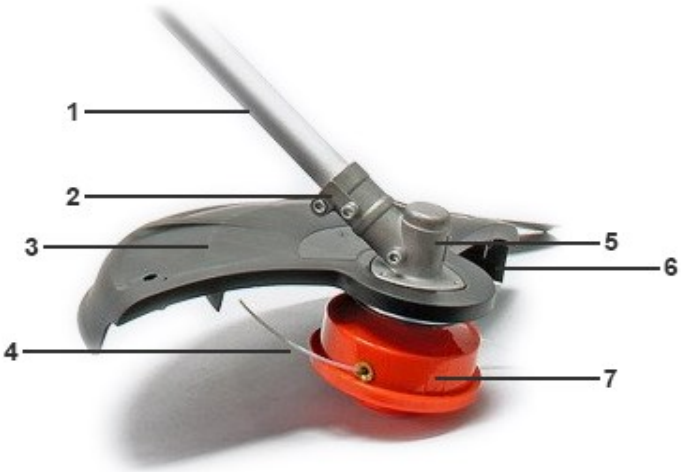

Nr.	Bezeichnung	Nr.	Bezeichnung
1	Verlängerungsstange	5	Getriebe
2	Distanzstück	6	Schneideelement
3	Schutzhülle	7	Spule
4	Schneideelement		

Schutzhülle

Vor der Inbetriebnahme des Geräts muss die Schutzhülle mit Hilfe der mitgelieferten Schrauben angebracht werden.

1. Bringen Sie die 3 Löcher der Schutzhülle über die entsprechenden Löcher, die sich am Ende der Oberseite des Geräts befinden. Dabei muss die Schutzhülle in die Richtung des Benutzers zeigen.
2. Legen Sie den Stahldistanzring so auf die Schutzhülle, dass sich die Löcher decken.
3. Versehen Sie 3 Schrauben mit Unterlegscheiben und ziehen Sie die Schrauben mit einem Sechskantschlüssel fest an, um den Distanzring und die Schutzhülle zu sichern.

Schneideelement

Verwenden Sie zum Betrieb des Geräts nur Nylonfäden mit einem Durchmesser von 2,0 mm, damit das Gerät nicht überhitzt.

1. Nehmen Sie die Spule aus dem Gerät.
2. Nehmen Sie vorsichtig die Abdeckung von der Spule ab; dadurch legen Sie die innere Aufwicklung frei.
3. Ziehen Sie die innere Aufwicklung, die Feder und die Unterlegscheibe aus dem Spulengehäuse; wenn sich noch ein Faden darin befindet, entfernen Sie ihn; reinigen Sie die Teile und das Innere des Gehäuses mit einem sauberen und trockenen Tuch.
4. Es wird empfohlen, zwei gleich lange Fäden mit einer Gesamtlänge von 4 m einzuziehen.
5. Führen Sie die Enden der Fäden in die Löcher der inneren Aufwicklung und stecken Sie sie fest.
6. Wickeln Sie die Nylonfäden in der auf der Aufwicklung angegebenen Richtung auf. Halten Sie einen Finger zwischen die einzelnen Fäden, damit sie nicht übereinander liegen. Die Fäden müssen stramm aufgewickelt werde. **Hinweis:** Das Schneideelement muss unbedingt richtig aufgewickelt werden, da es sonst bei dem Betrieb des Geräts zu Schwierigkeiten kommen kann.
7. Fädeln Sie die losen Enden der Fäden in die Spulenlöcher ein und setzen Sie die Aufwicklung zusammen mit der Unterlegscheibe und der Feder wieder richtig ein.
8. Verschließen Sie die Spule wieder und setzen Sie sie wieder in das Gerät ein.

Schultergurt

Warnung: Vor dem Betrieb muss der Schultergurt richtig am Gerät angebracht und einsatzbereit sein.

1. Bevor Sie das Gerät in Betrieb nehmen, passen Sie die Länge des Schultergurts an und achten Sie auf einen bequemen Sitz. Beim Tragen des Schultergurts muss das Gerät waagerecht zum Boden gehalten werden.
2. Schieben Sie die Schulterpolster an die richtige Stelle, damit der Betrieb möglichst sicher und bequem ist. Der Clip muss nach vorne zeigen; fixieren Sie dann die Schulterkissen.

Griff

1. Schieben Sie den Griff auf der Stange an eine bequem zu erreichende Stelle und schrauben Sie ihn leicht an.
2. Nehmen Sie das Gerät auf, stellen Sie den Griff so ein, dass er angemessen sitzt.
3. Sichern Sie den Griff nun durch Festdrehen der Schrauben, damit er sich nicht unvermittelt bewegen kann.

Informationen zum Schneiden

- **Wichtig:** Bringen Sie die Schutzabdeckung an, bevor Sie mit dem Betrieb beginnen, und verwenden Sie das Gerät nicht ohne sie.
- Führen Sie das Gerät ähnlich wie eine Sense und bewegen Sie es vorsichtig von einer Seite zur anderen und wieder zurück.
- Der Fadenabschneider schneidet den Faden automatisch ab, wenn er zu lang wird.
- Um die Länge des von der Spule abgewickelten Nylonfadens zu verlängern, drücken Sie das Gerät leicht gegen den Boden, während sich die Spule dreht.
- Halten Sie das Gerät sofort an, wenn Unregelmäßigkeiten hinsichtlich der Spulendrehung und des Gewindes auftreten. Abgeschnittenes Gras könnte sich in der Spule verfangen und die Drehung behindern. Trennen Sie das Gerät von der Stromversorgung, warten Sie, bis die Spule vollständig zum Stillstand gekommen ist, und entfernen Sie das Gras.

Wartung

- Wartungsarbeiten und Instandhaltungsarbeiten im Gerät dürfen nur von Fachpersonen durchgeführt werden, damit der Betrieb sicher und reibungslos bleibt.
- Vor Reinigungs-, Wartungs- und Instandhaltungsarbeiten muss das Gerät ausgeschaltet und von der Stromversorgung genommen werden.
- Das Gerät muss zunächst abkühlen, bevor Sie Reinigungs-, Wartungs- und Instandhaltungsarbeiten durchführen; so wird die Verletzungsgefahr möglichst gering gehalten.
- Reinigen Sie das Gerät nur und stets mit einem feuchten Tuch oder einer Bürste. Verwenden Sie keine Zerstäuber o. Ä.
- Damit das Gerät nicht beschädigt wird, verwenden Sie zu seiner Reinigung niemals Lösungs- oder Reinigungsmittel oder andere Chemikalien.
- Luftein- und -austrittsöffnungen müssen immer sauber sein, damit der Luftstrom unbehindert ist.
- Reinigen Sie das Gerät und die Klingen unbedingt nach jedem einzelnen Gebrauch.
- Wischen Sie nach der Reinigung Metallteile mit einem mit Öl getränkten Lappen ab.

Einlagerung

- Reinigen Sie das Gerät vor jeder Einlagerung und vor der erneuten Inbetriebnahme.
- Lagern Sie Gerät trocken und außerhalb der Reichweite von Kindern ein.

Vorschriften zur Entsorgung

Die EU-Richtlinie über die Entsorgung von Elektro-Altgeräten (WEEE, 2012/19/EU) wurde mit dem Elektro-Gesetz umgesetzt.

Alle von der WEEE betroffenen WilTec Elektro-Geräte, sind mit dem Symbol einer durchgestrichenen Mülltonne gekennzeichnet worden. Dieses Symbol besagt, dass dieses Gerät nicht über den Hausmüll entsorgt werden darf.

Bei der deutschen Registrierungsstelle EAR hat sich die Firma WilTec Wildanger Technik GmbH unter der WEEE-Registrierungsnummer DE45283704 registrieren lassen.

Entsorgung von gebrauchten elektrischen und elektronischen Geräten (Anzuwenden in den Ländern der Europäischen Union und anderen europäischen Ländern mit einem separaten Sammelsystem für diese Geräte). Das Symbol auf dem Produkt oder seiner Verpackung weist darauf hin, dass dieses Produkt nicht als normaler Haushaltsabfall zu behandeln ist, sondern an einer Annahmestelle für das Recycling von elektrischen und elektronischen Geräten abgegeben werden muss.
Durch Ihren Beitrag zum korrekten Entsorgen dieses Produkts schützen Sie die Umwelt und die Gesundheit Ihrer Mitmenschen. Umwelt und Gesundheit werden durch falsches Entsorgen gefährdet.

Materialrecycling hilft den Verbrauch von Rohstoffen zu verringern.

Weitere Informationen über das Recycling dieses Produkts erhalten Sie von Ihrer Gemeinde, den kommunalen Entsorgungsbetrieben oder dem Geschäft, in dem Sie das Produkt gekauft haben.

Anschrift:
WilTec Wildanger Technik GmbH
Königsbenden 12 / 28
D-52249 Eschweiler

Wichtiger Hinweis:

Nachdruck, auch auszugsweise, und jegliche kommerzielle Nutzung, auch von Teilen der Anleitung, nur mit schriftlicher Genehmigung, der WilTec Wildanger Technik GmbH.