Bedienungsanleitung

Teilereiniger/Waschgerät mit Unterbau

61328

Abbildung ähnlich, kann je nach Modell abweichen

Bitte lesen und beachten Sie vor der Inbetriebnahme die Bedienungsanleitung und Sicherheitshinweise!

Technische Änderungen vorbehalten!
Durch stetige Weiterentwicklungen können Abbildungen, Funktionsschritte und technische Daten geringfügig abweichen.

Die in diesem Dokument enthaltenen Informationen können sich jederzeit ohne vorherige Ankündigung ändern. Kein Teil dieses Dokuments darf ohne die vorherige schriftliche Einwilligung kopiert oder in sonstiger Form vervielfältigt werden. Alle Rechte bleiben vorbehalten.
Die WilTec Wildanger Technik GmbH übernimmt keine Haftung für eventuelle Fehler in diesem Benutzerhandbuch oder den Anschlussdiagrammen.
Obwohl die WilTec Wildanger Technik GmbH die größtmöglichen Anstrengungen unternommen hat, um sicherzustellen, dass dieses Benutzerhandbuch vollständig, fehlerfrei und aktuell ist, können Fehler nicht ausgeschlossen werden.
Sollten Sie einen Fehler gefunden haben oder uns einen Vorschlag zur Verbesserung mitteilen wollen, dann freuen wir uns darauf von Ihnen zu hören.
Schreiben Sie uns eine E-Mail an:

service@wiltec.info

oder verwenden Sie unser Kontaktformular:

https://www.wiltec.de/contacts/

Die aktuelle Version dieser Anleitung in mehreren Sprachen finden Sie in unserem Onlineshop unter:

https://www.wiltec.de/docsearch

Unsere Postadresse lautet:

WilTec Wildanger Technik GmbH
Königsbenden 12
52249 Eschweiler

Für die Rücksendung Ihrer Ware zum Umtausch, zur Reparatur oder für andere Zwecke verwenden Sie bitte die folgende Adresse. Achtung! Um einen reibungslosen Ablauf Ihrer Reklamation oder Ihrer Rückgabe zu gewährleisten, kontaktieren Sie vor der Rücksendung unbedingt unser Serviceteam.

Retourenabteilung
WilTec Wildanger Technik GmbH
Königsbenden 28
52249 Eschweiler

E-Mail: **service@wiltec.info**
Tel: +49 2403 55592–0
Fax: +49 2403 55592–15

Einleitung

Vielen Dank, dass Sie sich zum Kauf dieses Qualitätsproduktes entschieden haben. Um das Verletzungsrisiko zu minimieren, bitten wir Sie, stets einige grundlegende Sicherheitsvorkehrungen zu treffen, wenn Sie dieses Produkt verwenden. Bitte lesen Sie diese Bedienungsanleitung sorgfältig durch und vergewissern Sie sich, dass Sie sie verstanden haben.
Bewahren Sie diese Bedienungsanleitung gut auf.

Sicherheitshinweise

- Änderungen, die dem technischen Fortschritt geschuldet sind, können ohne Vorankündigung vom Hersteller getätigt werden und sind möglicherweise in der Bedienungsanleitung noch nicht berücksichtigt.
- Überprüfen Sie das Gerät vor Inbetriebnahme auf Vollständigkeit, Funktion und Dichtheit hin.
- Nehmen Sie niemals ein beschädigtes oder funktionsunfähiges Gerät in Betrieb. Setzen Sie sich mit dem Hersteller in Verbindung oder lassen Sie das Gerät von einem qualifizierten Mechaniker kontrollieren.
- Arbeiten Sie immer mit Bedacht und der nötigen Vorsicht.
- Wenden Sie auf keinen Fall übermäßige Gewalt an.
- Füllen Sie das Reinigungsmittel bis zum vorgegebenen Füllstand der Teilewanne auf.
- Verwenden Sie keine Reinigungsmittel mit einem Flammpunkt unter 65 °C.
- Verwenden Sie ausschließlich Reinigungsmittel auf Mineralölbasis oder solche, die biologisch abbaubar sind. Es sind nur Reinigungsmittel erlaubt, die zur Verwendung in elektrischen Teilewaschgeräten zugelassen sind.
- Halten Sie Kinder und unbeteiligte Dritte vom Arbeitsbereich fern.
- Verwenden Sie das Teilewaschgerät nur in gut belüfteten Räumen.
- Rauchen Sie nicht in der Nähe des Geräts und betreiben Sie es nicht in der Nähe von Wärmequellen wie Heizkörpern, offenen Feuerquellen und in der Nähe fliegender Funken.
- Sollte das Teilewaschgerät zu brennen beginnen, versuchen Sie nicht, es zu bewegen. Die Abdeckung hat eine Schmelzsicherung und fällt automatisch zu, wodurch das Feuer erstickt wird. Nehmen sie keinerlei Veränderung an der Abdeckung vor und versuchen Sie nicht, sie von Hand in geöffneter Position festzusetzen.
- Verwenden Sie das Gerät nur am geerdeten Stromnetz mit 230 V / 50 Hz.
- Arbeiten Sie niemals, wenn Sie müde sind oder unter dem Einfluss von Rausch-, Arzneimitteln oder Alkohol stehen.
- Benutzen Sie bei all Ihren Arbeiten mit dem Teilewaschgerät eine geeignete Sicherheitskleidung wie Sicherheitshandschuhe, Sicherheitsschuhe, Schutzbrille usw.
- Bewahren Sie Verpackungsteile (Folien, Plastikbeutel, Styropor usw.) nur an Orten auf, die Kindern, insbesondere Säuglingen, unzugänglich sind. Verpackungsteile bergen oft nicht erkennbare Gefahren (z. B. Erstickungsgefahr).

Bestimmungsgemäße Verwendung

- Das Gerät eignet sich für die Reinigung von Teilen und Aggregaten.
- Das Gerät eignet sich nicht für den Betrieb in Verbindung mit Reinigungsmitteln mit einem Flammpunkt < 65 °C.

Montageanleitung

1. Entfernen Sie das Gerät aus dem Karton und überprüfen Sie es auf Beschädigungen oder fehlende Teile hin.
2. Entfernen Sie alle Teile im Inneren der Maschine.
3. Legen Sie eine saubere, feste Pappe auf den Boden und legen Sie die Maschine auf diese Pappe. (Achten Sie darauf, dass Sie die Abdeckung geschlossen halten, wenn Sie die Maschine auf die Pappe legen.)

4. Montieren Sie mit den M6×12-Kreuzschlitzschrauben und M6-Überwurfmuttern die vier Beine an den Halterungen. **Hinweis!** Nicht anziehen!
5. Die untere Ablage mit flacher Oberfläche nach oben zwischen die Beine legen und mit den M6×12-Kreuzschlitzschrauben und den M6-Überwurfmuttern an den Beinen befestigen.
6. Drücken Sie die Beine fest gegen die untere Ablage und ziehen Sie alle Schrauben der unteren Ablage an.
7. Ziehen Sie alle in Schritt 4 angebrachten Schrauben fest an.
8. Stellen Sie die Maschine auf. Achten Sie dabei darauf, dass der Deckel geschlossen bleibt.
9. Legen Sie die Ablagen und den Korb in die Maschine.
10. Montieren Sie die Pumpenbaugruppe in den Steckplatz an der Seite der Maschine und bringen Sie anschließend das Filtersieb an der vorgesehenen Stelle an.
11. Schließen Sie die Maschine an eine geerdete Standardsteckdose (240 V, 50 Hz) an. Anschließend mit der richtigen Menge Flüssigkeit befüllen.

Technische Daten

Gesamtabmessungen (cm)	79 × 55 × 32
Behälterabmessungen (cm)	75 × 54 × 27,4
Maximale Kapazität (ℓ)	75
Förderleistung (ℓ/min)	12
Elektrische Anforderungen	240 V/50 Hz/0,5 A
Leistungsaufnahme (W)	26
Temperaturbereich (°C)	0–35 (Flüssigkeit)
Gewicht (kg)	23

Reinigungsmittel

Zugelassene Reinigungsmittel: Wasser/Haushaltsreiniger (pH 6–8)

Warnung! Die Pumpe der Teilewaschanlage kann beschädigt werden, wenn Sie andere als die oben aufgeführten Lösungsmittel wie Methylethylketon (MEK), Tetrachlorethen oder Trichlorethylen verwenden.
Achtung! Verwenden Sie keine Nitroverdünnungen!

Fehlerbehebung

Das einzige Problem, das Sie jemals mit Ihrem Teilereiniger haben sollten, ist eine Verringerung des Flüssigkeitsstroms oder ein fehlender Durchfluss von Reinigungsflüssigkeit aus der Flexschlauchdüse. Die wahrscheinliche Ursache ist ein Fremdkörper im Flexschlauch.

Abhilfen

- Überprüfen, ob die Kontrollleuchte am Schaltkasten leuchtet.
- Mit einem Schraubendreher mit isoliertem Griff die Spitze des Motorgehäuses leicht berühren. Ein leicht schwingender Magnetzug zeigt an, dass der Motor mit Strom versorgt wird.
- Trennen Sie den Teilereiniger vom Stromnetz und ziehen Sie den Netzstecker. Trennen Sie anschließend den Flexschlauch von der Auslaufleitung der Pumpe.
- Entfernen Sie die Vorderseite des Pumpengehäuses. Reinigen Sie die Umgebung des Flügelrads von allen Fremdkörpern, die dort befinden.
- Bauen Sie den Teilereiniger in umgekehrter Reihenfolge wieder zusammen.

Schaltplan

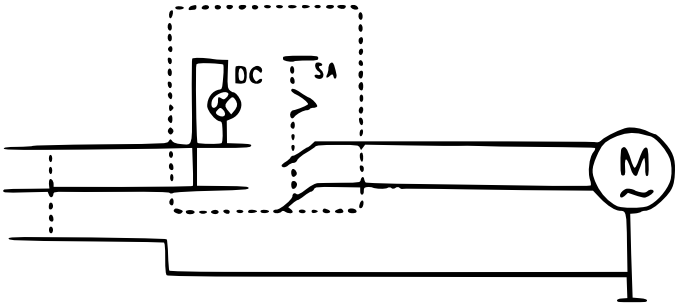

Explosionszeichnungen und Teileliste

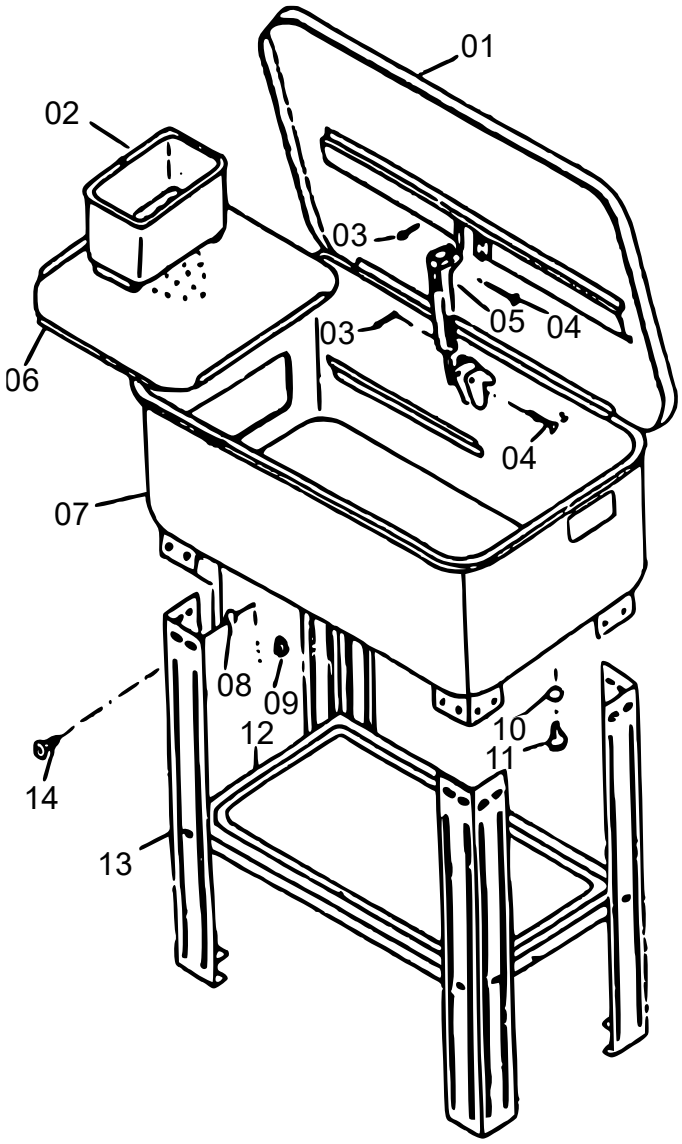

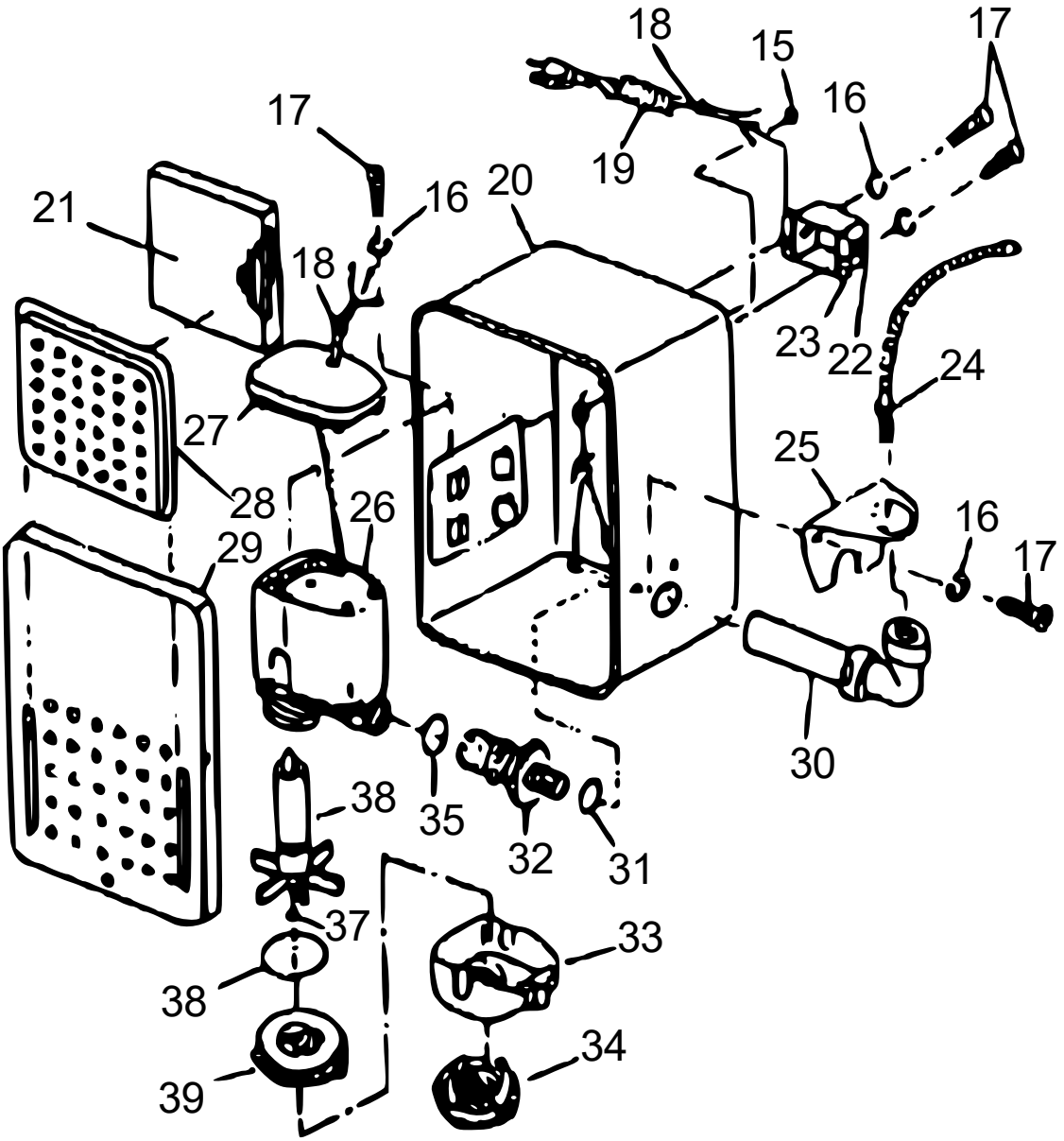
18
15
17
16
17
19
20
16
21
18
23
22
24
27
25
28
26
16
29
17
30
38
35
32
31
37
33
38
34
39

Nr.	Bezeichnung	Anzahl	Nr.	Bezeichnung	Anzahl
1	Abdeckung	1	21	Abschirmung	1
2	Korb	1	22	Schalter	1
3	Federhalterung	4	23	Schalterabdeckung	1
4	Sicherheitssplint	4	24	Flexibler Schlauch	1
5	Sicherheitsplatte	1	25	Seitliche Halterung	1
6	Arbeitsplatte	1	26	Pumpe	1
7	Wanne	1	27	Pumpenabdeckung	1
8	Federscheibe	24	28	Filterabdeckung	1
9	Mutter	24	29	Abdeckung	1
10	O-Ring	1	30	Wasserzuleitung	1
11	Ablassschraube	1	31	Kunststoff-Unterlegscheibe	1
12	Ablage	1	32	Stutzen	1
13	Gestell	4	33	Pumpenlager	1
14	Befestigungsschraube	24	34	Filter	1
15	Mutter	5	35	Dichtung	1
16	Federscheibe	5	36	Flügelrad	1
17	Schraube	5	37	Dichtung	2
18	Zuleitung	2	38	Dichtungsring	1
19	Stromkabel und Stecker	1	39	Flügelrad-Halterung	1
20	Pumpengehäuse	1			

Vorschriften zur Entsorgung

Die EU-Richtlinie über die Entsorgung von Elektro-Altgeräten (WEEE, 2012/19/EU) wurde mit dem Elektro-Gesetz umgesetzt.

Alle von der WEEE betroffenen WilTec Elektro-Geräte, sind mit dem Symbol einer durchgestrichenen Mülltonne gekennzeichnet worden. Dieses Symbol besagt, dass dieses Gerät nicht über den Hausmüll entsorgt werden darf.

Bei der deutschen Registrierungsstelle EAR hat sich die Firma WilTec Wildanger Technik GmbH unter der WEEE-Registrierungsnummer DE45283704 registrieren lassen.

Entsorgung von gebrauchten elektrischen und elektronischen Geräten (Anzuwenden in den Ländern der Europäischen Union und anderen europäischen Ländern mit einem separaten Sammelsystem für diese Geräte). Das Symbol auf dem Produkt oder seiner Verpackung weist darauf hin, dass dieses Produkt nicht als normaler Haushaltsabfall zu behandeln ist, sondern an einer Annahmestelle für das Recycling von elektrischen und elektronischen Geräten abgegeben werden muss. Durch Ihren Beitrag zum korrekten Entsorgen dieses Produkts schützen Sie die Umwelt und die Gesundheit Ihrer Mitmenschen. Umwelt und Gesundheit werden durch falsches Entsorgen gefährdet.

Materialrecycling hilft den Verbrauch von Rohstoffen zu verringern.

Weitere Informationen über das Recycling dieses Produkts erhalten Sie von Ihrer Gemeinde, den kommunalen Entsorgungsbetrieben oder dem Geschäft, in dem Sie das Produkt gekauft haben.

Anschrift:
WilTec Wildanger Technik GmbH
Königsbenden 12 / 28
D-52249 Eschweiler

Wichtiger Hinweis:

Nachdruck, auch auszugsweise, und jegliche kommerzielle Nutzung, auch von Teilen der Anleitung, nur mit schriftlicher Genehmigung, der WilTec Wildanger Technik GmbH.