Bedienungsanleitung

Kajak-Flaschenzug

61447

Abbildung ähnlich, kann je nach Modell abweichen

Vor Inbetriebnahme Bedienungsanleitung und Sicherheitshinweise lesen und beachten.

Technische Änderungen vorbehalten!
Durch stetige Weiterentwicklungen können Abbildungen, Funktionsschritte und technische Daten geringfügig abweichen.

Aktualisierung der Dokumentation
Haben Sie Vorschläge zur Verbesserung oder haben Sie Unregelmäßigkeiten festgestellt, nehmen Sie bitte Kontakt mit uns auf.

Die in diesem Dokument enthaltenen Informationen können sich jederzeit ohne vorherige Ankündigung ändern. Kein Teil dieses Dokuments darf ohne die vorherige schriftliche Einwilligung kopiert oder in sonstiger Form vervielfältigt werden. Alle Rechte bleiben vorbehalten.
Die WilTec Wildanger Technik GmbH übernimmt keine Haftung für eventuelle Fehler in diesem Benutzerhandbuch oder den Anschlussdiagrammen.
Obwohl die WilTec Wildanger Technik GmbH die größtmöglichen Anstrengungen unternommen hat, um sicherzustellen, dass dieses Benutzerhandbuch vollständig, fehlerfrei und aktuell ist, können Fehler nicht ausgeschlossen werden.
Sollten Sie einen Fehler gefunden haben oder uns einen Vorschlag zur Verbesserung mitteilen wollen, dann freuen wir uns darauf von Ihnen zu hören.
Schreiben Sie uns eine E-Mail an

service@wiltec.info

oder verwenden Sie unser Kontaktformular:

https://www.wiltec.de/contacts/

Die aktuelle Version dieser Anleitung in mehreren Sprachen finden Sie in unserem Onlineshop unter:

https://www.wiltec.de/docsearch

Unsere Postadresse lautet:

WilTec Wildanger Technik GmbH
Königsbenden 12
52249 Eschweiler

Für die Rücksendung Ihrer Ware zum Umtausch, zur Reparatur oder für andere Zwecke verwenden Sie bitte die folgende Adresse. Achtung! Um einen reibungslosen Ablauf Ihre Reklamation oder Ihrer Rückgabe zu gewährleisten, kontaktieren Sie vor der Rücksendung unbedingt unser Serviceteam.

Retourenabteilung
WilTec Wildanger Technik GmbH
Königsbenden 28
52249 Eschweiler

E-Mail: **service@wiltec.info**
Tel: +49 2403 55592–0
Fax: +49 2403 55592–15

Einleitung

Vielen Dank, dass Sie sich zum Kauf dieses Qualitätsproduktes entschieden haben. Um das Verletzungsrisiko zu minimieren, bitten wir Sie, stets einige grundlegende Sicherheitsvorkehrungen zu treffen, wenn Sie dieses Produkt verwenden. Bitte lesen Sie diese Bedienungsanleitung sorgfältig durch und vergewissern Sie sich, dass Sie sie verstanden haben.
Bewahren Sie diese Bedienungsanleitung gut auf.

Sicherheitshinweise

- Bringen Sie den Flaschenzug nicht dort an, wo sich viele Menschen bewegen oder Kinder spielen.
- Der Heber hält bei ordnungsgemäßer Montage ein Gewicht von bis zu 45 kg.
- Montieren Sie den Flaschenzug nicht, wenn Sie nicht in der Lage sind, das Gewicht des Kajaks zu heben.
- Befestigen Sie den Flaschenzug nicht über Fahrzeugen oder Gegenständen, die beim Herunterfallen des Kajaks beschädigt werden könnten.
- Lassen Sie das Kajak nicht ab, wenn sich Personen oder Gegenstände unter ihm befinden.
- Erlauben Sie niemals Kindern, die Winde zu bedienen.
- Achten Sie darauf, dass das Seil Ihnen nicht durch die bloßen Hände rutscht. Tragen Sie Handschuhe. **Verbrennungsgefahr!**
- Überlasten Sie den Flaschenzug nicht! **Gefahr von Verletzungen und/oder Sachschäden!**
- Der Flaschenzug ist ausschließlich zum Anheben von Kajaks bestimmt. Nehmen Sie alle im Kajak verstauten Gegenstände heraus, bevor Sie es anheben.
- Hängen Sie kein zusätzliches Gewicht an ein zu hebendes Kajak.
- Heben Sie das Kajak niemals an, wenn sich ein Kind oder ein Haustier darin befindet. **Verletzungsgefahr!**
- Bringen Sie den Flaschenzug nicht in der Nähe von elektrischen Sicherungen/Schalttafeln, Steckdosen, Beleuchtungskörpern oder Heizelementen an.
- Machen Sie sich mit den Sicherheitshinweisen und Informationen in dieser Betriebsanleitung vertraut, bevor Sie mit der Montage des Flaschenzugs beginnen.
- Damit Sie den Flaschenzug richtig anbringen können, empfehlen wir gewisse Grundkenntnisse und -fertigkeiten im Heimwerken.
- Das Hebezeug sollte mit zwei Personen montiert werden.

Montage des Flaschenzugs

Schritt 1

Legen Sie eine geeignete Montagestelle fest. Es ist wichtig, dass der Flaschenzug an einem soliden Deckenbalken montiert wird. Der Balken muss eine Größe von mindestens 5 × 10 cm haben (siehe Abb. 2 und 3).

Als Nächstes müssen Sie prüfen, ob die Wand über einen ausreichenden Freiraum verfügt (siehe Abb. 1). Messen Sie den Abstand von der Mitte des Kajaks zur Seite des Kajaks **(E).** Rechnen Sie 12,7 cm (5″) oder mehr dazu **(F),** damit das Kajak nicht an die Seitenwand oder andere Hindernisse auf der Seite anstößt.
Hinweis! Berücksichtigen Sie dabei unbedingt, dass möglicherweise Garagentore oder Schwingtüren geöffnet werden müssen.

Messen Sie den Abstand E + F zur Wand und markieren Sie eine Linie parallel zur Wand an der Decke (E + F = Abstand von der Wand zur Mitte des Kajaks).

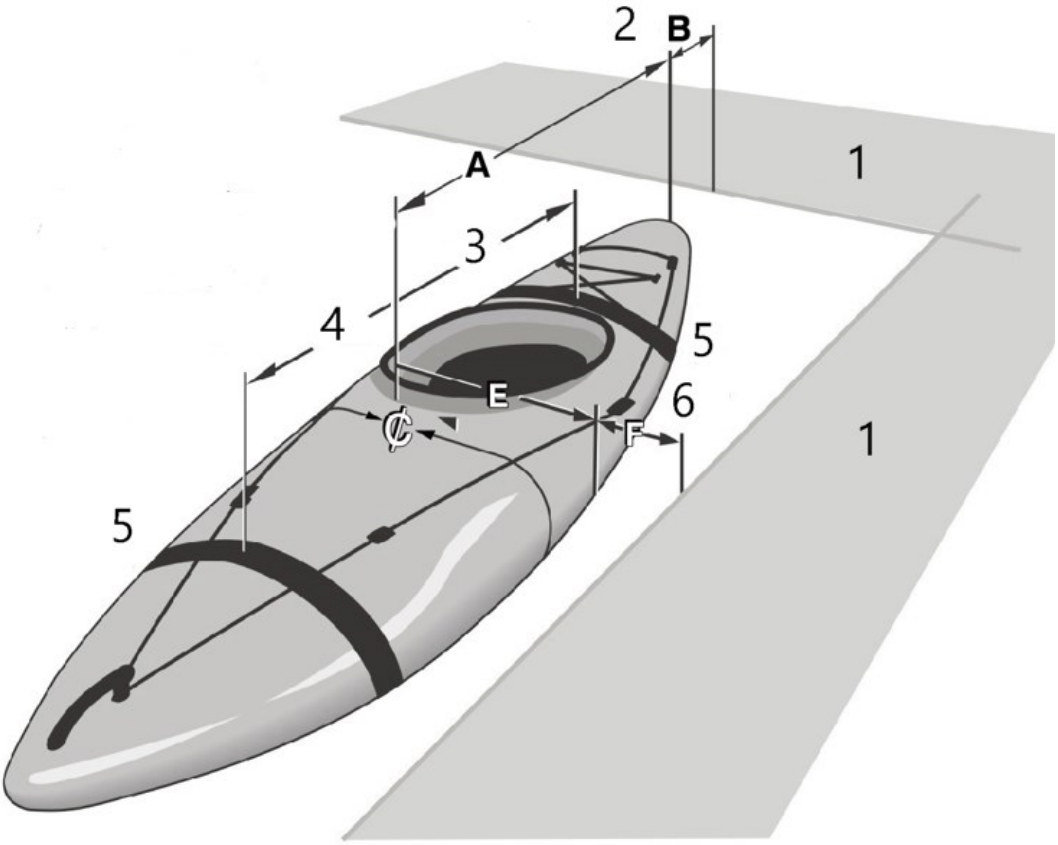

Abbildung 1

Nr.	Bezeichnung/Beschreibung
1	Wand oder Hindernis
2	12,7 cm oder mehr dazurechnen.
3	183–305 cm
4	Spreizung des Gurts
5	Gurt
6	12,7 cm oder mehr dazurechnen.

Fortsetzung des Schritts 1

Bestimmen Sie dann den Mittelpunkt des Kajaks in Längsrichtung. Messen Sie vom Mittelpunkt bis zum Ende des Kajaks **(A)** und rechnen Sie bei Bedarf 12,7 cm (5″) oder mehr zu diesem Maß **(B)** dazu. Wenn an den Enden oder Seiten des Kajaks Freiraum benötigt wird, wiederholen Sie den Vorgang an den jeweils gegenüberliegenden Hälften. Messen Sie A + B von der Wand aus und markieren Sie eine parallele Linie. Dies ist die Mittelmarkierung für die Montage des Hubwerks.

Schritt 2

Legen Sie dann fest, in welchem Abstand Sie die Gurte anbringen möchten (von etwa 183 bis 305 cm ist möglich). Der Lieferumfang enthält genügend Seil für die Montage der Flaschenzughaken in einem Abstand von bis zu 305 cm. Wählen Sie den Abstand, der am besten zu Ihrem Kajak passt. Bei einem kurzen Kajak werden die Haken in geringerem Abstand angebracht, bei langen Kajaks werden die Haken aus Gleichgewichtsgründen weiter voneinander entfernt befestigt.
Achtung! Neue und gut gepflegte Kajakrümpfe haben eine rutschige Oberfläche. Ein solches Kajak kann durch die mitgelieferten Nylongurte rutschen. Es ist ratsam, eine Schnur zwischen den Gurten zu befestigen, damit sie nicht auseinanderrutschen (siehe Abb. 2, 3). Sie müssen den Abstand halbieren.

Schritt 3

Es wird empfohlen, die Montage des Flaschenzugs an einer Montageplatte (nicht im Lieferumfang enthalten) vorzunehmen. Am besten eignen sich dafür Platten mit Abmessungen von 5×10 cm oder 2,5×10 cm (siehe Abb. 2 und 3). Die Platte sollte 12,7 cm länger sein als der Platz, der für die Montage des Hebezeugs benötigt wird. Markieren Sie auf dem Brett dessen Mittelpunkt.

Schritt 4

Befestigen Sie den Flaschenzug an der Montageplatte, bevor Sie diese an der Decke befestigen. Verwenden Sie die Maße aus Abb. 1, um die Position des vorderen und hinteren Hakens wie in Abb. 2 und 3 dargestellt zu bestimmen. Verwenden Sie die mitgelieferten Holzschrauben, um die Montagehalterungen des Flaschenzugs an der Montageplatte zu befestigen.

Schritt 5

Zur Montage der Riemenscheibe werden zwei oder drei Personen benötigt. Bringen Sie den Mittelpunkt des Bretts mit dem an der Decke markierten Mittelpunkt des Montageplatzes in Übereinstimmung. Die Hebevorrichtung und das Brett können mit ¼″×3½″-Schlüsselschrauben mit Unterlegscheiben am Deckenbalken befestigt werden (wie in Abb. 2 und 3 dargestellt). Achten Sie darauf, dass die Schlüsselschraube mittig auf dem Balken sitzt (Abb. 2). Schlüsselschrauben, Unterlegscheiben und Brett sind nicht im Lieferumfang enthalten.
Hinweis! Das Loch für die Schlüsselschrauben sollte immer vorgebohrt werden, um ein Abreißen der Schrauben zu verhindern.

Schritt 6

Befestigen Sie dann die Hebevorrichtung an der Decke. Die Hebevorrichtung muss an einem massiven Holzbalken (mindestens 61 cm × 122 cm) befestigt werden. Montieren Sie die Hebevorrichtung in einer angenehm zu erreichenden Höhe (etwa 122 cm).

Schritt 7

Bevor Sie den Haken/das Rollenteil an der Halterung befestigen, die an der Deckenmontageplatte angebracht ist, müssen Sie das Seil durchführen (siehe Abb.9).

Balkenkonstruktionen

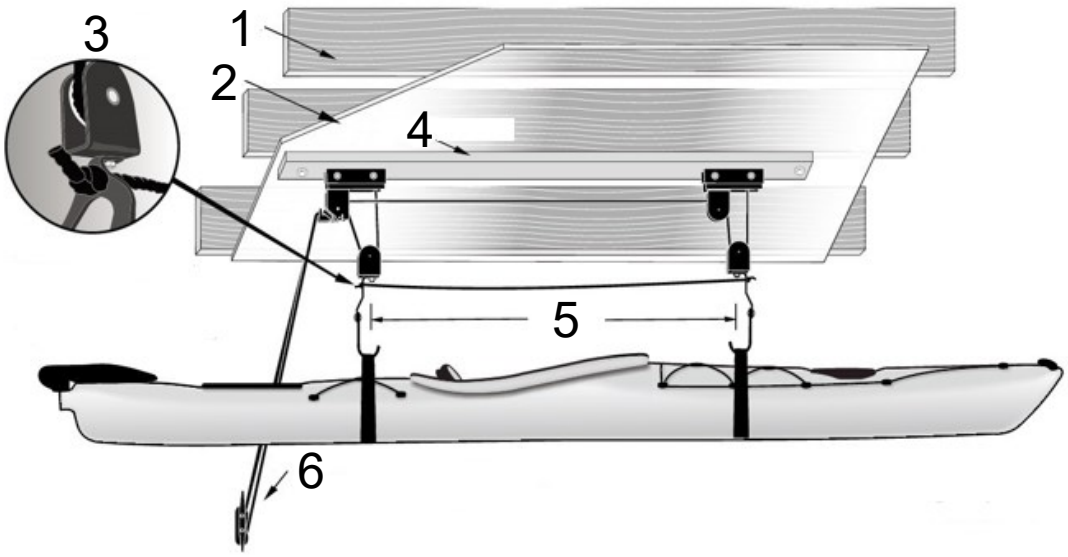

Abbildung 2

Nr.	Bezeichnung/Beschreibung
1	Holzbalken
2	Trockenbauwand
3	Abstandshalterseil – Schneiden Sie das Seil auf die richtige Länge zu, führen Sie es durch das Loch am Haken und knüpfen Sie einen Knoten, damit die Träger nicht nach außen wegrutschen.
4	Montageplatte
5	183–305 cm
6	Seilklemme

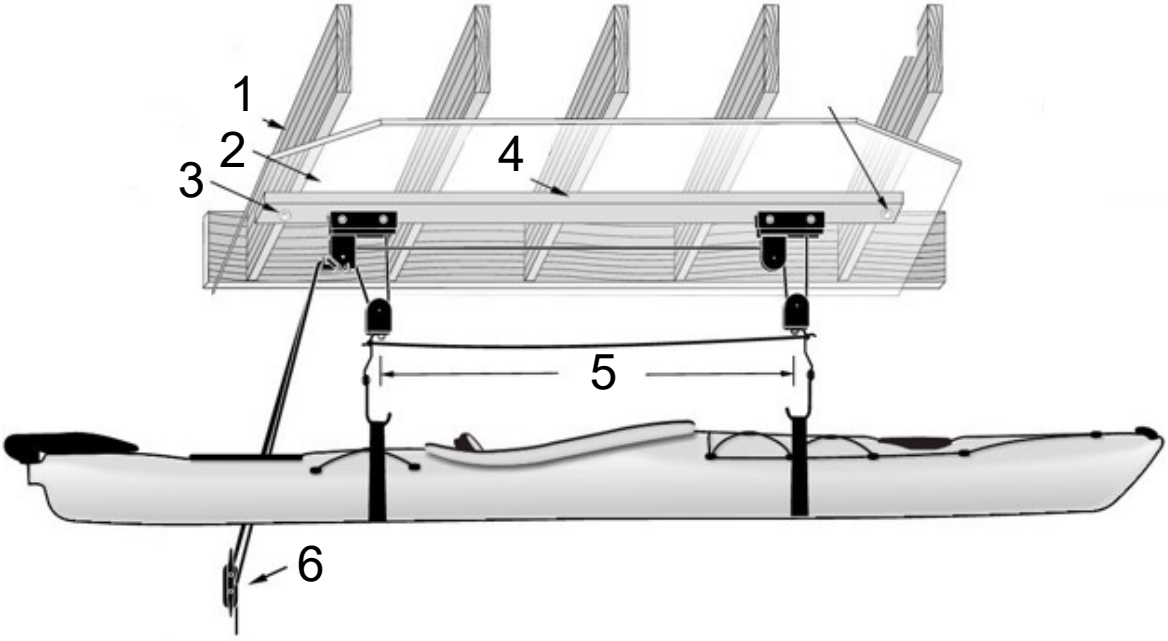

Abbildung 3

Nr.	Bezeichnung/Beschreibung
1	Holzbalken
2	Trockenbauwand
3	Schlüsselschraube
4	Montageplatte
5	183–305 cm
6	Seilklemme
7	Schlüsselschraube

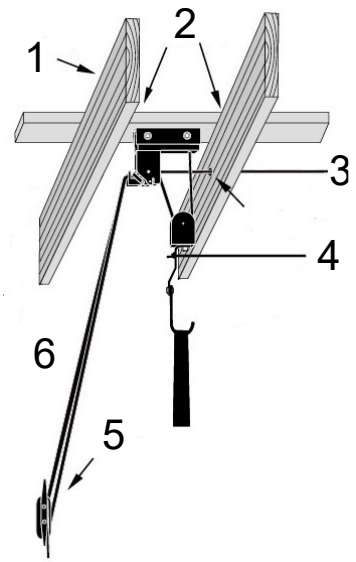

Abbildung 5

Nr.	Bezeichnung/Beschreibung
1	Holzbalken
2	Montageplatte am Balken verschraubt (nicht im Lieferumfang enthalten)
3	¾″-Loch für Seilführung bohren
4	Abstandshalterseil
5	Seilklemme
6	Platzsparer für offene Balken Die Montageplatte kann oberhalb des Balkens angebracht werden. Dadurch kann das Kajak näher an den Balken gehievt werden, wodurch mehr Kopffreiheit unter dem Balken entsteht.

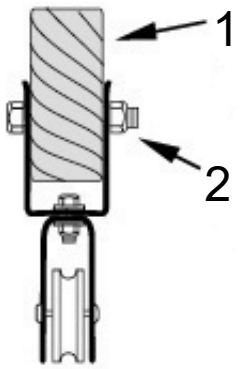

Abbildung 6

Nr.	Bezeichnung/Beschreibung
1	Holzbalken
2	Mutter und Schraube ⅜″ × 2″ (je 2 mitgeliefert)

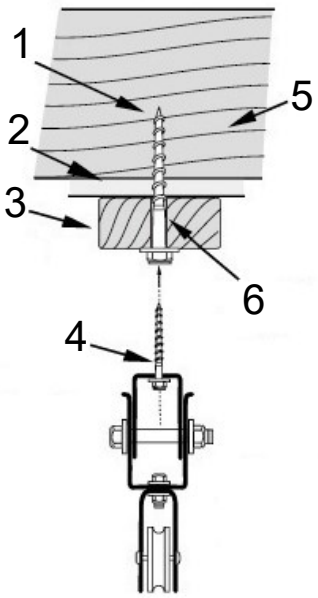

Abbildung 7

Nr.	Bezeichnung/Beschreibung
1	Schlüsselschraube und Unterlegscheibe ⅜″ × 4″ (nicht enthalten)
2	½″-Trockenbauwand
3	Montageplatte
4	Schlüsselschraube ¼″ × 2″ (mitgeliefert) – Vorbohren wird empfohlen.
5	Holzbalken
6	Vorgebohrtes Loch

Hinweis! Schlüsselschrauben, Unterlegscheibe und Montageplatte nicht im Lieferumfang enthalten.

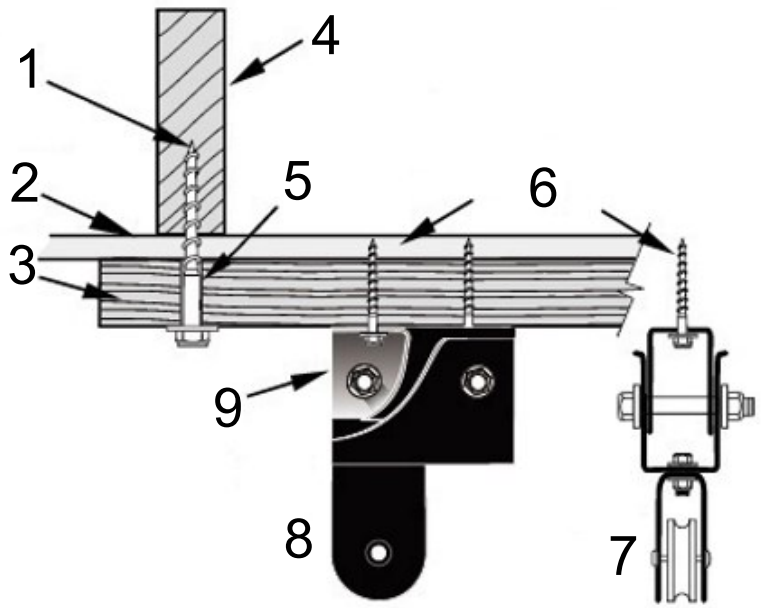

Abbildung 8

Nr.	Bezeichnung/Beschreibung
1	Schlüsselschraube und Unterlegscheibe ⅜″ × 4″ (nicht enthalten)
2	½″-Trockenbauwand
3	Montageplatte (nicht enthalten)
4	Holzbalken
5	Vorgebohrtes Loch
6	Schlüsselschraube ¼″ × 2″ (2 Stück mitgeliefert)
7	Hintere Ansicht
8	Seitenansicht
9	Abtrennen

Hinweis! Schlüsselschrauben, Unterlegscheibe und Montageplatte nicht im Lieferumfang enthalten.

Aufziehen des Flaschenzugs

1. Nachdem Sie die Halterungen und die Montageplatte an der Decke befestigt haben, müssen Sie das Nylonseil durch das Rollensystem fädeln. Tun Sie dies, bevor Sie die Umlenkrollen einhängen. Beginnen Sie damit, die Seile (2 Seile) durch die Bremsvorrichtung zu fädeln (siehe Abb. 9, Pos. A).
2. Folgen Sie dem Seilverlauf (Seil 1 – A durch C [graue Pfeile], Seil 2 – A durch D [schwarze Pfeile]). Achten Sie darauf, dass die Haken an den Stellen B und C nach innen zeigen.
3. Führen Sie Seil 2 durch das hintere Loch bei A am Bremshebel. Achten Sie darauf, dass das Seil unter die Bremsstange und über die hintere Umlenkrolle führt.
4. Führen Sie anschließend Seil 2 bis zur Position B an der zweiten Halterung.
5. Führen Sie das Seil durch die Hakenrolle nach unten und dann durch das runde Loch an der Unterseite der Halterung nach oben zu Position D und verknoten Sie das Ende des Seils.
6. Der Bremsbügel hat zwei Rollen und zwei Löcher. Seil 1 wird durch das nächstgelegene Loch, unter der Bremse hindurch und über die nächstgelegene Umlenkrolle auf demselben Weg wie Seil 2 geführt.
7. Führen Sie das Seil durch den unteren Haken/die untere Rolle B und dann durch das Loch an der Unterseite der Halterung an der Stelle C.
8. Binden Sie einen festen Knoten.

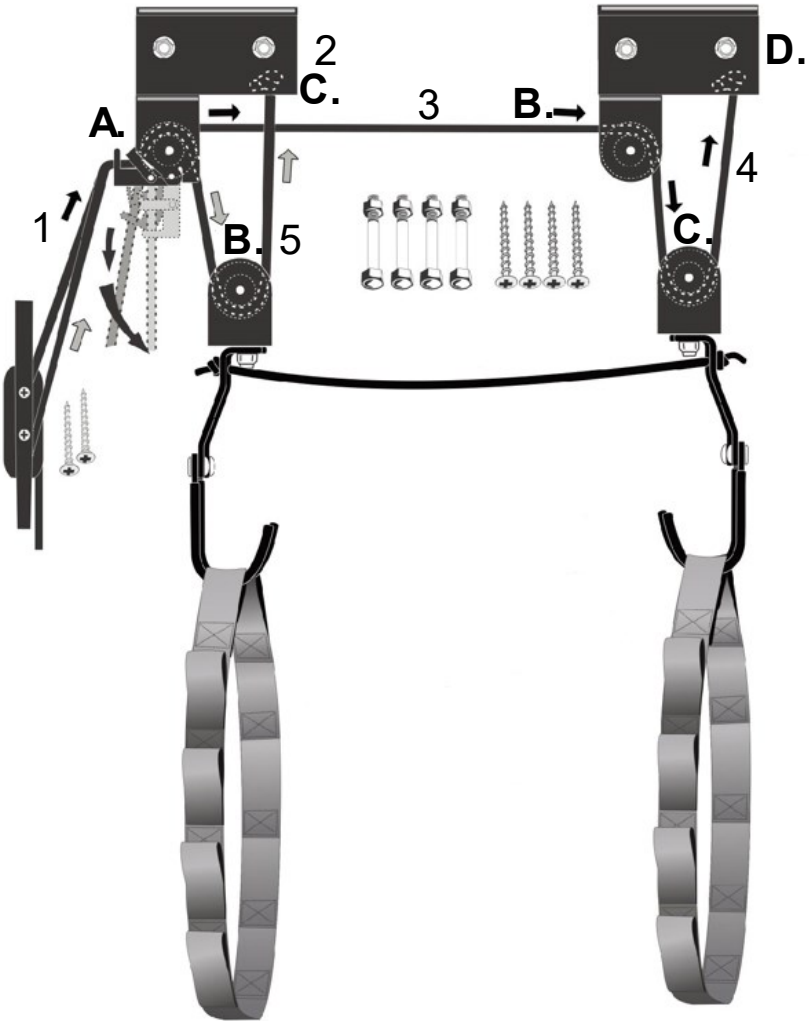

Abbildung 9

Nr.	Bezeichnung/Beschreibung
1	Das Seil durch die Löcher an der Vorderseite der Bremse führen.
2	Das Loch an der Unterseite der Halterung verwenden, um das Seil zu Ende zu führen. Das Ende des Seils mit einem Knoten sichern.
3	Seil 2
4	Das Loch an der Unterseite der Halterung verwenden, um das Seil zu Ende zu führen. Das Ende des Seils mit einem Knoten sichern.
5	Seil 1

Betätigung der Bremse

Um das Kajak abzusenken, entfernen Sie das überschüssige Seil von der Wandklemme. Lösen Sie die Bremse, indem Sie beide Seile nach unten und nach innen zur Mitte ziehen. Lassen Sie die Seile langsam durch die Bremse gleiten und senken Sie das Kajak ab. Um die Bremse zu aktivieren, bewegen Sie die Seile langsam von der Rolle weg und verringern Sie die Spannung. Dadurch stoppt die Bremse die Seile beim Absenken des Kajaks. Wenn Sie das Kajak anheben, ziehen Sie die Seile einfach in kurzen Zügen, bis es die gewünschte Höhe erreicht hat.

Achtung! Vergewissern Sie sich beim Lösen der Bremse, dass Sie in der Lage sind, das angehobene Gewicht zu heben. Tragen Sie Handschuhe zum Schutz Ihrer Hände. — Vermeiden Sie schnelle Gleitstopps. Dies führt zu vorzeitigem Ausfransen der Seile und zu Verschleiß.

Achtung! Achten Sie darauf, dass Sie beim Lösen der Bremse beide Seile festhalten. Das Ziehen an einem Seil löst die Bremse an beiden Seilen.

Benutzen Sie die Schlaufen an den Gurten, um einen festen Sitz am Kajak zu gewährleisten. Beachten Sie, dass Kajaks durch die Riemen rutschen können. Verwenden Sie eine Schnur, damit die Gurte nicht auseinanderrutschen.

Wichtiger Hinweis:

Nachdruck, auch auszugsweise, und jegliche kommerzielle Nutzung, auch von Teilen der Anleitung, nur mit schriftlicher Genehmigung, der WilTec Wildanger Technik GmbH.