AUFBAUANLEITUNG

61805–61808 – Stehtisch

Buchst.	Abbildung	Anz.	Buchst.	Abbildung	Anz.
A	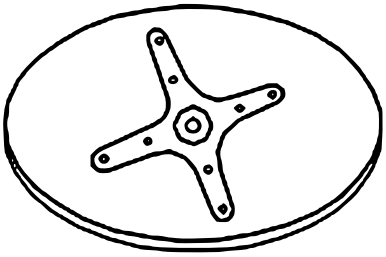	1	H	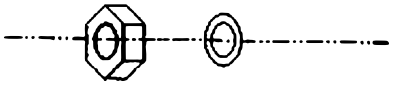	2
C		1	I	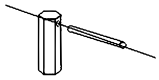	1
D	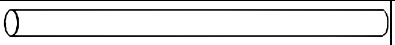	1	J		1
E	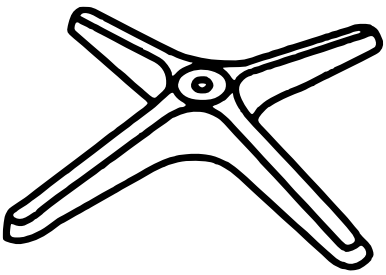	1	K		1
F		4	L		1

1

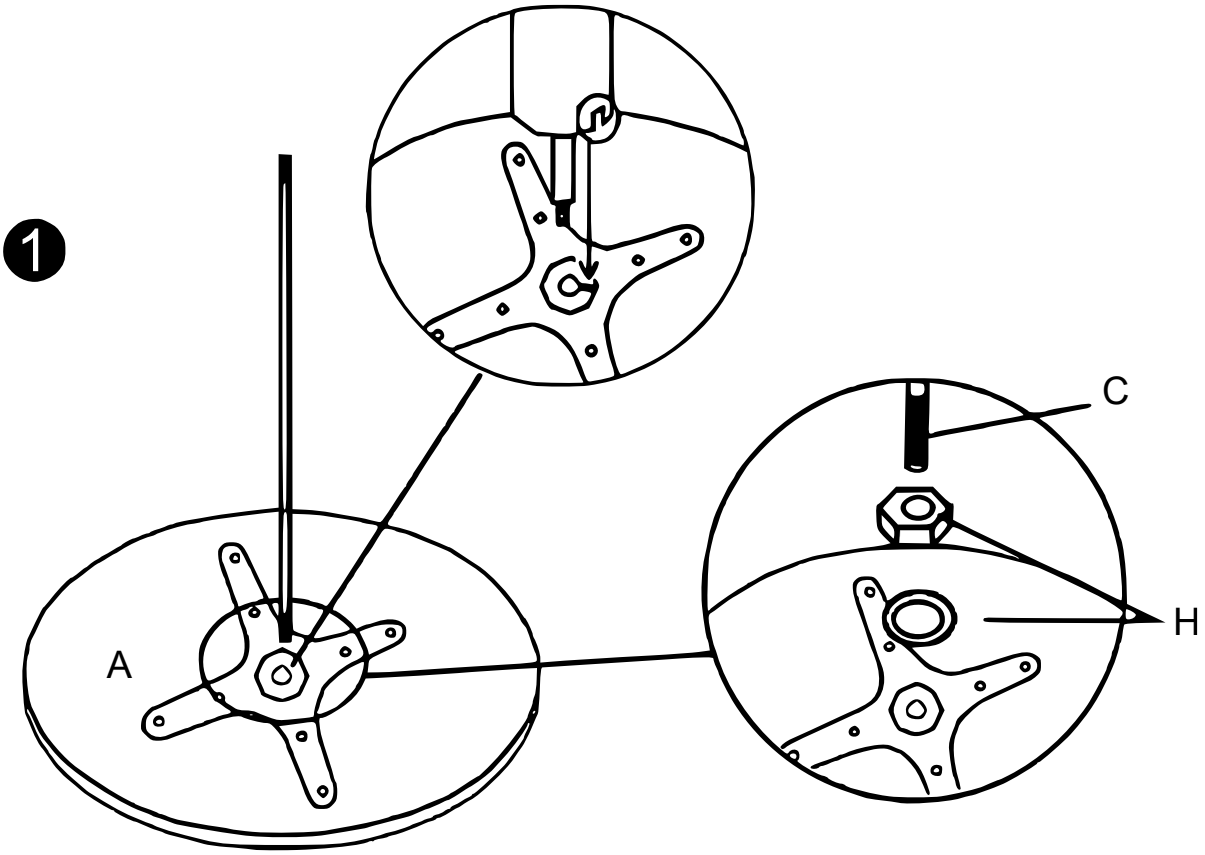

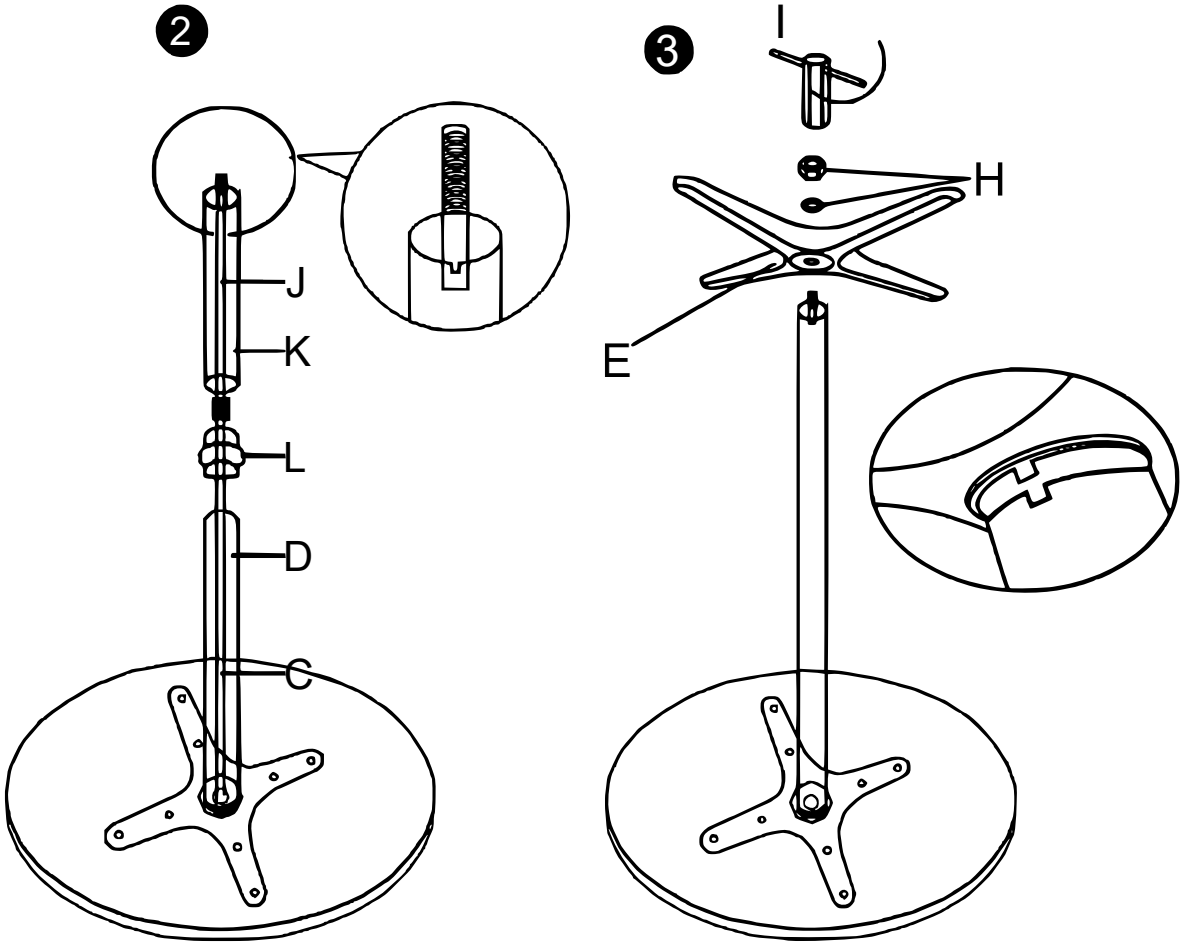

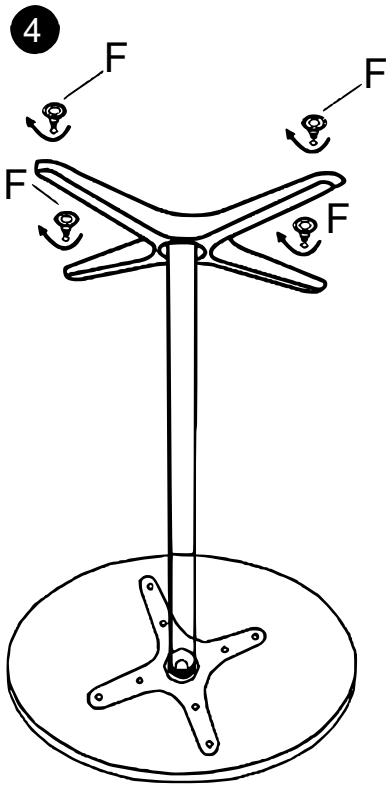

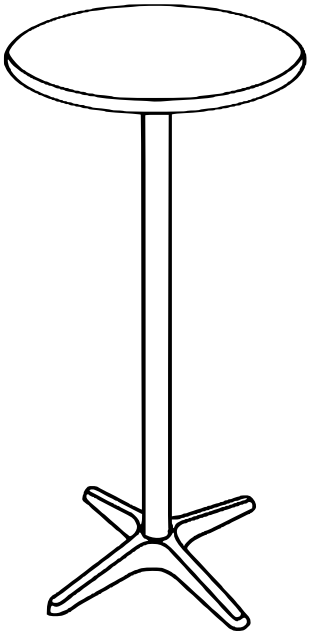

Wichtiger Hinweis: Nachdruck, auch auszugsweise, und jegliche kommerzielle Nutzung, auch von Teilen der Anleitung, nur mit schriftlicher Genehmigung der WilTec Wildanger Technik GmbH.