Manuale di istruzioni

Riempitore d’olio

61873

Immagine a scopo rappresentativo, può variare a seconda del modello

Prima di mettere in funzione il dispositivo, leggere e seguire le istruzioni per l’uso e le indicazioni di sicurezza.

Con riserva di modifiche tecniche!
Come conseguenza del costante sviluppo del prodotto, illustrazioni, passaggi funzionali e dati tecnici possono essere soggetti a leggere variazioni.

Le informazioni contenute in questo documento sono soggette a modifiche senza preavviso. Nessuna parte di questo documento può essere copiata o riprodotta in qualunque forma senza previo consenso scritto di WilTec Wildanger Technik GmbH. Tutti i diritti riservati.
WilTec Wildanger Technik GmbH non si assume alcuna responsabilità per eventuali errori presenti in questo manuale di istruzioni o negli schemi di collegamento.
Sebbene WilTec Wildanger Technik GmbH abbia perseguito ogni sforzo per rendere questo manuale utente completo, corretto e aggiornato, non si esclude la presenza di errori.
Se ha proposte di miglioramento o errori da segnalare, non esiti a contattarci.
Scrivici un'e-mail all'indirizzo:

service@wiltec.info

o utilizzi il nostro modulo di contatto:

https://www.wiltec.de/contacts/

La versione aggiornata di queste istruzioni è disponibile in più lingue nel nostro shop online, al link:

https://www.wiltec.de/docsearch

Il nostro indirizzo postale è:

WilTec Wildanger Technik GmbH
Königsbenden 12
52249 Eschweiler (Germania)

Se desidera spedire indietro un articolo per la sua sostituzione, riparazione o altro, utilizzare il seguente indirizzo. Attenzione! Per poter garantire una gestione efficiente del reclamo o del reso, contatti il nostro servizio di assistenza prima di effettuare la spedizione.

Reparto resi
WilTec Wildanger Technik GmbH
Königsbenden 28
52249 Eschweiler (Germania)

E-mail: **service@wiltec.info**
Tel: +49 2403 55592–0
Fax: +49 2403 55592–15

Introduzione

Grazie per aver scelto di acquistare questo prodotto di qualità. Per ridurre al minimo il rischio di lesioni, prendere sempre alcune precauzioni di sicurezza basilari durante l'utilizzo del prodotto. Vi preghiamo pertanto di leggere attentamente il presente manuale di istruzioni e di assicurarvi di averne compreso il contenuto.
Conservare con cura il presente manuale.

Indicazioni di sicurezza

- Assicurarsi che chiunque utilizzi l'apparecchio abbia letto e compreso appieno le istruzioni per l'uso prima di utilizzarlo per la prima volta. Ciò è essenziale per garantire che tutte le funzioni e le precauzioni di sicurezza siano note.
- Quando si maneggia l'olio del cambio, utilizzare sempre guanti protettivi adeguati e occhiali di sicurezza. L'olio del cambio può irritare la pelle e gli occhi e non deve entrare in contatto con essi.
- Posizionare l'attrezzo sempre su una superficie piana, stabile e non scivolosa. Un supporto sicuro evita che l'apparecchio si ribalti o scivoli durante il funzionamento.
- L'apparecchio deve essere utilizzato solo per riempire d'olio gli ingranaggi. L'uso di altri liquidi potrebbe danneggiare il materiale dell'apparecchio o causare reazioni chimiche.
- Tenere l'apparecchio lontano dal fuoco.
- Azionare sempre la pompa manuale a una pressione costante e non troppo elevata per ridurre al minimo il rischio che l'olio schizzi o scorra troppo rapidamente.
- Controllare regolarmente l'apparecchio per verificare che non vi siano segni di usura o danni ai tubi flessibili, alle guarnizioni e alla pompa stessa. Sostituire immediatamente le parti danneggiate per garantire sempre un funzionamento sicuro.
- Pulire accuratamente l'apparecchio dopo ogni utilizzo per rimuovere i residui di olio e altre impurità. In questo modo si evita la formazione di depositi e si mantiene l'apparecchio in buone condizioni.
- Assicurarsi che tutti i collegamenti siano a tenuta e che tutte le chiusure siano sigillate. Controllare regolarmente che l'apparecchio non presenti perdite per evitare inquinamento ambientale e perdite di materiale.
- Evitare di utilizzare l'apparecchio in ambienti molto freddi o molto caldi. Le temperature estreme possono danneggiare il materiale o compromettere le prestazioni dell'apparecchio.
- Conservare l'apparecchio in un luogo asciutto e pulito per evitare la formazione di ruggine e altri danni causati dall'ambiente. Assicurarsi che nel luogo di conservazione non vi siano sbalzi di temperatura estremi.
- Assicurarsi che i bambini non abbiano accesso all'apparecchio. Tenere l'apparecchio fuori dalla loro portata per evitare incidenti.
- Smaltire l'olio e i detergenti usati in conformità alle normative locali. L'olio del cambio può essere dannoso per l'ambiente e deve essere smaltito in modo responsabile.

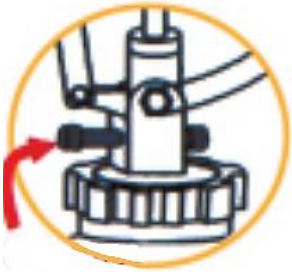

Perno di controllo del flusso dell'olio

Funzionamento

Fase 1

Aprire la valvola e far scorrere il perno di controllo del flusso dell'olio verso destra, quindi azionare la maniglia per trasferire l'olio.

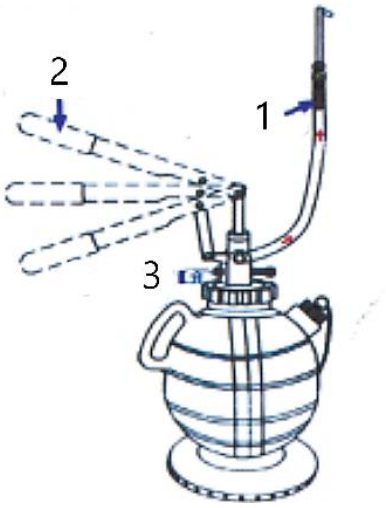

№	Denominazione
1	Aprire la valvola.
2	Premere la maniglia verso il basso.
3	Far scorrere il perno verso destra.

Fase 2

Se la maniglia è difficile da premere e il serbatoio dell'olio del cambio del veicolo è quasi pieno, ruotare il perno di controllo del flusso dell'olio verso sinistra e assicurarsi che l'olio di trasmissione scorra in modo uniforme.

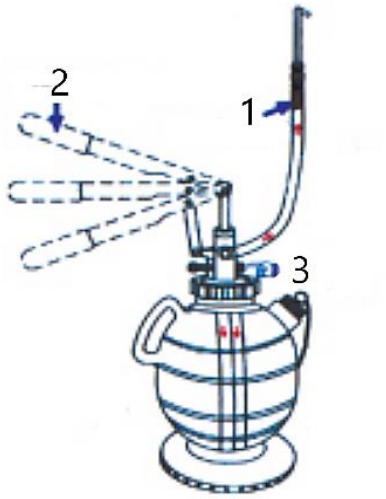

№	Denominazione
1	Aprire la valvola.
2	Premere la maniglia verso il basso.
3	Ruotare il perno verso sinistra.

Fase 3

Quando l'olio del cambio è quasi esaurito, chiudere la valvola.

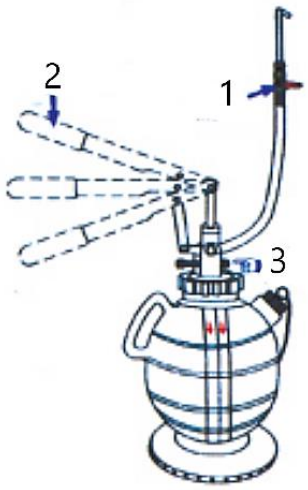

№	Denominazione
1	Chiudere la valvola.
2	Premere la maniglia verso il basso.
3	Il perno si trova sul lato sinistro.

Fase 4

Quando il trasferimento dell'olio è completo, non continuare a premere la maniglia. Rimuovere l'adattatore dell'olio del cambio e posizionare il tubo flessibile sul serbatoio. Aprire quindi la valvola e far rifluire l'olio rimanente nel serbatoio.

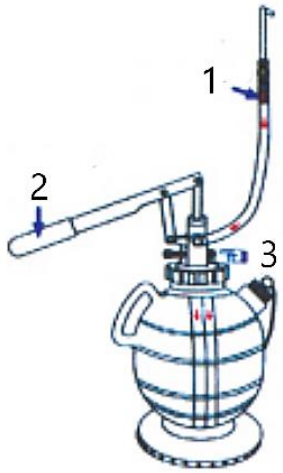

№	Denominazione
1	Aprire la valvola.
2	Non premere più la maniglia.
3	Il perno si trova sul lato sinistro.

Adattatori

Figura	Denominazione
	FORD 1/8 – 27 (NPT)
	Universal BMW, Honda, Nisan, etc
	VW/Aud . Skoda.
	VW/Audi, Porsche
	VW/Audi, Mini cooper M10 x 1.0,
	VW/Audi DSG M24 x 1.5,
	VW/Audi CVT M22 x 1.5,
	Mercedes M12 x 1.5,
	V/W. Skoda M18 x 1.5
	Audi/VW, Skoda M30 x1.5
	Universal Flexible 300mm, Honda. Hyundai.Kia. etc
	Volvo 5/16 – 24 (UNF)
	Toyota, Lexus M18 x 1.5
	Nissan, Infinity M8 x 1.0
	ATF-Adapter V.W Passat

Avvertenza importante

La riproduzione e l’uso ai fini commerciali di una parte o di tutto il manuale sono consentiti solo previa autorizzazione scritta di WilTec Wildanger Technik GmbH.