Bedienungsanleitung

Automatischer Poolreiniger

61946, 61947

Abbildung ähnlich, kann je nach Modell abweichen

Bitte lesen und beachten Sie vor der Inbetriebnahme die Bedienungsanleitung und Sicherheitshinweise!

Technische Änderungen vorbehalten!
Durch stetige Weiterentwicklungen können Abbildungen, Funktionsschritte und technische Daten geringfügig abweichen.

Die in diesem Dokument enthaltenen Informationen können sich jederzeit ohne vorherige Ankündigung ändern. Kein Teil dieses Dokuments darf ohne die vorherige schriftliche Einwilligung kopiert oder in sonstiger Form vervielfältigt werden. Alle Rechte bleiben vorbehalten.
Die WilTec Wildanger Technik GmbH übernimmt keine Haftung für eventuelle Fehler in diesem Benutzerhandbuch oder den Anschlussdiagrammen.
Obwohl die WilTec Wildanger Technik GmbH die größtmöglichen Anstrengungen unternommen hat, um sicherzustellen, dass dieses Benutzerhandbuch vollständig, fehlerfrei und aktuell ist, können Fehler nicht ausgeschlossen werden.
Sollten Sie einen Fehler gefunden haben oder uns einen Vorschlag zur Verbesserung mitteilen wollen, dann freuen wir uns darauf von Ihnen zu hören.
Schreiben Sie uns eine E-Mail an:

service@wiltec.info

oder verwenden Sie unser Kontaktformular:

https://www.wiltec.de/contacts/

Die aktuelle Version dieser Anleitung in mehreren Sprachen finden Sie in unserem Onlineshop unter:

https://www.wiltec.de/docsearch

Unsere Postadresse lautet:

WilTec Wildanger Technik GmbH
Königsbenden 12
52249 Eschweiler

Für die Rücksendung Ihrer Ware zum Umtausch, zur Reparatur oder für andere Zwecke verwenden Sie bitte die folgende Adresse. Achtung! Um einen reibungslosen Ablauf Ihrer Reklamation oder Ihrer Rückgabe zu gewährleisten, kontaktieren Sie vor der Rücksendung unbedingt unser Serviceteam.

Retourenabteilung
WilTec Wildanger Technik GmbH
Königsbenden 28
52249 Eschweiler

E-Mail: **service@wiltec.info**
Tel: +49 2403 55592–0
Fax: +49 2403 55592–15

Einleitung

Vielen Dank, dass Sie sich zum Kauf dieses Qualitätsproduktes entschieden haben. Um das Verletzungsrisiko zu minimieren, bitten wir Sie, stets einige grundlegende Sicherheitsvorkehrungen zu treffen, wenn Sie dieses Produkt verwenden. Bitte lesen Sie diese Bedienungsanleitung sorgfältig durch und vergewissern Sie sich, dass Sie sie verstanden haben.
Bewahren Sie diese Bedienungsanleitung gut auf.

Sicherheitshinweise

- Dieses Gerät ist nicht dafür vorgesehen, von Personen (oder auch Kindern) mit verringerten körperlichen, sinnlichen oder geistigen Fähigkeiten oder Personen, die keine entsprechende Erfahrung oder Kenntnisse besitzen, verwendet zu werden, außer wenn sie von einer für ihre Sicherheit verantwortliche Person überwacht werden oder zuvor hinsichtlich der Nutzung des Geräts eingewiesen worden sind.
- Der Bodenreiniger darf nicht in Betrieb genommen werden, wenn sich Personen im Pool befinden.
- Der Bodenreiniger muss nach der Verwendung wieder aus dem Becken entfernt werden.
- Entfernen Sie die Verbindung zur Filterpumpe, bevor Sie die den Bodenreiniger säubern.
- Nicht mit dem Gerät spielen – **Gefahr des Ertrinkens!**
- Achten Sie darauf, dass der Boden im Bereich des Pools trocken ist – **Rutschgefahr!**

Teileliste

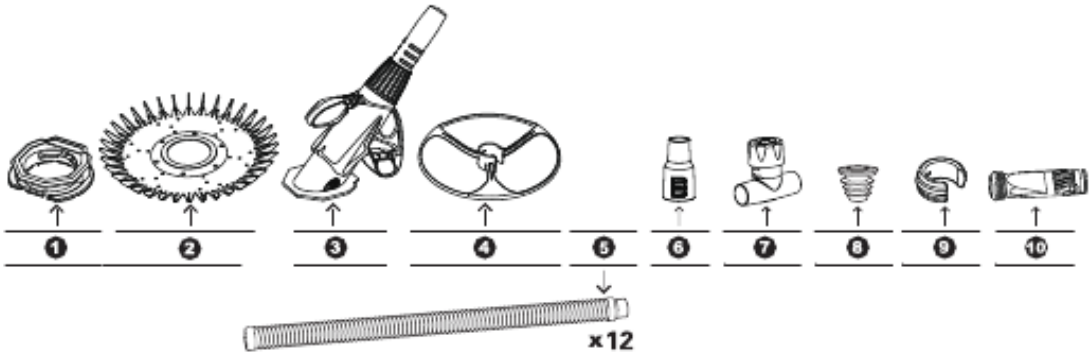

Nr.	Bezeichnung	Nr.	Bezeichnung
1	Standfuß	6	Ansaug-Manometer
2	Einfassung	7	Durchflussregler
3	Körper	8	Universaladapter
4	Umlenkrad	9	Schlauchgewicht
5	Schlauchsegmente	10	Membran

Explosionszeichnung und Teileliste

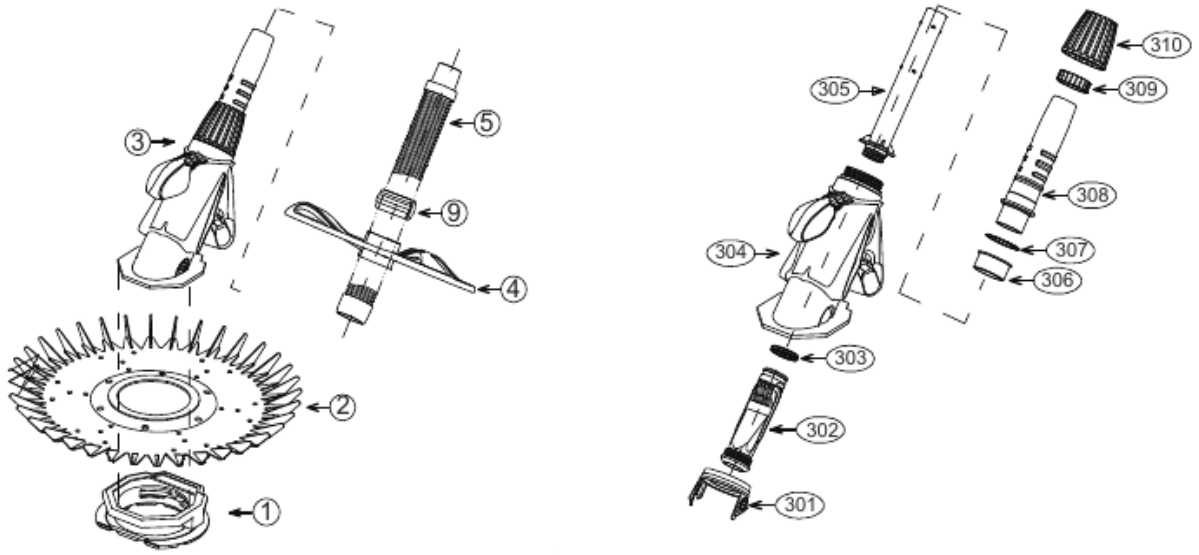

Nr.	Bezeichnung	Nr.	Bezeichnung
1–5, 9	(siehe oben)	306	Buchse
301	Klammer	307	Unterlegscheibe
302	Membran	308	Außenrohr
303	O-Ring	309	C-Ring
304	Gehäuse	310	Mutter
305	Innenrohr		

Zusammenbau und Ersetzen der Membrane

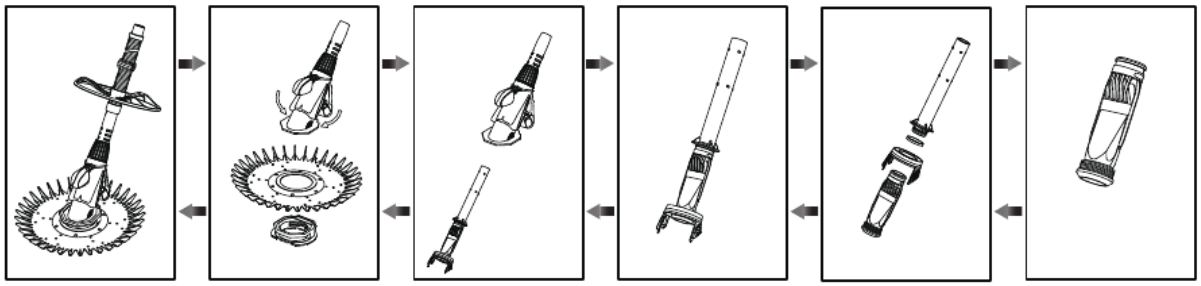

Hinweis! Beim Anbringen von Teil 2 muss Teil 1 nicht von Teil 3 entfernt werden. Stecken Sie Teil 2 einfach auf Teil 1 auf.

Wichtiger Hinweis! Bevor der Reiniger an das Filtriersystem angeschlossen wird, muss das Produkt unter Wasser sein, um Luftansaugung zu vermeiden. Die Schläuche müssen mit Wasser gefüllt sein. Stellen Sie den Durchflussregler ein, um die beste Leistung des Reinigers zu erzielen.

Skimmer

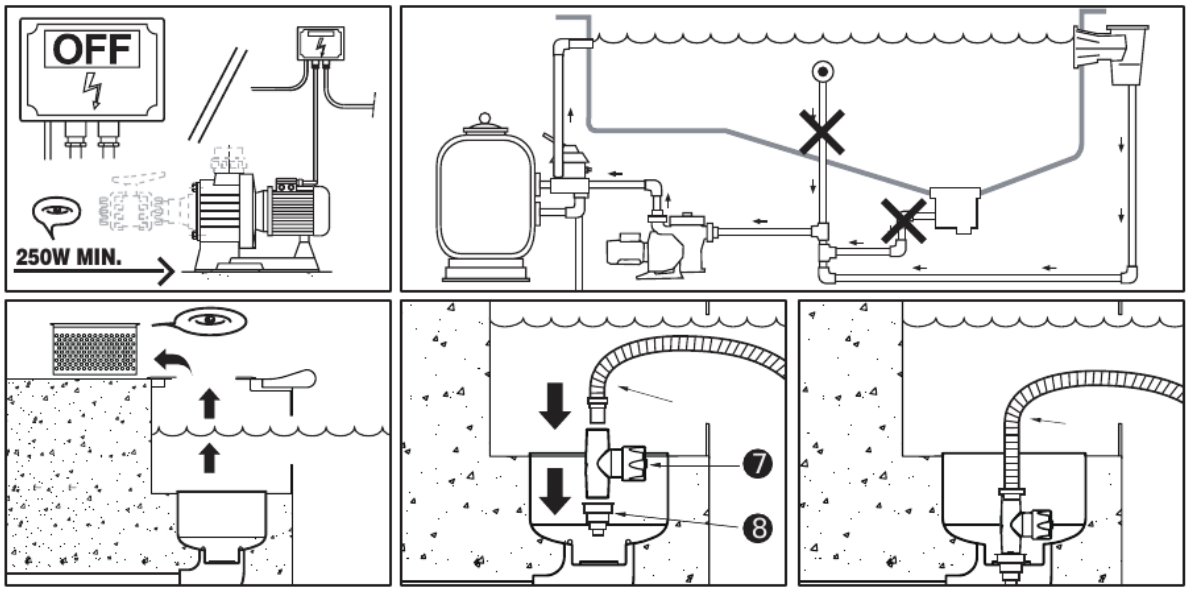

Ansaugdüse

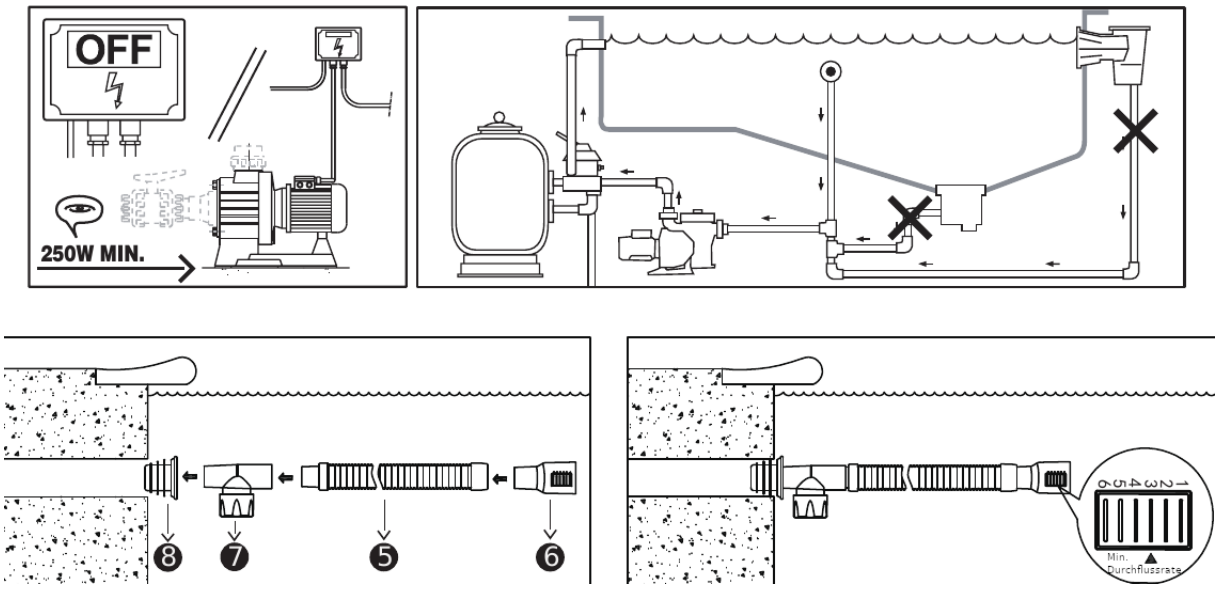

Schlauchabschnitt

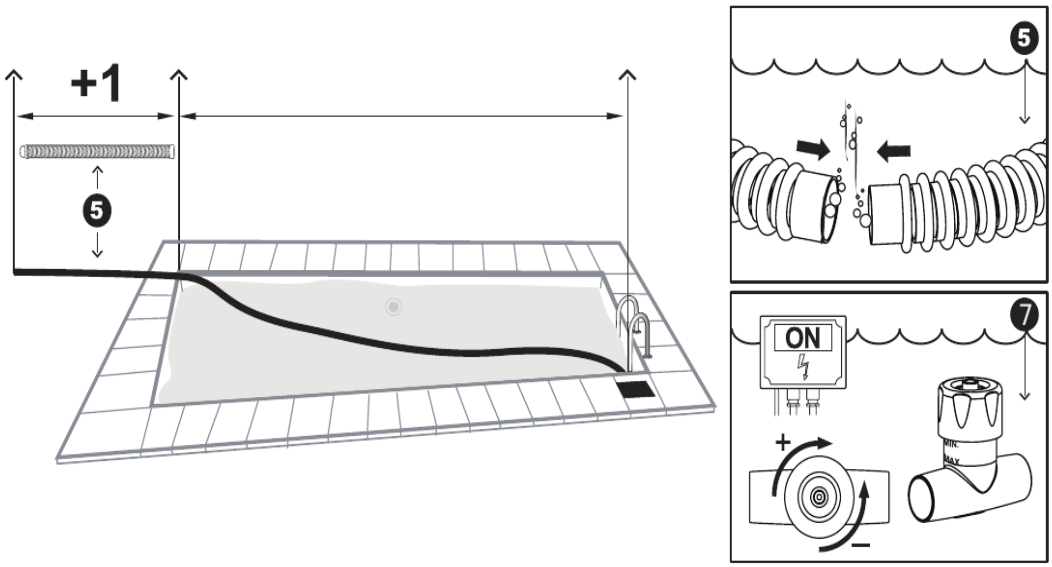

Einstellung

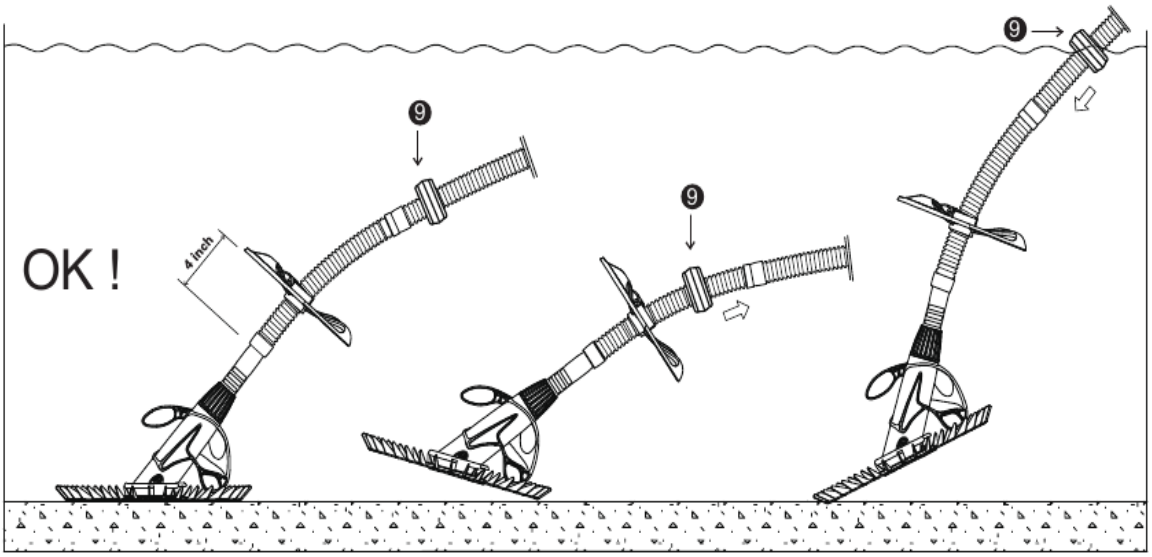

Wichtig!

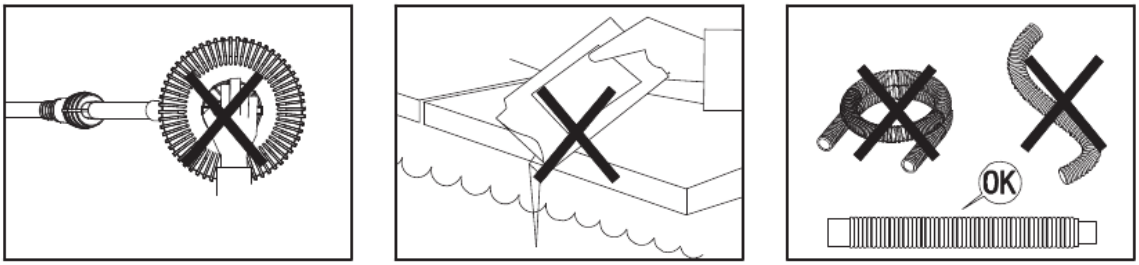

Anleitung zur Fehlerbehebung

Problem	Lösungsvorschlag
Der Reiniger startet und stoppt oder bewegt sich nicht.	Sicherstellen, dass der Filter sauber und die Pumpe eingeschaltet ist.
	Die Sicherheitsabsaugung ausschalten; sicherstellen, dass der Hauptablass geschlossen ist.
	Sicherstellen, dass die Vakuumplatte richtig installiert ist.
	Überprüfen, ob der Reiniger und der Schlauch frei von Lufteinschlüssen sind.
	Membran auf Beschädigungen oder Blockaden hin überprüfen.
Der Reiniger verfehlt Stellen im Pool.	Sicherstellen, dass die richtige Menge an Schlauch installiert worden ist; versuchen, eine oder zwei Schlauchlängen hinzuzufügen oder zu entfernen.
	Sicherstellen, dass alle Rückläufe den Wasserfluss auf den Beckenboden lenken; Kugeln anpassen oder Wasserverteiler verwenden.
	Sicherstellen, dass der Schlauch gerade liegt und nicht verknotetet ist.
Der Reiniger steigt nicht auf.	Sicherstellen, dass das Schwimmbadwasser richtig ausgeglichen ist – hoher pH-Wert und/oder Chlormangel macht die Wände sehr rutschig.
	Absaugung mit dem Geschwindigkeitsregler erhöhen.
	Prüfen, ob sich der Schwimmerarm in der richtigen Position befindet. **Hinweis:** In Becken mit einem scharfen 90-Grad-Winkel zwischen Wand und Boden ist ein Aufstieg des Reinigers nicht möglich.
Der Reiniger braucht zu lange, um Wände hochzuklettern oder aus dem Wasser zu steigen.	Saugstärke mithilfe des Geschwindigkeitsreglers reduzieren.
	Das mitgelieferte Schlauchgewicht zum Reinigungskopf hin einstellen.
Reinigungssticks in den Ecken, unter den Leitern, unter den Lichtern oder auf den Stufen des Pools.	Sicherstellen, dass die richtige Menge Schlauch installiert worden ist; versuchen, eine oder zwei Schlauchlängen hinzuzufügen oder zu entfernen.
	Sicherstellen, dass alle Rückläufe den Wasserfluss auf den Beckenboden lenken; Kugeln anpassen oder Wasserverteiler verwenden.
	Optionale Schlauchmotoren hinzufügen und/oder Radabweiser durch einen größeren ersetzen.

Wichtiger Hinweis:

Nachdruck, auch auszugsweise, und jegliche kommerzielle Nutzung, auch von Teilen der Anleitung, nur mit schriftlicher Genehmigung, der WilTec Wildanger Technik GmbH.