Bedienungsanleitung

Werkstattpresse

61976, 61977, 61978

Abbildung ähnlich, kann je nach Modell abweichen

Bitte lesen und beachten Sie vor der Inbetriebnahme die Bedienungsanleitung und Sicherheitshinweise!

Technische Änderungen vorbehalten!
Durch stetige Weiterentwicklungen können Abbildungen, Funktionsschritte und technische Daten geringfügig abweichen.

Die in diesem Dokument enthaltenen Informationen können sich jederzeit ohne vorherige Ankündigung ändern. Kein Teil dieses Dokuments darf ohne die vorherige schriftliche Einwilligung kopiert oder in sonstiger Form vervielfältigt werden. Alle Rechte bleiben vorbehalten.
Die WilTec Wildanger Technik GmbH übernimmt keine Haftung für eventuelle Fehler in diesem Benutzerhandbuch oder den Anschlussdiagrammen.
Obwohl die WilTec Wildanger Technik GmbH die größtmöglichen Anstrengungen unternommen hat, um sicherzustellen, dass dieses Benutzerhandbuch vollständig, fehlerfrei und aktuell ist, können Fehler nicht ausgeschlossen werden.
Sollten Sie einen Fehler gefunden haben oder uns einen Vorschlag zur Verbesserung mitteilen wollen, dann freuen wir uns darauf von Ihnen zu hören.
Schreiben Sie uns eine E-Mail an:

service@wiltec.info

oder verwenden Sie unser Kontaktformular:

https://www.wiltec.de/contacts/

Die aktuelle Version dieser Anleitung in mehreren Sprachen finden Sie in unserem Onlineshop unter:

https://www.wiltec.de/docsearch

Unsere Postadresse lautet:

WilTec Wildanger Technik GmbH
Königsbenden 12
52249 Eschweiler

Für die Rücksendung Ihrer Ware zum Umtausch, zur Reparatur oder für andere Zwecke verwenden Sie bitte die folgende Adresse. Achtung! Um einen reibungslosen Ablauf Ihrer Reklamation oder Ihrer Rückgabe zu gewährleisten, kontaktieren Sie vor der Rücksendung unbedingt unser Service Team.

Retourenabteilung
WilTec Wildanger Technik GmbH
Königsbenden 28
52249 Eschweiler

E-Mail: **service@wiltec.info**
Tel: +49 2403 55592-0
Fax: +49 2403 55592-15

Einleitung

Vielen Dank, dass Sie sich zum Kauf dieses Qualitätsproduktes entschieden haben. Um das Verletzungsrisiko zu minimieren, bitten wir Sie, stets einige grundlegende Sicherheitsvorkehrungen zu treffen, wenn Sie dieses Produkt verwenden. Bitte lesen Sie diese Bedienungsanleitung sorgfältig durch und vergewissern Sie sich, dass Sie sie verstanden haben.
Bewahren Sie diese Bedienungsanleitung gut auf.

Sicherheitshinweise/Warnungen

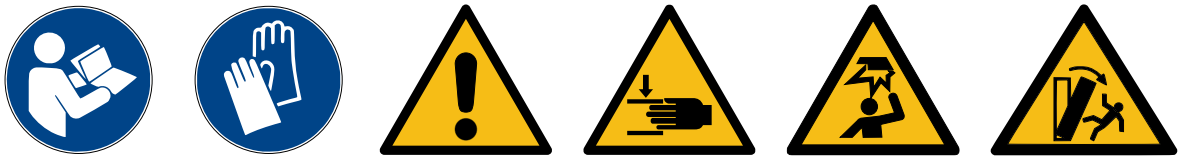

Der Besitzer und/oder Nutzer muss die Gebrauchsanweisung des Geräts gelesen und verstanden haben, bevor er es benutzen darf. Eingewiesenes Personal sollte umsichtig, fachkundig, trainiert und qualifiziert im sicheren Umgang mit den genutzten Arbeitsgeräten sein, wenn sie mit der Werkstattpresse arbeiten. Warnhinweise sollten gelesen und verstanden sein.

- Seien Sie mit der Anwendungskontrolle, dem Anwendungsablauf und den Warnhinweisen vertraut.
- Stellen Sie sicher, dass alle Verbindungsträger fest und gesichert sind.
- Vergewissern Sie sich, dass sie den Inhalt der Gebrauchsanweisung kennen.
- Dieses Gerät ist nicht dafür vorgesehen, von Personen (oder auch Kindern) mit verringerten körperlichen, sensorischen oder mentalen Fähigkeiten oder Personen, die keine entsprechende Erfahrung oder Kenntnisse besitzen, verwendet zu werden, außer wenn sie von einer für ihre Sicherheit verantwortliche Person überwacht werden oder zuvor hinsichtlich der Nutzung des Geräts eingewiesen worden sind.
- Kinder müssen beaufsichtigt werden, damit sichergestellt ist, dass sie nicht mit dem Gerät spielen.
- Melden sie sich sofort bei Ihrem Vorgesetzten oder Ihrer Werkstatt, sobald etwas Unvorhergesehenes passiert
- Bleiben Sie konzentriert und lassen Sie während der Arbeit keine Ablenkung zu.
- Benutzen Sie in der Nähe der Presse keine Schweißgeräte.
- Achten Sie immer auf eine optimale Beleuchtung des Arbeitsplatzes.
- Achten Sie darauf, festes Schuhwerk zu tragen.
- Verwenden Sie bei langen Haaren ein Haarnetz.
- Tragen Sie eng anliegende Kleidung.
- Legen Sie Schmuck (Ringe, Ohrringe, Armbanduhren usw.) ab.
- Achten Sie darauf, keine losen Bänder oder keinen Gürtel zu tragen.
- Verwenden Sie die Presse nur, wenn Sie sich körperlich dazu in der Lage fühlen.
- Langes Arbeiten in stehender Position kann zu Schwindelgefühlen führen. Legen Sie regelmäßig Pausen ein und trinken Sie ausreichend.
- Verschraubungen niemals unter Druck/Last öffnen.
- Stellen Sie die Presse in die niedrigste Position, wenn Sie Hydrauliköl nachfüllen. Benutzen Sie nur hochwertiges Hydrauliköl, **nie** Bremsflüssigkeit, Alkohol, Glycerin, Reinigungsmittel, Motoröl, Wasser, verschmutztes Öl oder andere ungeeignete Flüssigkeiten.
- Der Hydraulikzylinder steht unter Druck und darf nicht mit Gewalt geöffnet werden.

Kontrolle/Inspektion

- Vor der Inbetriebnahme der Presse muss eine Sichtkontrolle ausgeführt werden, damit festgestellt werden kann, ob es undichte Stellen, Beschädigungen, lockere oder fehlende Teile sowie verschlissene Teile gibt. Kontrollieren Sie den Ölstand regelmäßig. Stellen Sie die Presse in die niedrigste Position, wenn Sie Hydrauliköl nachfüllen. Entfernen Sie den Verschlussdeckel, der Ölstand muss genau bis zur Öffnung reichen. Bei Bedarf hochwertiges Hydrauliköl nachfüllen. Führen Sie jährlich einen vollständigen Ölwechsel durch.
- Bringen Sie regelmäßig Schmierstoffe auf alle beweglichen Teile auf. Überprüfen Sie den Heber regelmäßig auf Rost, Risse und Korrosion. Reinigen Sie die betreffenden Stellen mit einem öligen Tuch.
- Sollte die Verschrottung der Presse notwendig sein, so muss das Öl abgelassen und fachgerecht entsorgt werden; den Rest der Presse führen Sie bitte dem Recycling zu.

Betrieb

1. Werkstück auf das Gestell legen
2. Ventil durch Drehen im Uhrzeigersinn schließen
3. Den Pumphebel betätigen, so dass sich der Kolben auf das Werkstück zu bewegt.
4. Den Kolben so ausrichten, dass eine gleichmäßige zentrale Gewichtung besteht.
5. Durch Betätigen des Pumphebels Druck auf das Werkstück ausüben, dieses jedoch nicht übermäßig belasten
6. Entlasten des Werkstücks durch Drehen des Ventils entgegen Uhrzeigersinn und Stabilisierung des Werkstücks, um ein Verrutschen durch Druck zu vermeiden
7. Das Werkstück von der Arbeitsplatte nehmen, wenn der Druckkolben vollständig zurückgefahren ist.

Warnung!

- Lesen Sie diese Bedienungsanleitung ausführlich, bevor Sie das Gerät betätigen.
- Diese Werkstattpresse darf nur von Personen bedient werden, die Erfahrung im Umgang mit Geräten dieser Art haben und entsprechend geschult sind. Sofern Sie mit der Bedienung von hydraulischen Werkstattpressen noch nicht vertraut sind, sollten Sie sich vorher entsprechend schulen lassen.
- Bedienen Sie die Werkstattpresse nicht über ihre Belastungsgrenze hinaus.
- Diese Werkstattpresse ist ausschließlich für Ausricht-, Biege- und Richtarbeiten ausgelegt. Es dürfen keine Federn oder andere Gegenstände komprimiert werden, die aus der Presse herausgeschleudert werden könnten. Es dürfen auch keine Gegenstände zusammengedrückt werden, die bei dem Arbeitsvorgang zerbrechen können.
- Überzeugen Sie sich vor der Bedienung der Werkstattpresse, dass keine Teile beschädigt sind. Ziehen Sie alle losen Schrauben fest.
- Es gibt Teile, die durch das Pressen dazu neigen, aus der Presse herausgeschleudert werden. Schützen Sie sich entsprechend, um Verletzungen vorzubeugen. Fassen Sie nicht in das Gerät oder in die Nähe des Druckkolbens. Achten Sie darauf, dass das zu bearbeitende Werkstück gleichmäßig zentriert und fest auf der Druckplatte aufliegt, damit es während des Arbeitsprozesses nicht herausgeschleudert werden kann und es zu Verletzungen kommt.
- Tragen Sie immer eine Arbeitsschutzbrille bzw. angemessene Sicherheitskleidung.

Wartung

- Überprüfen Sie die Werkstattpresse stets auf mögliche Schäden hin, bevor Sie sie betätigen. Andernfalls darf die Werkstattpresse nicht in Betrieb genommen werden.
- Alle beweglichen Teile, z. B. der Hydraulikkolben, sollten regelmäßig geölt werden.
- Überprüfen Sie die hydraulischen Anschlüsse bzw. Leitungen vor Gebrauch und stellen Sie so sicher, dass keine Beschädigungen vorliegen.

Eigenschaften

- Für Ausricht- und Biege- sowie Pressarbeiten
- Optimal höhenverstellbar

Technische Daten

		Artikelnummer		
		61976	**61977**	**61978**
Druckkraft (t)		6	12	20
Hubzylinder (mm)		110	136	156
Hubhöhe (mm)	**Min.**		55	90
	Max.		680	780
Arbeitshöhenstufen (mm)		65, 130, 195, 255	139, 234, 329, 425, 518, 614, 710	55–835
Abmessungen (cm)		39 × 50 × 91	1330 × 510 × 500	70 × 60 × 150
Gewicht (kg)		23	43	68

Anleitung zur Problemlösung

Problem	Möglicher Grund	Maßnahme
Kolben bewegt sich nicht	Beschädigte mechanische Teile	Schmieröl oder Schmierfett hinzugeben.
Kolben zieht gar nicht bzw. nur langsam hoch	Übervoller Ölbehälter	Ölstand entsprechend anpassen.
	Nicht ordnungsgemäß Anschlüsse	Bewegliche Teile säubern und schmieren.
Kolben fährt nicht vollständig hoch	Ölstand zu niedrig	Öl nachfüllen.

Bedienungsanleitung

- Die 6-/12-/20-Tonnen-Werkstattpresse wird mit zwei Dornplatten geliefert. Die Dornplatten können einzeln verwendet oder wie unten durch das Dornschloss verbunden werden.
- Der Spalt zwischen den beiden Platten ist von etwa 0–13 cm (0–5″) erweiterbar. Um den Abstand zwischen den beiden Dornplatten einzustellen, lösen Sie jede Schraube an der Seite der Platten, stellen Sie den Abstand zwischen den Platten ein und ziehen Sie die Schrauben vor Gebrauch wieder an.
- Um die Pressplatte auf eine bestimmte Höhe einzustellen, schieben Sie die beiden Stifte durch gegenüberliegende Einstelllöcher an den Füßen der Pressenrahmen und sichern Sie sie mit den beiden R-Stiften.
- Setzen Sie die Dornplatte auf die Pressschürze und achten Sie darauf, dass sie auf der Pressplatte zentriert ist.

Warnung! Wenn die Dornplatten auf einem Hindernis (z. B. Bolzen, Abfall usw.) aufliegen, kann die Grundlage uneben sein. Dies kann zu einer ungewöhnlichen Belastung der Dornplatten und möglicherweise zu einem Bruch des Werkstücks und/oder zu Verletzungen führen.

- Stecken Sie den schmaleren Klinkengriff (das Ende mit dem Stift) in den größeren Griff und rasten Sie den Stift in den T-Schlitz ein.
- Ziehen Sie mit dem geschlitzten Ende des Hebergriffs das Überströmventil des Hebers fest (im Uhrzeigersinn drehen).
- Stecken Sie das größere Rohr des Klinkengriffs in den Klinkengriffanschluss, der sich an der Seite des Klinkengriffs befindet.
- Pumpen Sie den Griff nach oben und unten, um den Heber auszufahren und die Werkstattpresse zu bedienen.

Warnung! Sollten Sie ein Strukturversagen feststellen, stellen Sie das Arbeiten mit der Werkstattpresse unverzüglich ein. Lassen Sie das Gerät gegebenenfalls von einem qualifizierten Servicetechniker reparieren.

- Wenn Sie fertig sind, entfernen Sie den Klinkengriff vom Klinkengriffstecker und lösen das Überdruckventil der Klinke durch Drehen im Uhrzeigersinn.

Entlüftung

1. Entfernen Sie die Öleinfüllschraube auf der Rückseite des Hebers, um die Öleinfüllöffnung freizulegen.
2. Öffnen Sie das Ablassventil an der Vorderseite des oberen Hebers. Stecken Sie den Hebergriff in den Pumpenkern. Pumpen Sie langsam am Griff, um Luft aus der Öleinfüllöffnung zu drücken.
3. Sobald das Öl aus dem Loch zu kommen beginnt, hören Sie mit dem Pumpen auf. Setzen Sie die Öleinfüllschraube wie ein und schließen Sie das Ablassventil.
4. Überprüfen Sie den Ölstand. Das Öl sollte bis zu den Markierungen aufgefüllt werden. Bei Bedarf mit hochwertigem Hydrauliköl auffüllen.

Explosionszeichnungen und Teilelisten

61976

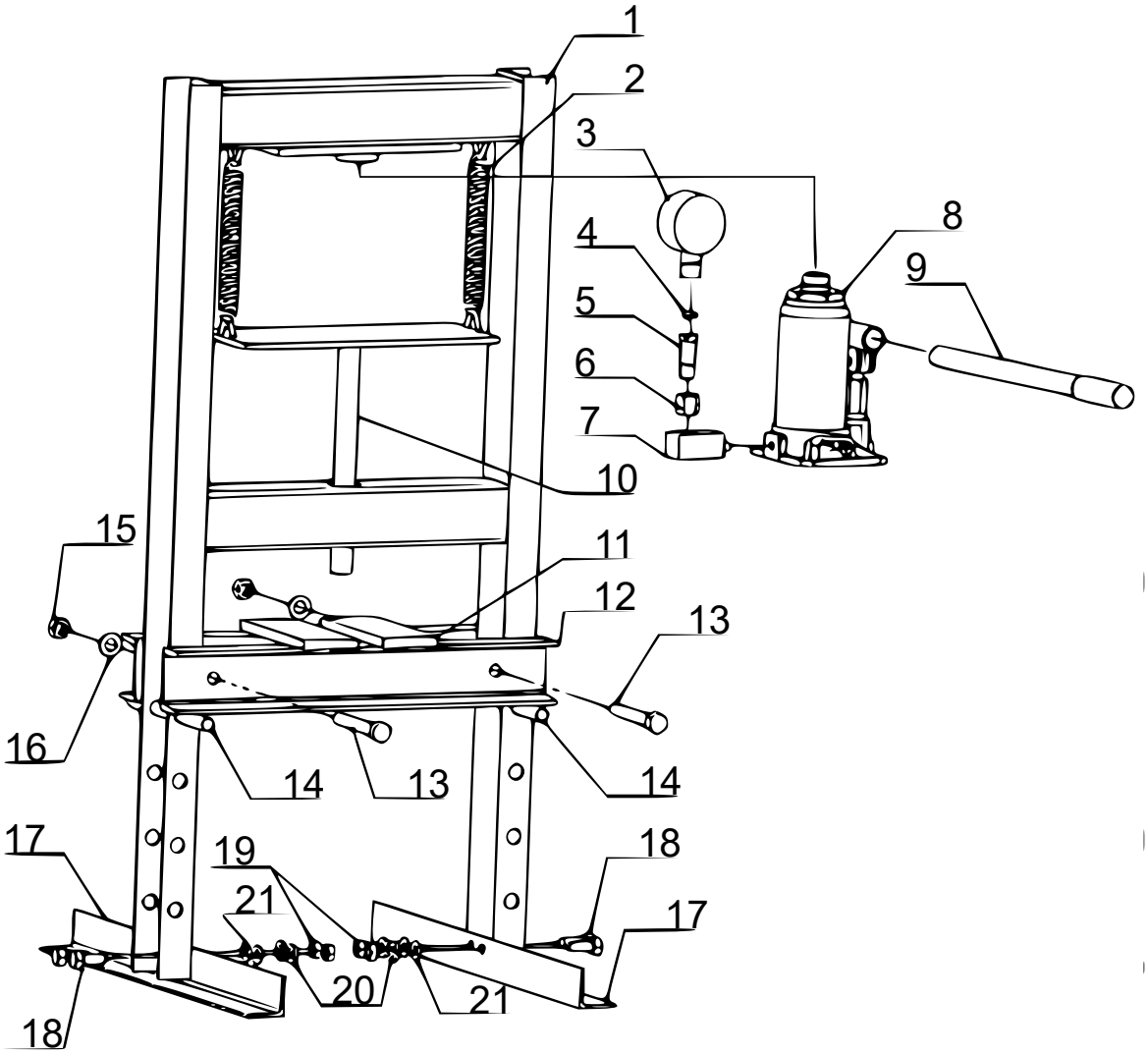

Nr.	Bezeichnung	Anz.	Nr.	Bezeichnung	Anz.
1	Rahmen	1	12	Arbeitsbereich	2
2	Feder	2	13	Sechskantbolzen M12×90	2
3	Druckanzeige	1	14	Stift	2
4	Dichtung	1	15	Sechskantmutter M12	2
5	Verbindung für Druckanzeige	1	16	Unterlegscheibe ⌀12	2
6	Mutter	1	17	Fuß	2
7	Eckanschluss	1	18	Sechskantbolzen M10×25	4
8	Hydraulikzylinder	1	19	Sechskantmutter M10	4
9	Handgriff	1	20	Federscheibe ⌀10	4
10	Platte	1	21	Unterlegscheibe ⌀10	4
11	Pressplatte	2			

61977

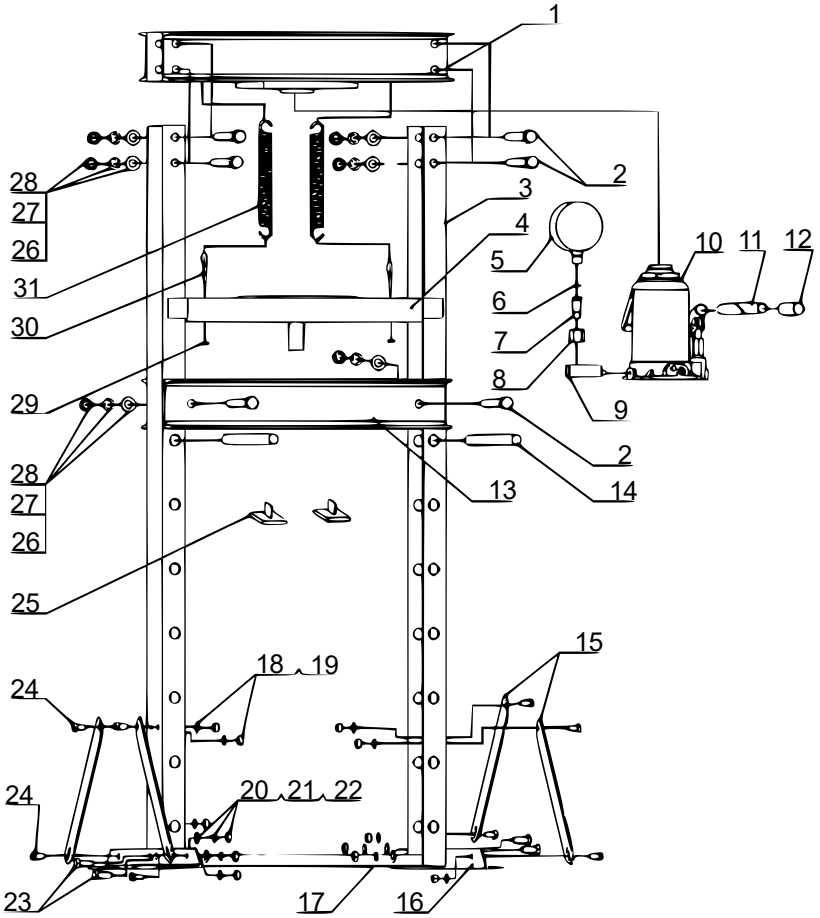

Nr.	Bezeichnung	Anz.	Nr.	Bezeichnung	Anz.
1	Traverse	1	17	Sprosse	1
2	Sechskantbolzen M16×140	6	18	Unterlegscheibe ⌀10	8
3	Pressenrahmen	2	19	Sechskantmutter M10	8
4	Mittelträger	1	20	Unterlegscheibe ⌀12	4
5	Manometer	1	21	Federring ⌀12	4
6	Nylon-Unterlegscheibe	1	22	Sechskantmutter M12	4
7	Manometeranschluss	1	23	Sechskantbolzen M12×30	4
8	Verbindungsmutter	1	24	Sechskantbolzen M10×20	8
9	Vierkantstahlverbindung	1	25	Arbeitsbereich	2
10	Hydraulikzylinder	1	26	Unterlegscheibe ⌀16	6
11	Griff	1	27	Federring ⌀16	6
12	Griffabdeckung	1	28	Sechskantmutter M16	6
13	Arbeitstisch	2	29	Sechskantmutter M8	2
14	Stift	2	30	Mutter M8×30	2
15	Stützstrebe	4	31	Feder	2
16	Standfuß	2			

61978

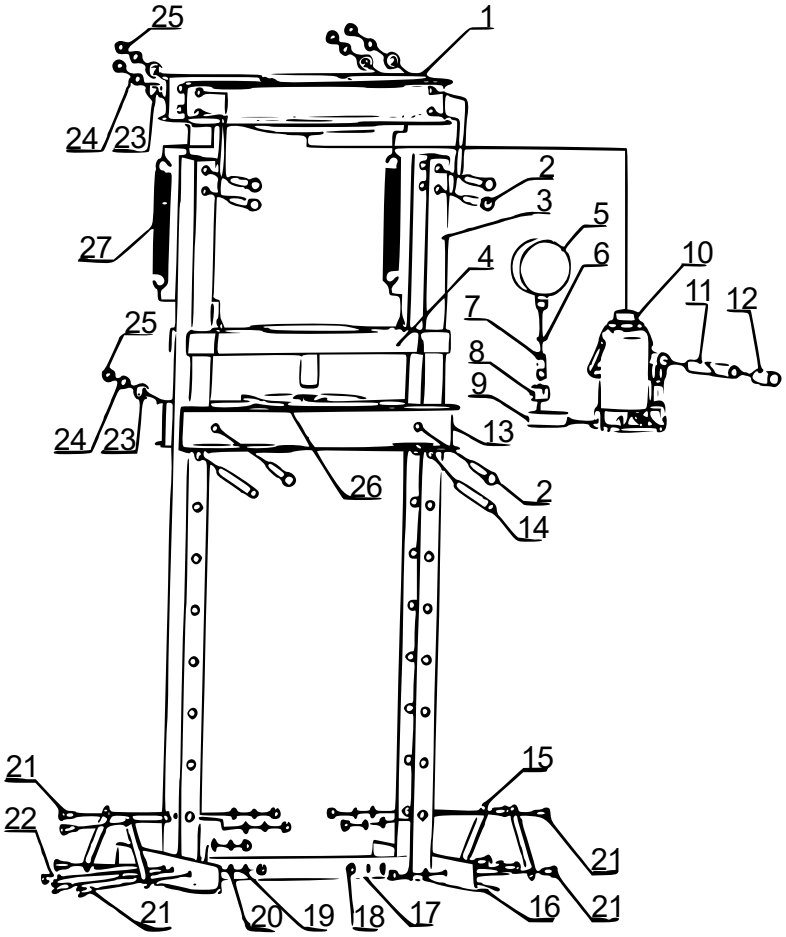

Nr.	Bezeichnung	Anz.	Nr.	Bezeichnung	Anz.
1	Traverse	1	15	Stützstrebe	4
2	Sechskantbolzen M14×110	6	16	Standfuß	2
3	Pressenrahmen	2	17	Sprosse	1
4	Mittelträger	1	18	Sechskantmutter M10	12
5	Manometer	1	19	Federring ⌀10	12
6	Nylon-Unterlegscheibe	1	20	Unterlegscheibe ⌀10	12
7	Manometeranschluss	1	21	Sechskantbolzen M10×20	8
8	Verbindungsmutter	1	22	Sechskantbolzen M10×25	4
9	Vierkantstahlverbindung	1	23	Unterlegscheibe ⌀14	6
10	Hydraulikzylinder	1	24	Federring ⌀14	6
11	Griff	1	25	Sechskantmutter M14	6
12	Griffabdeckung	1	26	Arbeitsbereich	2
13	Arbeitstisch	2	27	Feder	2
14	Stift	2			

Wichtiger Hinweis: Nachdruck, auch auszugsweise, und jegliche kommerzielle Nutzung, auch von Teilen der Anleitung, nur mit schriftlicher Genehmigung, der WilTec Wildanger Technik GmbH.