AUFBAUANLEITUNG

62091–62095 – Kratzbaum

a 19× M8×40

b 6× M8×80

d 1× M8×60

e 4× M8×20

M6 1×

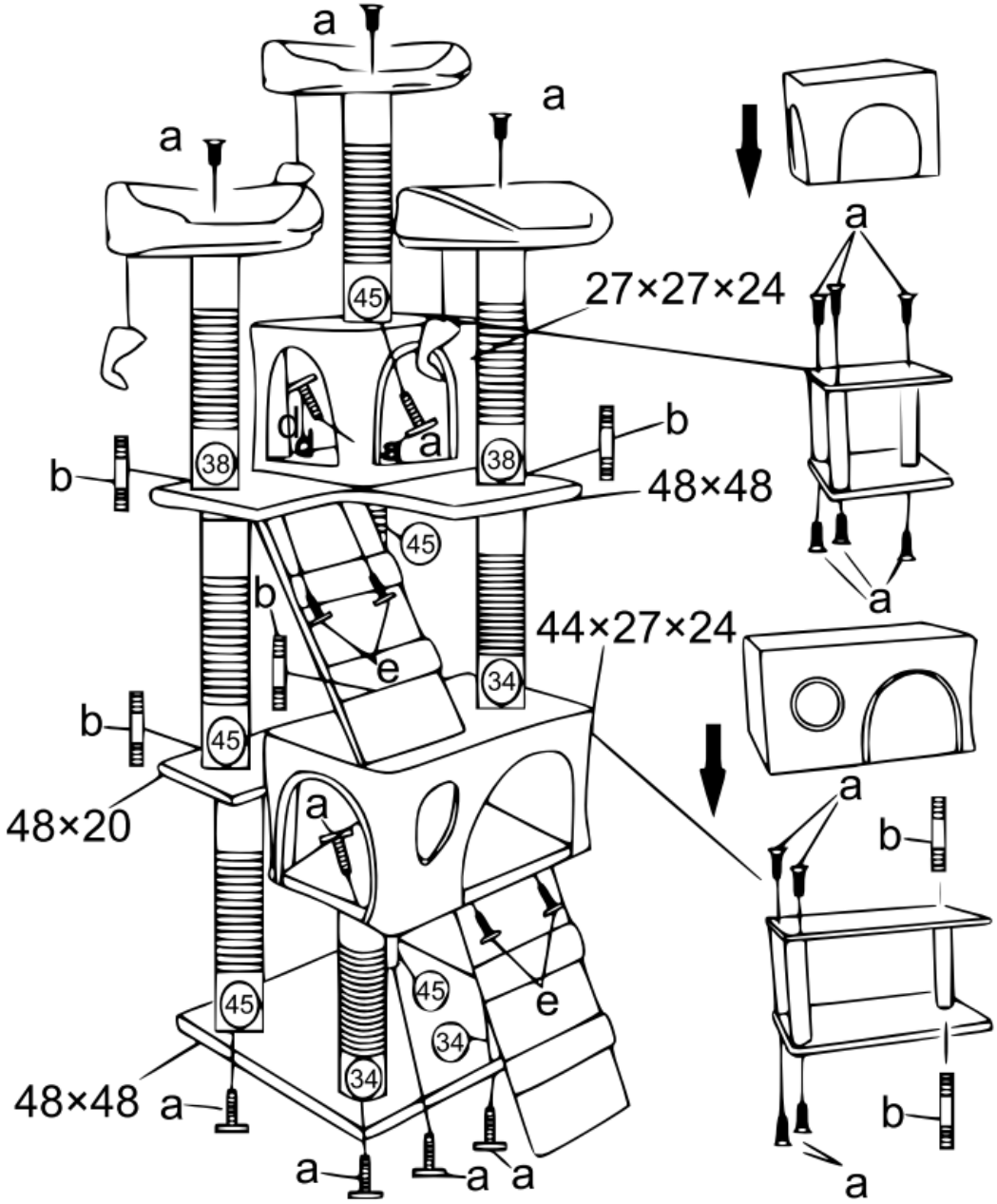

Wichtiger Hinweis: Nachdruck, auch auszugsweise, und jegliche kommerzielle Nutzung, auch von Teilen der Anleitung, nur mit schriftlicher Genehmigung, der WilTec Wildanger Technik GmbH.