Bedienungsanleitung

Rollladenmotor

62454–62461

Abbildung ähnlich, kann je nach Modell abweichen

Bitte lesen und beachten Sie vor der Inbetriebnahme die Bedienungsanleitung und Sicherheitshinweise!

Technische Änderungen vorbehalten!
Durch stetige Weiterentwicklungen können Abbildungen, Funktionsschritte und technische Daten geringfügig abweichen.

Die in diesem Dokument enthaltenen Informationen können sich jederzeit ohne vorherige Ankündigung ändern. Kein Teil dieses Dokuments darf ohne die vorherige schriftliche Einwilligung kopiert oder in sonstiger Form vervielfältigt werden. Alle Rechte bleiben vorbehalten.
Die WilTec Wildanger Technik GmbH übernimmt keine Haftung für eventuelle Fehler in diesem Benutzerhandbuch oder den Anschlussdiagrammen.
Obwohl die WilTec Wildanger Technik GmbH die größtmöglichen Anstrengungen unternommen hat, um sicherzustellen, dass dieses Benutzerhandbuch vollständig, fehlerfrei und aktuell ist, können Fehler nicht ausgeschlossen werden.
Sollten Sie einen Fehler gefunden haben oder uns einen Vorschlag zur Verbesserung mitteilen wollen, dann freuen wir uns darauf von Ihnen zu hören.
Schreiben Sie uns eine E-Mail an:

service@wiltec.info

oder verwenden Sie unser Kontaktformular:

https://www.wiltec.de/contacts/

Die aktuelle Version dieser Anleitung in mehreren Sprachen finden Sie in unserem Onlineshop unter:

https://www.wiltec.de/docsearch

Unsere Postadresse lautet:

WilTec Wildanger Technik GmbH
Königsbenden 12
52249 Eschweiler

Für die Rücksendung Ihrer Ware zum Umtausch, zur Reparatur oder für andere Zwecke verwenden Sie bitte die folgende Adresse. Achtung! Um einen reibungslosen Ablauf Ihrer Reklamation oder Ihrer Rückgabe zu gewährleisten, kontaktieren Sie vor der Rücksendung unbedingt unser Serviceteam.

Retourenabteilung
WilTec Wildanger Technik GmbH
Königsbenden 28
52249 Eschweiler

E-Mail: **service@wiltec.info**
Tel: +49 2403 55592–0
Fax: +49 2403 55592–15

Einleitung

Vielen Dank, dass Sie sich zum Kauf dieses Qualitätsproduktes entschieden haben. Um das Verletzungsrisiko zu minimieren, bitten wir Sie, stets einige grundlegende Sicherheitsvorkehrungen zu treffen, wenn Sie dieses Produkt verwenden. Bitte lesen Sie diese Bedienungsanleitung sorgfältig durch und vergewissern Sie sich, dass Sie sie verstanden haben.
Bewahren Sie diese Bedienungsanleitung gut auf.

Hinweise:

- Lesen Sie die in dieser Bedienungsanleitung aufgeführten Hinweise und Informationen sorgfältig durch, bevor Sie das Gerät installieren.
- Stellen Sie sicher, dass alle Zubehörteile so befestigt sind, dass der Motor ohne mechanische Probleme funktioniert. Die Gewichtsbelastung sollte stets auf die Leistung des Motors abgestimmt sein.
- Elektrische Verbindungen müssen von einem qualifizierten Elektriker eingerichtet werden.

Produktmerkmale und Anwendungsbereiche

Rohrmotoren sind die treibende Kraft hinter einer Vielzahl von Rollläden, Markisen und Garagentoren. Die Produkte sind leise im Betrieb, dank ihrer kompakten Größe leicht zu verbergen und leicht zu installieren.

Automatisierte Rollläden, Markisen, Sonnenschutz- und Garagentore werden sowohl in privaten Häusern als auch in Hotels, Restaurants, Ausstellungshallen und anderen öffentlichen Einrichtungen eingesetzt. Zur Verlängerung der Lebensdauer ist der Motor mit einem internen Überhitzungsschutz ausgerüstet. Dieser hält den Motor automatisch an, wenn er über längere Zeit hinweg beansprucht oder die Betriebstemperatur überschritten wird. Der Motor nimmt den Betrieb wieder auf, sobald er ausreichend abgekühlt ist.

Der Endschalter, die Bremse, der Motor und das Getriebe bilden die Hauptbestandteile des Rollladenmotors. Zusätzlich verfügt er noch über eine Außenbefestigung.

Technische Daten

Modell	**62454, 62455**	**62456, 62457**	**62458, 62459**	**62460, 62461**
Temperaturbedingungen (℃)	-10–+40 (Luftfeuchtigkeit darf 90 % nicht überschreiten)			
Stromzufuhr	230 V/50 Hz			
Leistungsaufnahme (W)	132	126	156	204
Nenndrehmoment (Nm)	10	10	20	30
Nenndrehzahl (U/min)	15			
Rohrdurchmesser (mm)	45	35	45	45
Max. Zugkraft (kg)	20	30	40	60
Schutzklasse	IP44			

Montagehinweise

Warnung! Unsachgemäße Montage kann zu schweren Verletzungen führen. Befolgen Sie sehr genau die in dieser Anleitung aufgeführten Montagehinweise und bewahren Sie die Anleitung so auf, dass Sie stets darauf zugreifen können.

- Entfernen Sie, bevor Sie den Motor installieren, alle unnötigen Kabel und stellen Sie alle Geräte ab, die nicht für den Netzbetrieb benötigt werden.
- Das Stromkabel sollte weder direkter Sonneneinstrahlung noch Regen ausgesetzt werden.
- Bei der Montage von Markisen ist ein horizontaler Abstand von mindestens 0,4 m zwischen dem vollständig ausgerollten, angetriebenen Teil und einem fest ein- oder angebauten Gegenstand einzuhalten.
- Das Bedienelement zum An- und Ausschalten ist mit unmittelbarer Sicht auf das angetriebene Teil, jedoch entfernt von beweglichen Teilen anzubringen. Es sollte dabei in einer Höhe von mindestens 1,5 und maximal 1,8 m installiert werden.
- Überprüfen Sie die Anlage regelmäßig auf Ungleichgewicht, Verschleißerscheinungen oder Beschädigungen an Kabeln und Federn hin. Verwenden Sie die Anlage nicht, wenn eine Instandsetzung oder eine Anpassung erforderlich ist.
- Bewahren Sie die Fernbedienungen stets außerhalb der Reichweite von Kindern auf und stellen Sie sicher, dass diese nicht mit fest installierten Bedienelementen spielen.

Vor Beginn der Montage

- Der Motor und seine elektrischen Bestandteile müssen von einem qualifizierten Elektriker installiert werden.
- Wählen Sie vor der Installation einen geeigneten Antriebsadapter. Verwenden Sie keine übermäßige Kraft oder Werkzeuge, um den Motor in die Rollladenwelle einzuführen (Abb. 3).
- Reinigen Sie den Motor nicht mit Wasser und setzen Sie ihn keiner hohen Feuchtigkeit aus (Abb. 1).
- Der Passabstand zwischen der Außenkante des Antriebsadapters und dem Innendurchmesser der Welle sollte 1 mm nicht überschreiten (Abb. 2).
- Die Rollladenwelle und die Walzenkapsel sollten gleichmäßig mit vier 5×20 großen selbstschneidenden Senkkopfschrauben in radialer Richtung befestigt werden. Die Schrauben sollten in der Mitte der Kapsel und in der Mitte der Welle in axialer Richtung befestigt werden (Abb. 2, 4).
- Die Welle und der Antriebsadapter sollten gleichmäßig mit 4×10 großen selbstschneidenden Senkkopfschrauben befestigt werden. Die Schraubenspitze sollte die Hülle nicht durchdringen, da der innere Geräteantrieb sonst beschädigt werden kann (Abb. 5).
- Achten Sie beim Verbinden der Rollladenwelle mit dem Rollladenbehang darauf, dass die Aufhängefedern so verbunden werden, dass sie nicht zu lang sind (Abb. 6).
- Der Motor und die Welle müssen sich waagerecht und genau über der mit Rollladen zu versehenden Öffnung (Tür, Tor oder Fenster) befinden (Abb. 7).
- Sollte im Bereich des Motors gebohrt werden müssen, muss sichergestellt werden, dass der Bohrer das Motorgehäuse nicht beschädigt. Es wird daher empfohlen, einen Bohrer zu verwenden, dessen Länge außerhalb des Bohrfutters weniger als 15 mm beträgt. Zudem sollten Spreiznieten anstatt Schrauben verwendet werden. Sollten jedoch Schrauben verwendet werden, stellen Sie sicher, dass der Abstand zwischen dem Motorgehäuse und der Schraube mindestens 5 mm beträgt, da der Motor sonst beschädigt werden könnte (Abb. 8).
- Vergewissern Sie sich vor der Installation, dass alle Zubehörteile fest angebracht sind und die Oberflächen glatt genug sind, damit sie bei mechanischen Problemen kein zusätzliches Hindernis darstellen.
- Überprüfen Sie die Hubkraft des Motors und stellen Sie sicher, dass das zu bewegende Gewicht zu der Hubkraft passt. Wählen Sie einen Motor, der der Hubkraft entspricht oder eine hohe Leistung aufweist. Bei der Wahl des Aufstellungsorts kann der Motor je nach Bedarf entweder links oder rechts in Türen und Fenster eingebaut werden.

Abbildungen

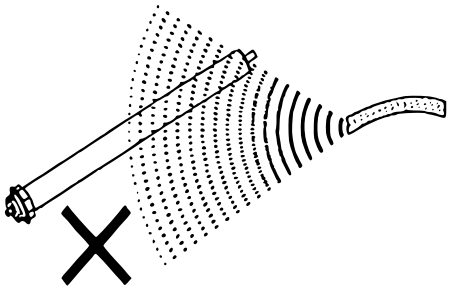

Abb. 1

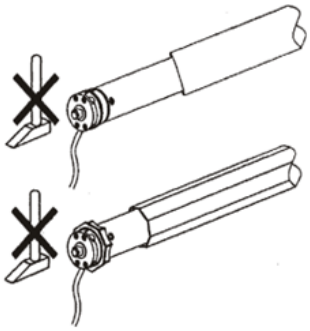

Abb. 3

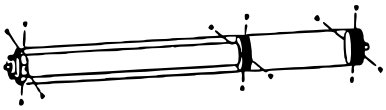

Abb. 2

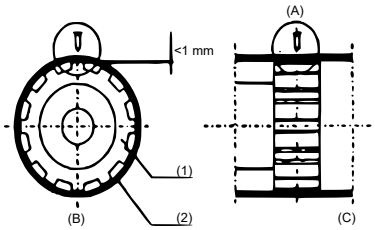

Abb. 4

1	Antrieb	B	Radiale Richtung
2	Rollladenwelle	C	Axiale Richtung
A	Mittige Ausrichtung		

1	Innerer Geräteantrieb
2	Krone
3	Rollladenwelle

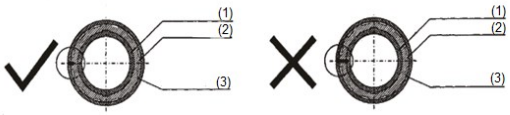

Abb. 5

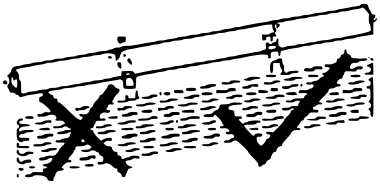

Abb. 6

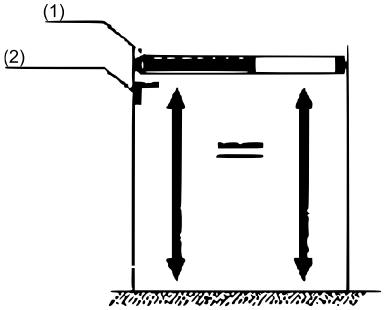

Abb. 7

Abb. 8

1	Motorkopf
2	Montagewinkel

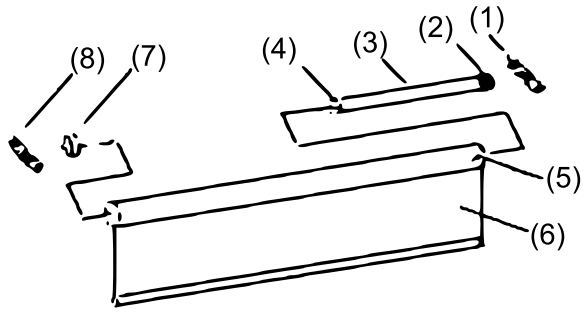

Abb. 9

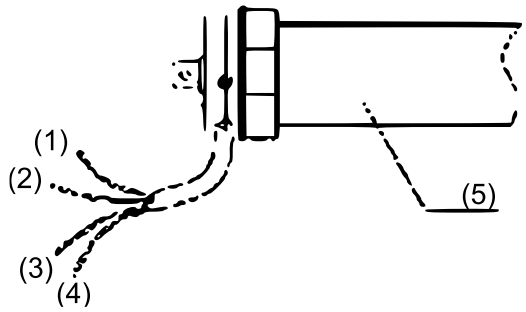

Abb. 10: Verkabelungsbild

1	Halterung	**5**	Rollladenwelle	**1**	Schwarzes Kabel	**4**	Grün-gelbes Kabel
2	Krone	**6**	Rollladenbehang	**2**	Blaues Kabel	**5**	Motor
3	Rollladenmotor	**7**	Walzenkapsel	**3**	Braunes Kable		
4	Wellenadapter	**8**	Halterung				

Montage (Abb. 9)

Stellen Sie vor der Montage zunächst sicher, dass der Rollladenbehang **(6)** vollständig heruntergelassen worden ist.

1. Bringen Sie den Wellenadapter **(4)** am Rollladenmotor **(3)** an und messen Sie die Distanz zwischen dem Adapter und der Krone **(2),** bevor Sie beide gemeinsam in die Rollladenwelle **(5)** einführen. Achten Sie dabei darauf, dass der Wellenadapter sich im Inneren der Welle befindet.
2. Messen Sie den Abstand zwischen dem Wellenadapter **(4)** und dem Ende der Rollladenwelle **(5)** aus, um etwaige Schäden bei der Befestigung zu vermeiden.
3. Setzen Sie die Walzenkapsel **(7)** in das freie Ende der Rollladenwelle **(5)** ein und nehmen Sie alle notwendigen Maße, bevor Sie die Kapsel mit Hilfe von Schrauben mit einer Maximallänge von 1 cm befestigen.
4. Befestigen Sie die Motorhalterung **(1)** und die Halterung der Walzenkapsel **(8)** so, dass die Rollladenwelle **(5)** nach dem Befestigen in der Waage liegt.
5. Befestigen Sie nun die Rollladenwelle **(5)** so an den Halterungen, dass Zugang zu den Einstellschrauben des Motors (Abb. 12) besteht.
6. Lassen Sie einen Elektriker den Anschluss des Motors ans Stromnetz und die Installation des Bedienelements vornehmen. Verwenden Sie dann das Bedienelement, um den Motor in Abwärtsrichtung fahren, bis dieser an seiner voreingestellten Endposition stoppt. Dies legt die untere Endposition des Rollladenbehangs fest.
7. Befestigen Sie nun den Rollladenbehang **(6)** an der Rollladenwelle **(5),** indem Sie die Aufhängefedern an der Rollladenwelle befestigen. Stellen Sie dabei sicher, dass die Federn betriebssicher befestigt sind und dass bei heruntergelassenem Behang kein Spiel besteht.
8. Fahren Sie den Rollladenbehang **(6)** anschließend mit Hilfe des Bedienelements hoch, bis der Motor automatisch anhält. Verwenden Sie einen Schraubenzieher, um die obere Endposition des Behangs mit Hilfe der unteren Einstellschraube (Abb. 12) manuell einzustellen.

Kabelverbindung (Abb. 10, 11)

Ist die Kombination aus blauem und braunem Kabel aktiv, so dreht sich der Motor im Uhrzeigersinn. Ist die Kombination aus blauem und schwarzem Kabel aktiv, so dreht sich der Motor stattdessen dem Uhrzeigersinn entgegen.

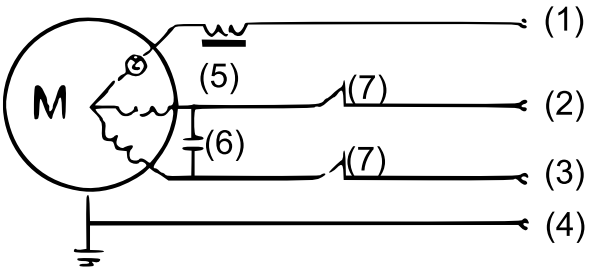

Abb. 11: Asynchroner Einphasenmotor

1	Nullleiter (blau)	**5**	Drosselspule
2	Phase (braun)	**6**	Kondensator
3	Phase (schwarz)	**7**	Anschlagschalter
4	Erdungsleiter (grün-gelb)		

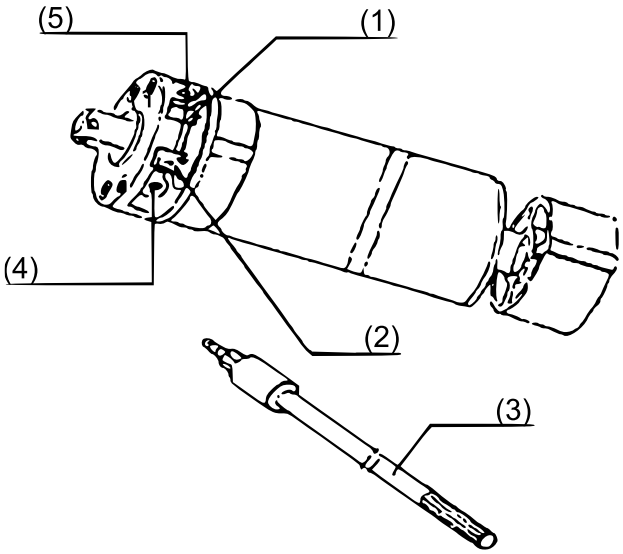

Abb. 12

1	Richtungsmarkierung	**4**	Einstellschraube
2	Richtungsmarkierung	**5**	Einstellschraube
3	Schraubenzieher		

Anpassungen

Setzen Sie den Motor in Betrieb und überprüfen Sie dessen Funktionen. Durch die entsprechende Kombination aus blauem und braunem oder blauem und schwarzem Kabel sollte das Bedienelement den Behang nach oben oder unten fahren. Die Fernbedienung sollte das auch bewirken können. Verwenden Sie die Einstellschrauben, um, falls notwendig, die obere und untere Endposition des Rollladenbehangs manuell anzupassen.

Sonstige Hinweise:

- Lagern Sie den Motor nicht in Umgebungen mit säurehaltigen, laugenhaften, verschmutzten oder zersetzenden Stoffen.
- Verwenden Sie den Motor nicht in Umgebungen mit hoher Luftfeuchtigkeit.
- Starten Sie den Motor nicht mehrere Male innerhalb weniger Minuten und überlasten Sie ihn nicht, da dies seine Haltbarkeit und Leistung beeinträchtigt.
- Bewahren Sie die Produktnummer und das Typenschild sicher auf.

Tabelle zur Fehlerbehebung

Nr.	Problem	Mögliche Ursachen	Lösungsvorschläge
1	Wenn Sie die Abwärtstaste der Fernbedienung drücken, bewegt sich der Rollladen nach oben statt nach unten.	Kabel bzw. deren Anschlüsse vertauscht	Anschluss des braunen und des schwarzen Kabels tauschen.
2	Wenn der Strom eingeschaltet ist, arbeitet der Motor nicht oder arbeitet nur langsam.	Spannung zu niedrig	Auf die auf dem Typenschild angegebene Spannung umstellen.
		Fehlerhafte Kabelverbindung	Kabel und Anschlüsse überprüfen; defekte Kabel müssen von einem Elektriker ausgewechselt werden.
		Überlastung	Leichteren Behang installieren.
		Montagefehler	Motor neu montieren.
3	Plötzliches Anhalten des Motors	Empfohlene Laufzeit von 4 min überschritten	Vor erneutem Betrieb Motor für 20 min abkühlen lassen.
4	Der Motor stoppt den Betrieb, bevor der Rollladenbehang vollständig geöffnet oder geschlossen ist.	Obere oder untere Endposition nicht korrekt eingestellt	Behang nach oben oder unten fahren, bis Motor stoppt; Einstellschrauben verwenden, um die jeweilige Endposition festzulegen.
5	Geräusche beim Abrollen des Rollladens	Rollladenwelle zu lang oder bewegliche Teile blockiert	Sicherstellen, dass bewegliche Teile nicht blockiert sind, und Rollladenwelle, falls notwendig und möglich, kürzen.

Anleitung für die (optionale) Fernbedienung

Taste	Aufgabe
Obere „∧”-Taste – „Auf“-Taste	Behang hochfahren
Mittlere „–“-Taste – „Stopp“-Taste	Motor abschalten
Untere „v“-Taste – „Ab“-Taste	Behang ablassen

Die Kanaleinstellungen können mit Hilfe der „∧”-, „–“ und „v“-Taste gewechselt werden. Jeder Kanal kann dabei entweder einen einzelnen oder mehrere Motoren kontrollieren. Wenn alle LEDs leuchten oder der Kanal „0“ ausgewählt wird, wechselt der Funksender in den Gruppenkontrollmodus. In diesem ist es nicht möglich, Codes abzugleichen, umzukehren, zu löschen oder hinzuzufügen.

Hinweis! Das Zeitintervall zwischen dem Drücken verschiedener Tasten muss bei der Einrichtung weniger als 10 s betragen, da die Eingabe andernfalls in den ursprünglichen Zustand zurückkehrt.

Code abgleichen

Achtung! Die Codes des Motors wurden bereits abgeglichen. Alle Originalspeicher werden nach dem erneuten Abgleich des Codes entfernt.

Code hinzufügen

Hinweis! Es können maximal 20 Codes gespeichert werden.

- Funksender A = Code angepasst
- Funksender B= Code unangepasst

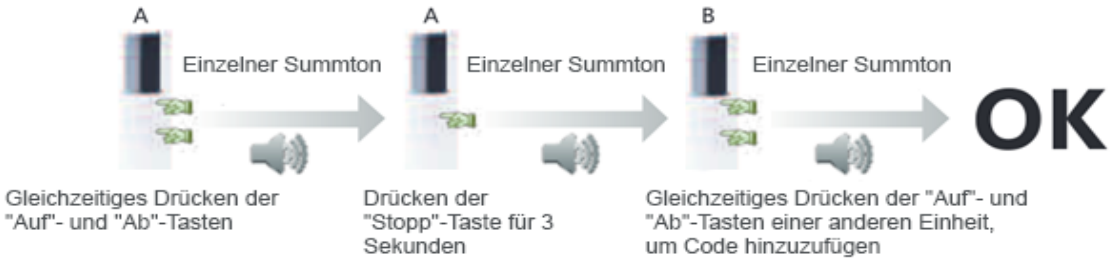

Code entfernen

Achtung! Wenn mehrere Sender kodiert worden sind, werden alle vorherigen Kodierungen aller betroffenen Sender entfernt, wenn die Einstellung zum Entfernen von Codes für einen der Sender vorgenommen wird.

Umkehren

Motor: Tippbetrieb/Dauerbetrieb

Im Tippbetrieb lassen Sie die Taste los, nachdem Sie die „Auf“- oder „Ab“-Taste für weniger als 1,5 s gedrückt haben. Der Motor beginnt mit dem Tippen, d. h. der Motor startet den Betrieb, bis die „Stopp“-Taste gedrückt oder eine der Endpositionen erreicht wird.

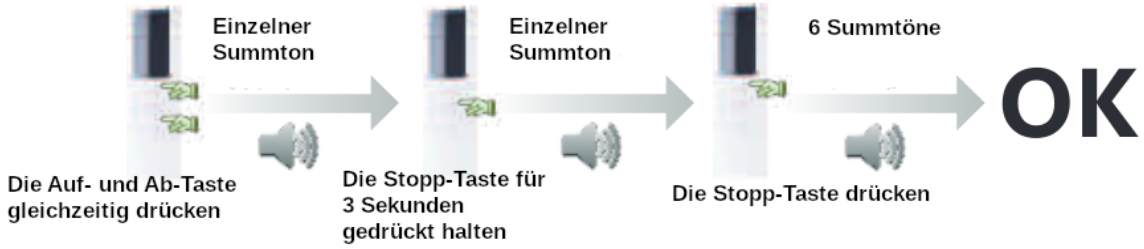

Vorschriften zur Entsorgung

Die EU-Richtlinie über die Entsorgung von Elektro-Altgeräten (WEEE, 2012/19/EU) wurde mit dem Elektro-Gesetz umgesetzt.

Alle von der WEEE betroffenen WilTec Elektro-Geräte, sind mit dem Symbol einer durchgestrichenen Mülltonne gekennzeichnet worden. Dieses Symbol besagt, dass dieses Gerät nicht über den Hausmüll entsorgt werden darf.

Bei der deutschen Registrierungsstelle EAR hat sich die Firma WilTec Wildanger Technik GmbH unter der WEEE-Registrierungsnummer DE45283704 registrieren lassen.

Entsorgung von gebrauchten elektrischen und elektronischen Geräten (Anzuwenden in den Ländern der Europäischen Union und anderen europäischen Ländern mit einem separaten Sammelsystem für diese Geräte). Das Symbol auf dem Produkt oder seiner Verpackung weist darauf hin, dass dieses Produkt nicht als normaler Haushaltsabfall zu behandeln ist, sondern an einer Annahmestelle für das Recycling von elektrischen und elektronischen Geräten abgegeben werden muss. Durch Ihren Beitrag zum korrekten Entsorgen dieses Produkts schützen Sie die Umwelt und die Gesundheit Ihrer Mitmenschen. Umwelt und Gesundheit werden durch falsches Entsorgen gefährdet.

Materialrecycling hilft den Verbrauch von Rohstoffen zu verringern.

Weitere Informationen über das Recycling dieses Produkts erhalten Sie von Ihrer Gemeinde, den kommunalen Entsorgungsbetrieben oder dem Geschäft, in dem Sie das Produkt gekauft haben.

Anschrift:
WilTec Wildanger Technik GmbH
Königsbenden 12 / 28
D-52249 Eschweiler

Wichtiger Hinweis:

Nachdruck, auch auszugsweise, und jegliche kommerzielle Nutzung, auch von Teilen der Anleitung, nur mit schriftlicher Genehmigung, der WilTec Wildanger Technik GmbH.