Bedienungsanleitung

Laufkatze

62680, 62681, 62682

Abbildung ähnlich, kann je nach Modell abweichen

Vor Inbetriebnahme Bedienungsanleitung und Sicherheitshinweise lesen und beachten.

Technische Änderungen vorbehalten!
Durch stetige Weiterentwicklungen können Abbildungen, Funktionsschritte und technische Daten geringfügig abweichen.

Aktualisierung der Dokumentation
Haben Sie Vorschläge zur Verbesserung oder haben Sie Unregelmäßigkeiten festgestellt, nehmen Sie bitte Kontakt mit uns auf.

Die in diesem Dokument enthaltenen Informationen können sich jederzeit ohne vorherige Ankündigung ändern. Kein Teil dieses Dokuments darf ohne die vorherige schriftliche Einwilligung kopiert oder in sonstiger Form vervielfältigt werden. Alle Rechte bleiben vorbehalten.
Die WilTec Wildanger Technik GmbH übernimmt keine Haftung für eventuelle Fehler in diesem Benutzerhandbuch oder den Anschlussdiagrammen.
Obwohl die WilTec Wildanger Technik GmbH die größtmöglichen Anstrengungen unternommen hat, um sicherzustellen, dass dieses Benutzerhandbuch vollständig, fehlerfrei und aktuell ist, können Fehler nicht ausgeschlossen werden.
Sollten Sie einen Fehler gefunden haben oder uns einen Vorschlag zur Verbesserung mitteilen wollen, dann freuen wir uns darauf von Ihnen zu hören.
Schreiben Sie uns eine E-Mail an

service@wiltec.info

oder verwenden Sie unser Kontaktformular:

https://www.wiltec.de/contacts/

Die aktuelle Version dieser Anleitung in mehreren Sprachen finden Sie in unserem Onlineshop unter:

https://www.wiltec.de/docsearch

Unsere Postadresse lautet:

WilTec Wildanger Technik GmbH
Königsbenden 12
52249 Eschweiler

Für die Rücksendung Ihrer Ware zum Umtausch, zur Reparatur oder für andere Zwecke verwenden Sie bitte die folgende Adresse. Achtung! Um einen reibungslosen Ablauf Ihre Reklamation oder Ihrer Rückgabe zu gewährleisten, kontaktieren Sie vor der Rücksendung unbedingt unser Serviceteam.

Retourenabteilung
WilTec Wildanger Technik GmbH
Königsbenden 28
52249 Eschweiler

E-Mail: **service@wiltec.info**
Tel: +49 2403 55592–0
Fax: +49 2403 55592–15

Einleitung

Vielen Dank, dass Sie sich zum Kauf dieses Qualitätsproduktes entschieden haben. Um das Verletzungsrisiko zu minimieren, bitten wir Sie, stets einige grundlegende Sicherheitsvorkehrungen zu treffen, wenn Sie dieses Produkt verwenden. Bitte lesen Sie diese Bedienungsanleitung sorgfältig durch und vergewissern Sie sich, dass Sie sie verstanden haben.
Bewahren Sie diese Bedienungsanleitung gut auf.

Sicherheitshinweise

Bestimmte Arbeiten und Tätigkeiten dürfen mit der Laufkatze nicht durchgeführt werden, da diese zu Personen oder Sachschäden führen können.

- Das Befördern von Personen ist verboten.
- Führen Sie keine Lasten über Personen hinweg.
- Lasten dürfen nur senkrecht gehoben werden. Schrägzug ist nicht erlaubt.
- Reißen Sie festsitzende oder verklemmte Lasten nicht gewaltsam von der Laufkatze los.
- Lassen Sie angehobene Lasten nicht unbeaufsichtigt hängen.
- Nicht in die beweglichen Teile greifen.
- Die Verwendung der Laufkatze zum Wegreißen, Ablösen oder seitlichen Ziehen ist verboten.
- Die maximale Traglast darf nicht überschritten werden.
- Überprüfen Sie die Laufkatze vor der Verwendung auf Beschädigungen hin. Eine beschädigte Laufkatze darf nicht verwendet werden und muss durch eine Fachkraft instandgesetzt werden, bevor sie erneut genutzt werden kann.
- Überprüfen Sie vor jedem Einsatz, ob die Laufkatze richtig am Träger angebracht ist.
- Überprüfen Sie vor jedem Einsatz die Laufrollen. Achten Sie hierbei insbesondere auf das seitliche Spiel zwischen Laufbahnträger und Rollen.
- Prüfen Sie vor jedem Einsatz die Schraubensicherungen und die Traversenbefestigung.
- Das mit der Laufkatze beauftragte Personal muss vor Arbeitsbeginn die Betriebsanleitung (insbesondere die Sicherheitshinweise) gelesen haben oder über ihren Inhalt in Kenntnis gesetzt werden.
- Tragen Sie die Haare nicht offen und auch keine lose Kleidung und keinen Schmuck. Diese können sich in den beweglichen Teilen verfangen und so zu Verletzungen führen.
- Sicherheits- und Warnhinweise in Form von Schildern oder Aufklebern dürfen nicht entfernt oder unkenntlich gemacht werden. Alle Sicherheits- und Warnhinweise auf und an der Laufkatze müssen vollständig und in lesbarem Zustand erhalten werden.

Wichtig! Die Laufkatze ist für den Handbetrieb konstruiert worden und darf nicht mit einem Motor betrieben werden, z. B. darf das Getriebefahrwerk nicht durch eine elektrische Bohrmaschine angetrieben werden.

Montageanleitung

1. Messen Sie die tatsächliche Breite des Fahrbahnträgers aus.
2. Die erforderliche Anzahl von Distanzscheiben gleichmäßig auf der Innenseite der Fahrwerksseitenplatten montieren, so dass die Radflansche der Fahrwerkdrehbolzen 6 mm größer sind als die Breite der Fahrbahnträger.
3. Montieren Sie die restlichen Unterlegscheiben außerhalb der Seitenplatte und setzen Sie die passenden Nüsse auf den Aufhängebolzen.
4. Es muss immer mindestens eine Unterlegscheibe an der Innen- und Außenseite jeder Seitenplatte vorhanden sein (siehe Abb. N).
5. Lösen Sie die Muttern der Aufhängebolzen und spreizen Sie die Seitenplatten, so dass die Räder über den Fahrbahnträger gleiten können.
6. Schrauben Sie die Muttern fest gegen die Unterlegscheiben und hängen Sie dann eine leichte Last am Wagen auf, um sicherzustellen, dass alle vier Räder den Laufbahnbalken berühren.

Schrauben Sie die Muttern fest gegen die Unterlegscheiben und sichern Sie sie dann mit Sicherungselementen.

⚠ **Achtung!** Muttern müssen fest angezogen sein!

7. Bei der Montage mit der minimalen Trägerbreite muss der Aufhängebolzen versetzt werden, damit er das Handrad nicht verdrehen kann.
8. Hängen Sie die maximale sichere Arbeitslast an der Laufkatze auf und führen Sie die Einheit dann langsam über die gesamte Länge der Trägerlaufbahn, um einen zufriedenstellenden Betrieb zu gewährleisten.

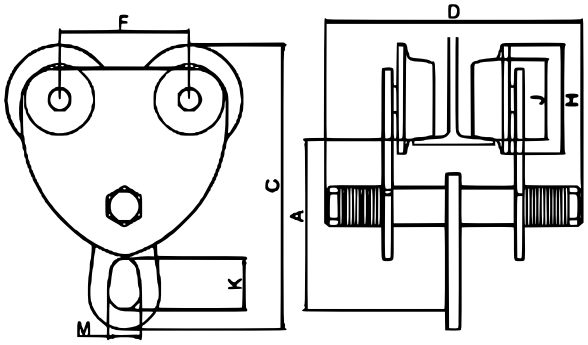

Einfache Laufkatze

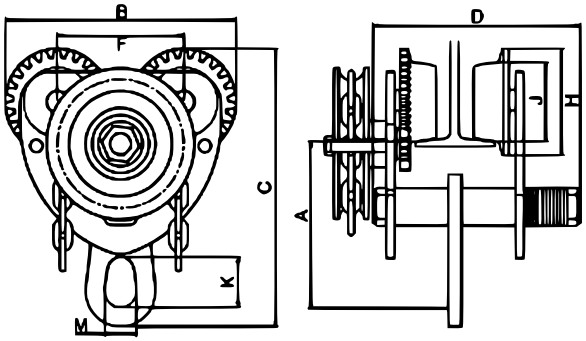

Laufkatze mit Getriebe

Montage

Einfache Laufkatze

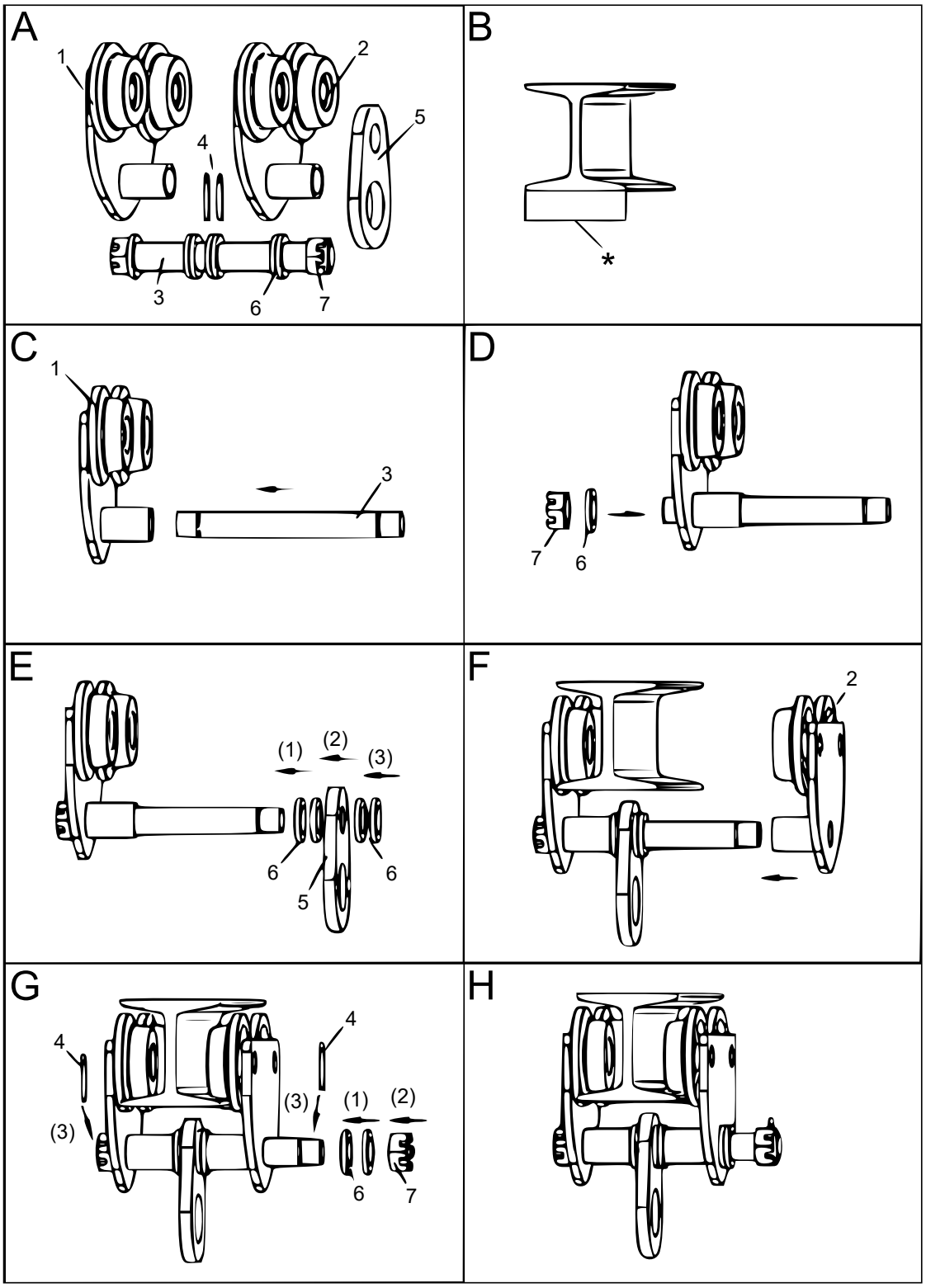

* Abmessung der Breite

Laufkatze mit Getriebe

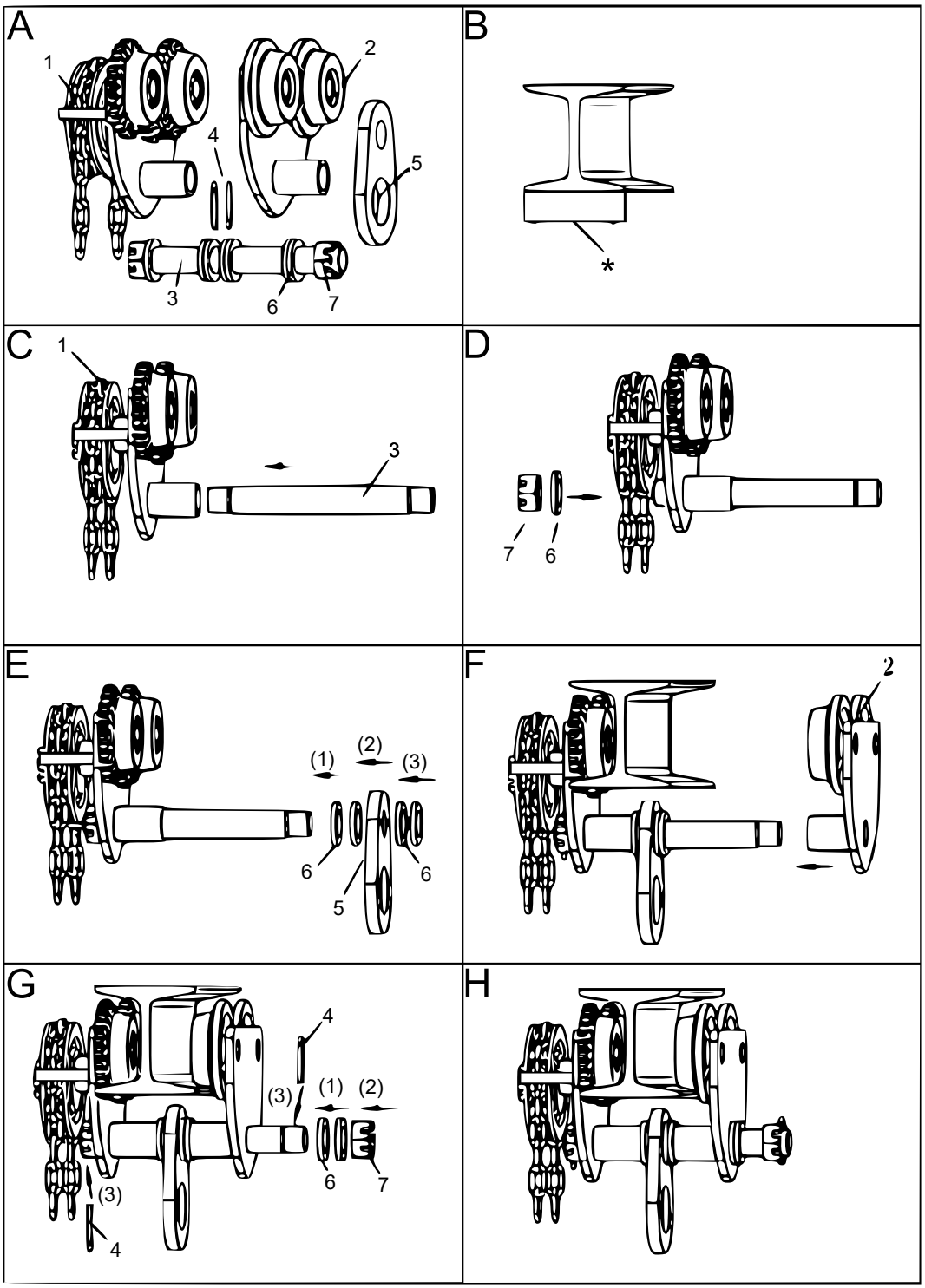

* Abmessung der Breite

Explosionszeichnung und Teileliste

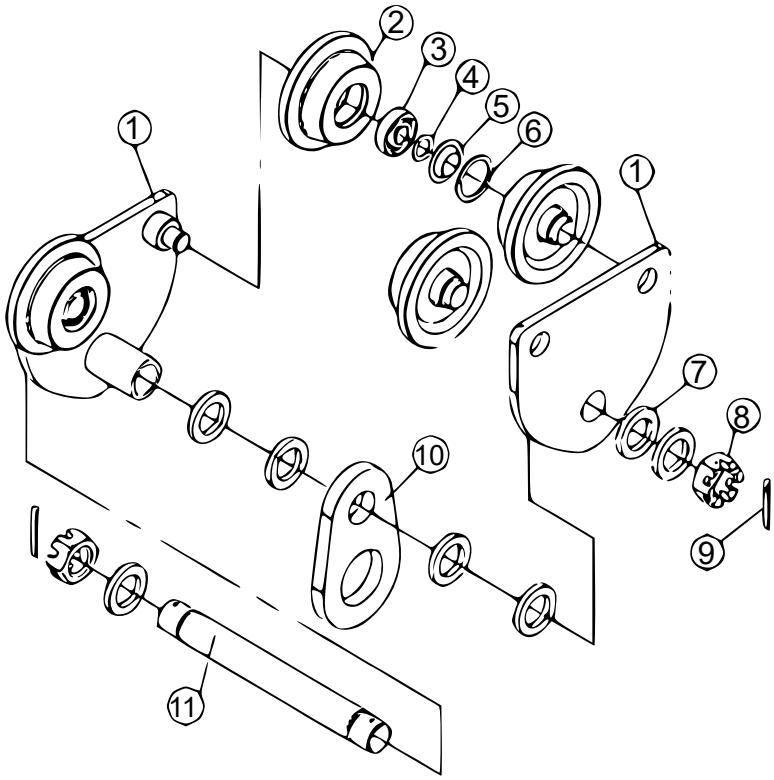

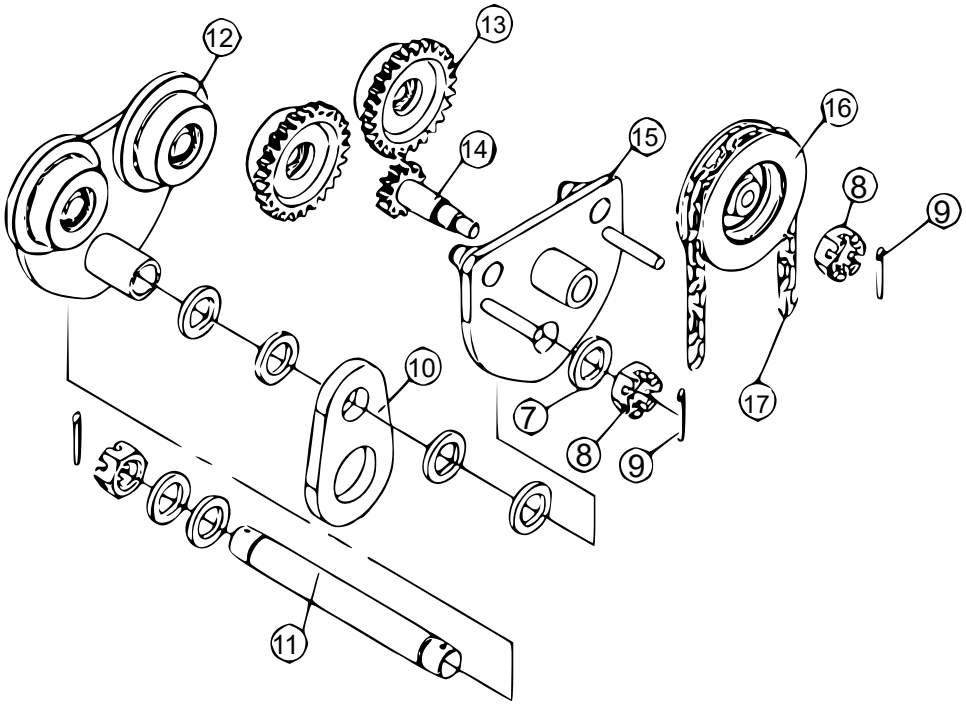

Nr.	Bezeichnung	Nr.	Bezeichnung
1	Seitenplattenkonstruktion	10	Aufhängeplatte
2	Antriebsrad	11	Aufhängebolzen
3	Kugellager	12	Linke Seitenkonstruktion
4	Sicherungsring	13	Getrieberad
5	Kugellagerabdeckung	14	Antriebsspindel
6	Kugellagerring	15	Rechte Seitenkonstruktion
7	Distanzscheibe	16	Kettenrad
8	Sechskantmutter	17	Handkette
9	Splint		

Technische Daten

Einfache Laufkatze

Kapazität (t)	Empfohlene I-Trägergröße (mm)	Gewicht (kg)	A	B	C	D	E	H	J	K	M	Größe (mm)
0,5	75–125	4,1	112	161	188	198	23	72	52	36	25,5	200 × 79 × 155
	75–180	4,2				251						280 × 75 × 155
1	75–125	7,3	119	203	214	220	11	91,5	69	46	29	210 × 80 × 190
	75–180	7,5				262						250 × 85× 190
2	100–150	10,7	125	225	228	245	14	102	75	46	30	230 × 95 ×195
	100–200	11				293						280 × 105 × 195
3	100–150	17,4	165	274	304	268	8	122	99	76	46	280 × 105 × 245
	100–250	18				318						325 × 110 ×245
5	125–175	28,3	183	302	334	305	21	141	108	100	44	315 × 140 × 320
	125–250	29				380						386 × 140 × 331
10	110–200	61,2	250	367	434	405	36	174	128	93	63	500 × 210 × 350
	110–300	62				503						

Laufkatze mit Getriebe

Kapazi-tät (t)	**Empfohlene I-Träger-größe** (mm)	**Gewicht** (kg)	**A**	**B**	**C**	**D**	**E**	**H**	**J**	**K**	**M**	**Größe** (mm)
0,5	75–125	8,55	112	161	188	198	23	72	52	36	25,5	200 × 79 × 155
	75–180	9				251						280 × 75 × 155
1	75–125	10,7	119	203	214	220	11	91,5	69	46	29	210 × 80 × 190
	75–180	11				262						250 × 85× 190
2	100–150	14	125	225	228	245	14	102	75	46	30	230 × 95 ×195
	100–200	14,5				293						280 × 105 × 195
3	100–150	21,5	165	274	304	268	8	122	99	76	46	280 × 105 × 245
	100–250	22				318						325 × 110 ×245
5	125–175	32	183	302	334	305	21	141	108	100	44	315 × 140 × 320
	125–250	33				380						386 × 140 × 331
10	110–200	70,4	250	367	434	405	36	174	128	93	63	500 × 210 × 350
	110–300	71										

Wichtiger Hinweis:

Nachdruck, auch auszugsweise, und jegliche kommerzielle Nutzung, auch von Teilen der Anleitung, nur mit schriftlicher Genehmigung, der WilTec Wildanger Technik GmbH.