Bedienungsanleitung

Mobile Werkbank

62808

Abbildung ähnlich, kann je nach Modell abweichen

Vor Inbetriebnahme Bedienungsanleitung und Sicherheitshinweise lesen und beachten.

Technische Änderungen vorbehalten!
Durch stetige Weiterentwicklungen können Abbildungen, Funktionsschritte und technische Daten geringfügig abweichen.

Aktualisierung der Dokumentation
Haben Sie Vorschläge zur Verbesserung oder haben Sie Unregelmäßigkeiten festgestellt, nehmen Sie bitte Kontakt mit uns auf.

Die in diesem Dokument enthaltenen Informationen können sich jederzeit ohne vorherige Ankündigung ändern. Kein Teil dieses Dokuments darf ohne die vorherige schriftliche Einwilligung kopiert oder in sonstiger Form vervielfältigt werden. Alle Rechte bleiben vorbehalten.
Die WilTec Wildanger Technik GmbH übernimmt keine Haftung für eventuelle Fehler in diesem Benutzerhandbuch oder den Anschlussdiagrammen.
Obwohl die WilTec Wildanger Technik GmbH die größtmöglichen Anstrengungen unternommen hat, um sicherzustellen, dass dieses Benutzerhandbuch vollständig, fehlerfrei und aktuell ist, können Fehler nicht ausgeschlossen werden.
Sollten Sie einen Fehler gefunden haben oder uns einen Vorschlag zur Verbesserung mitteilen wollen, dann freuen wir uns darauf von Ihnen zu hören.
Schreiben Sie uns eine E-Mail an

service@wiltec.info

oder verwenden Sie unser Kontaktformular:

https://www.wiltec.de/contacts/

Die aktuelle Version dieser Anleitung in mehreren Sprachen finden Sie in unserem Onlineshop unter:

https://www.wiltec.de/docsearch

Unsere Postadresse lautet:

WilTec Wildanger Technik GmbH
Königsbenden 12
52249 Eschweiler

Für die Rücksendung Ihrer Ware zum Umtausch, zur Reparatur oder für andere Zwecke verwenden Sie bitte die folgende Adresse. Achtung! Um einen reibungslosen Ablauf Ihre Reklamation oder Ihrer Rückgabe zu gewährleisten, kontaktieren Sie vor der Rücksendung unbedingt unser Serviceteam.

Retourenabteilung
WilTec Wildanger Technik GmbH
Königsbenden 28
52249 Eschweiler

E-Mail: **service@wiltec.info**
Tel: +49 2403 55592–0
Fax: +49 2403 55592–15

Einleitung

Vielen Dank, dass Sie sich zum Kauf dieses Qualitätsproduktes entschieden haben. Um das Verletzungsrisiko zu minimieren, bitten wir Sie, stets einige grundlegende Sicherheitsvorkehrungen zu treffen, wenn Sie dieses Produkt verwenden. Bitte lesen Sie diese Bedienungsanleitung sorgfältig durch und vergewissern Sie sich, dass Sie sie verstanden haben.
Bewahren Sie diese Bedienungsanleitung gut auf.

Sicherheitshinweise

- Überprüfen Sie den Inhalt und stellen Sie sicher, dass alle aufgeführten Teile enthalten und unbeschädigt sind.
- Entfernen Sie alle Plastiktüten und Verpackungsmaterialien und entsorgen Sie sie sicher.
- Bewahren Sie die Bedienungsanleitung zum späteren Gebrauch auf.
- Prüfen Sie vor der Verwendung stets den festen Sitz von Muttern und Schrauben.
- Stellen Sie sich nicht auf die Werkbank und benutzen Sie sie weder als Leiter noch als Ablage.
- Überschreiten Sie niemals die Tragfähigkeit der Werkbank. Die maximale Tragfähigkeit der Werkbank beträgt 100 kg.
- Stellen Sie sicher, dass die Werkbank vor der Benutzung auf einer festen und stabilen Oberfläche steht.
- Verwenden Sie die Werkbank nicht, wenn der Rahmen, die Platte, die Höhenverstellung oder die Winkelneigungseinstellung beschädigt worden sind.
- Legen Sie niemals heiße Werkzeuge direkt auf die Oberfläche der Werkbank.
- Stellen Sie immer sicher, dass sich alle verstellbaren Teile (Höhe, Neigung) vor der Verwendung in der Schnellverriegelungsstellung befinden.
- Arbeiten Sie nicht an Teilen, die mehr als 10 cm von der Kante der Oberfläche entfernt sind.
- Verteilen Sie Lasten immer gleichmäßig auf der Oberseite der Werkbank. Eine ungleichmäßige Lastenverteilung kann dazu führen, dass die Werkbank umkippt.

Teileliste

Nr.	Abbildung	Bezeichnung	Anz.
1	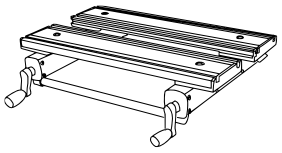	Tischplatte mit Schiebebügel	1
2		Hubstange mit Neigungsverstellung	2
3		Beinrahmen	2
4, 5	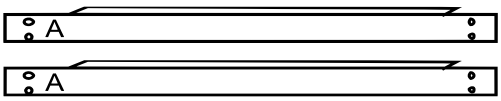	Querstange A und B	A=1 B=2
6	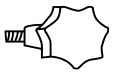	Höheneinstellknopf	2
7	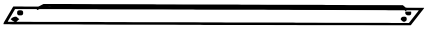	Querstrebe	1
8	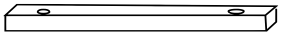	Hubschwingstange	1

9		Große Klemme	4
10		Kleine Klemme	4
11	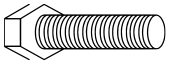	M6×40-Sechskantschraube	12
12	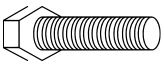	M6×35-Sechskantschraube	4
13		M6-Sechskantmutter	16
14	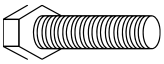	M6×10-Sechskantschraube	4
15		M6-Sechskantsicherungsmutter	4
16		M6-Unterlegscheibe	20

Montagezeichnung

Benötigte Werkzeuge

- 10-mm-Maulschlüssel
- 13-mm-Maulschlüssel
- Hammer

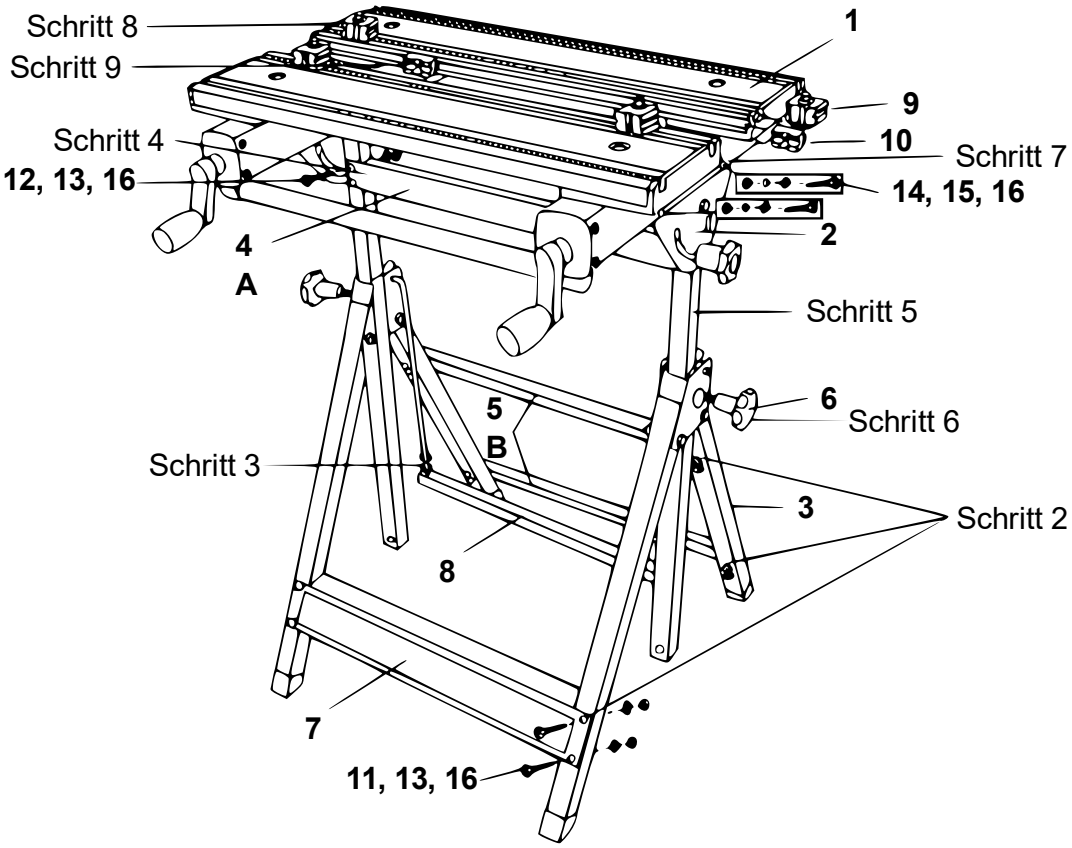

Montageanleitung

1. Vergewissern Sie sich, dass Sie alle notwendigen Komponenten haben, und legen Sie diese in einem übersichtlichen Arbeitsbereich aus.
2. Klappen Sie die beiden Rahmenbeine **(3)** auseinander und befestigen Sie die beiden B-Querstangen **(5)** an den hinteren Beinen mit den M6×40-Sechskantschrauben **(11),** M6-Sechskantmuttern **(13),** M6-Unterlegscheiben **(16)** durch die vorgebohrten Löcher hindurch mit einem 10-mm-Maulschlüssel. Befestigen Sie die Querstrebe **(7)** genauso an den vorderen Beinen.
3. Entfernen Sie die vormontierten M8-Sicherheitsmuttern mit einem 13-mm-Maulschlüssel von der Unterseite der beiden Schwingstangen. Befestigen Sie die Hubschwingstange **(8)** an den Schwingstangen und setzen Sie die M8-Sicherheitsmuttern wieder ein. Ziehen Sie die beiden oberen Muttern und die beiden Sicherheitsmuttern an der Hubschwingstange fest.
4. Befestigen Sie die A-Querstange **(4)** mit M6×35-Sechskantschrauben **(12),** M6-Sechskantmuttern **(13)** und M6-Unterlegscheiben **(16)** an den beiden Hubschwingstangen **(2).** Stellen Sie sicher, dass sich die sieben vorgebohrten Löcher an beiden Hubstangen auf derselben Seite und die Einstellknöpfe an der Außenseite der Baugruppe befinden.
5. Ziehen Sie die Hubschwingstange nach hinten und führen Sie die Hubschwingstangenbaugruppe in die Rahmenrohre ein, wobei darauf zu achten ist, dass die Verriegelungen an den Schwingstangen in die Löcher an den Hubstangen passen.
6. Bringen Sie die Höheneinstellknöpfe **(6)** an beiden Beinen an und ziehen Sie sie fest.
7. Legen Sie die Tischplatte **(1)** auf die Oberseite der Hubstangenbaugruppe. Stellen Sie sicher, dass der Rahmen der Tischplatte außerhalb der Oberseite der Beine sitzt. Befestigen Sie die Platte mit M6×10-Sechskantschrauben **(14),** M6-Sicherheitssechskantmuttern **(15)** und M6-Unterlegscheiben **(16).**
8. Große Klammern **(9)** können in die oberen Nuten eingesetzt werden. Ziehen Sie die große Klemme **(9)** nach oben und drehen Sie sie um, um den Winkel der Klemme je nach Bedarf einzustellen.
9. Kleine Klemmen **(10)** können je nach Bedarf in die seitlichen Nuten eingesetzt werden.

Funktionen

Höhenverstellung (sieben Stufen)

- Drehen Sie die Höheneinstellknöpfe an jedem Bein gegen den Uhrzeigersinn, um sie zu lösen **(Abb. 1).**
- Ziehen Sie die Hubschwingstange mit dem Fuß nach hinten, um die beiden Haken zu lösen und die Höhe der Bank nach oben **(Abb. 2)** oder nach unten **(Abb. 3)** zu verstellen.
- Verwenden Sie die Hubschwingstange, um sicherzustellen, dass die beiden Haken wieder in die Einstellbohrungen der beiden Hubstangen einrasten.
- Drehen Sie die Höheneinstellknöpfe an jedem Bein im Uhrzeigersinn, um sie festzuziehen **(Abb. 4).**

Hinweis! Stellen Sie sicher, dass die Höheneinstellknöpfe fest angezogen sind, bevor Sie die Werkbank benutzen.

Einstellung des Neigungswinkels (vier Stufen)

- Zur normalen Verwendung wird die Tischplatte waagerecht ausgerichtet, die Platte kann jedoch auch auf 25°, 50° und 80° verstellt werden.
- Stellen Sie sicher, dass die Neigungseinstellknöpfe vollständig losgeschraubt sind.
- Drücken Sie die beiden Einstellknöpfe gleichzeitig ein und kippen Sie die Tischplatte, bis die Knöpfe in die nächsten Führungslöcher einrasten **(Abb. 5).**
- Drehen Sie die Neigungseinstellknöpfe im Uhrzeigersinn, um die Tischplatte in der gewählten Stellung festzuziehen.
  Hinweis! Stellen Sie sicher, dass die Neigungseinstellknöpfe fest angezogen sind, bevor Sie die Werkbank benutzen. Verwenden Sie nur die vorhandenen Führungslöcher.

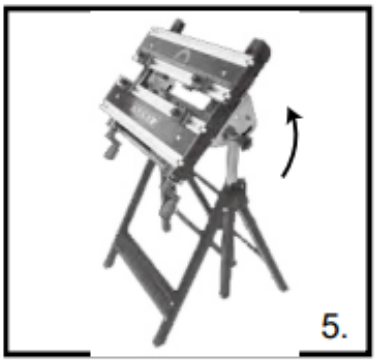

Einstellung der Tischplatte

- Um die Tischplatte einzustellen, ziehen Sie beide Hebel an den Gleitschienen nach oben und schieben Sie sie je nach Wunsch nach vorne oder hinten **(Abb. 6).**
- Vergewissern Sie sich, dass der Mechanismus sicher in den Löchern der beiden Gleitschienen eingerastet ist.

Wichtiger Hinweis:

Nachdruck, auch auszugsweise, und jegliche kommerzielle Nutzung, auch von Teilen der Anleitung, nur mit schriftlicher Genehmigung, der WilTec Wildanger Technik GmbH.