AUFBAUANLEITUNG 63508, 63509

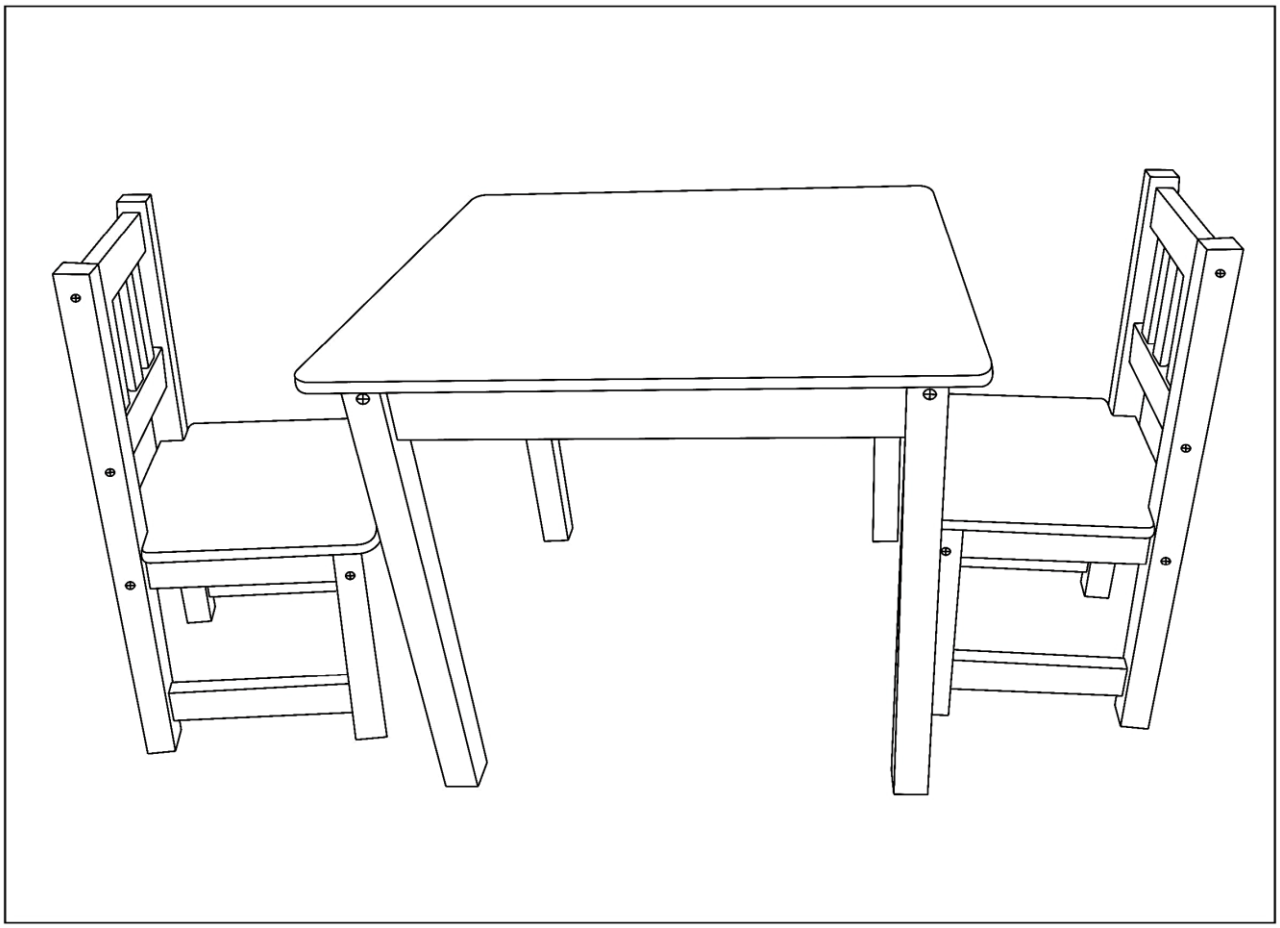

AUFBAUANLEITUNG 63508, 63509

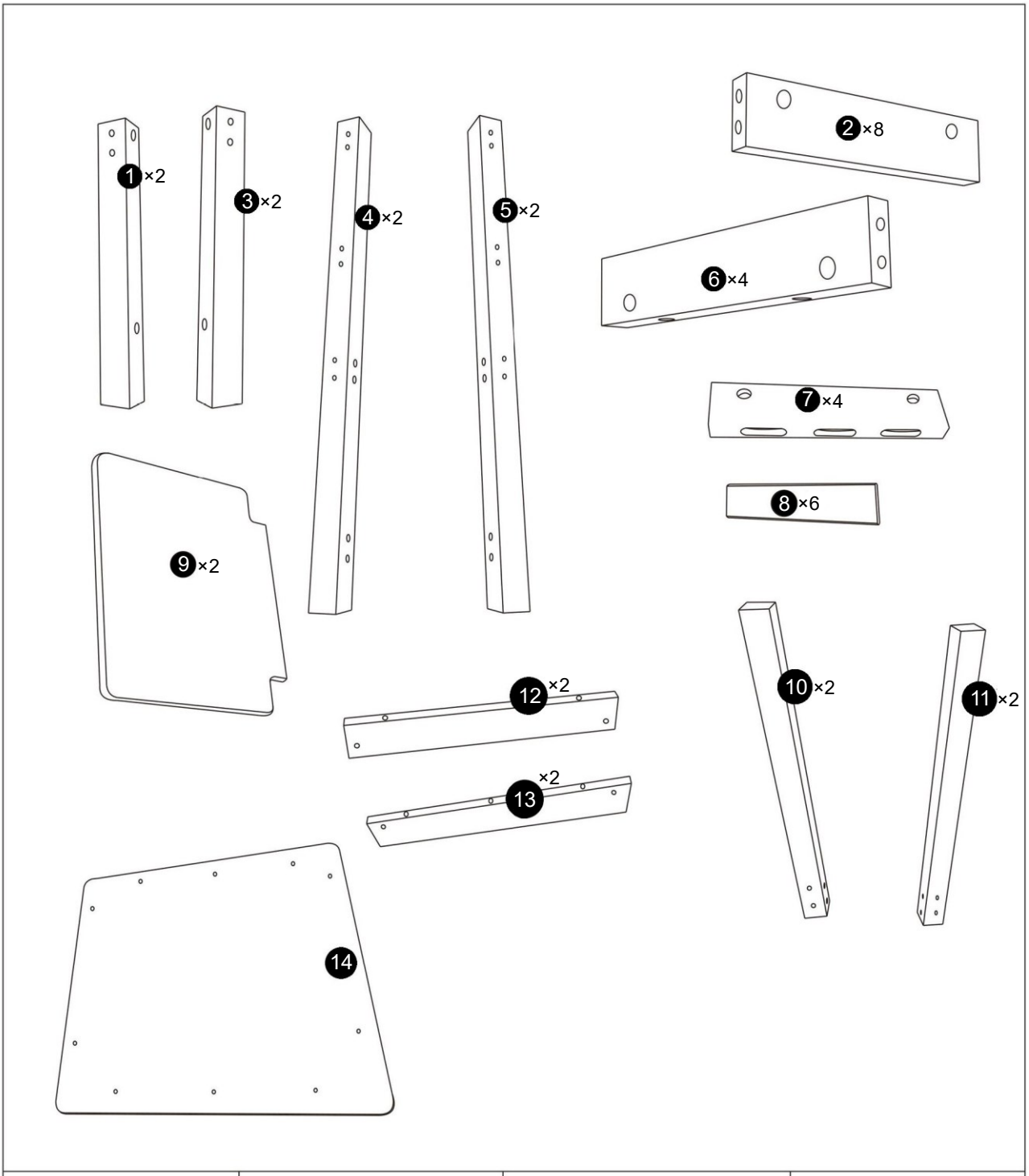

A×50	B×48	C×44	D×8
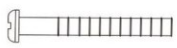			

AUFBAUANLEITUNG 63508, 63509

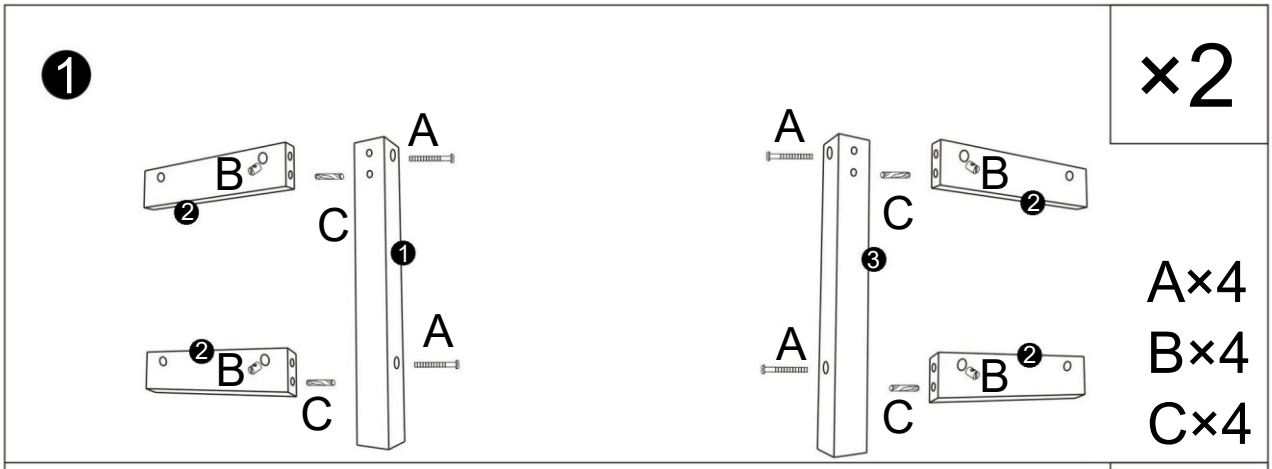

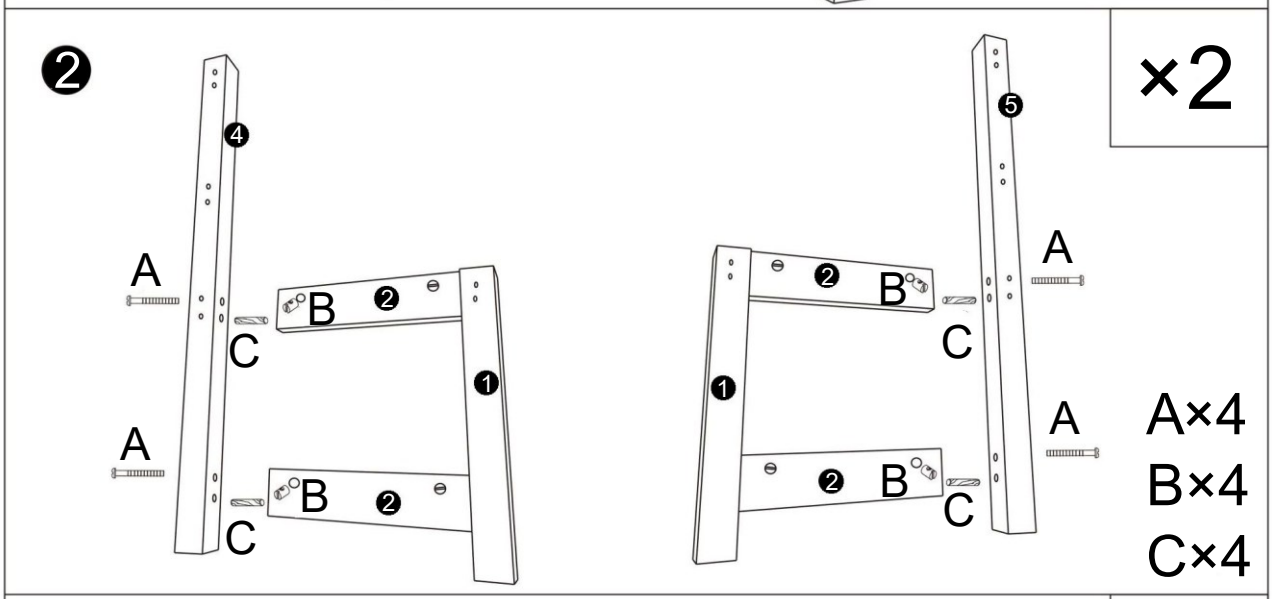

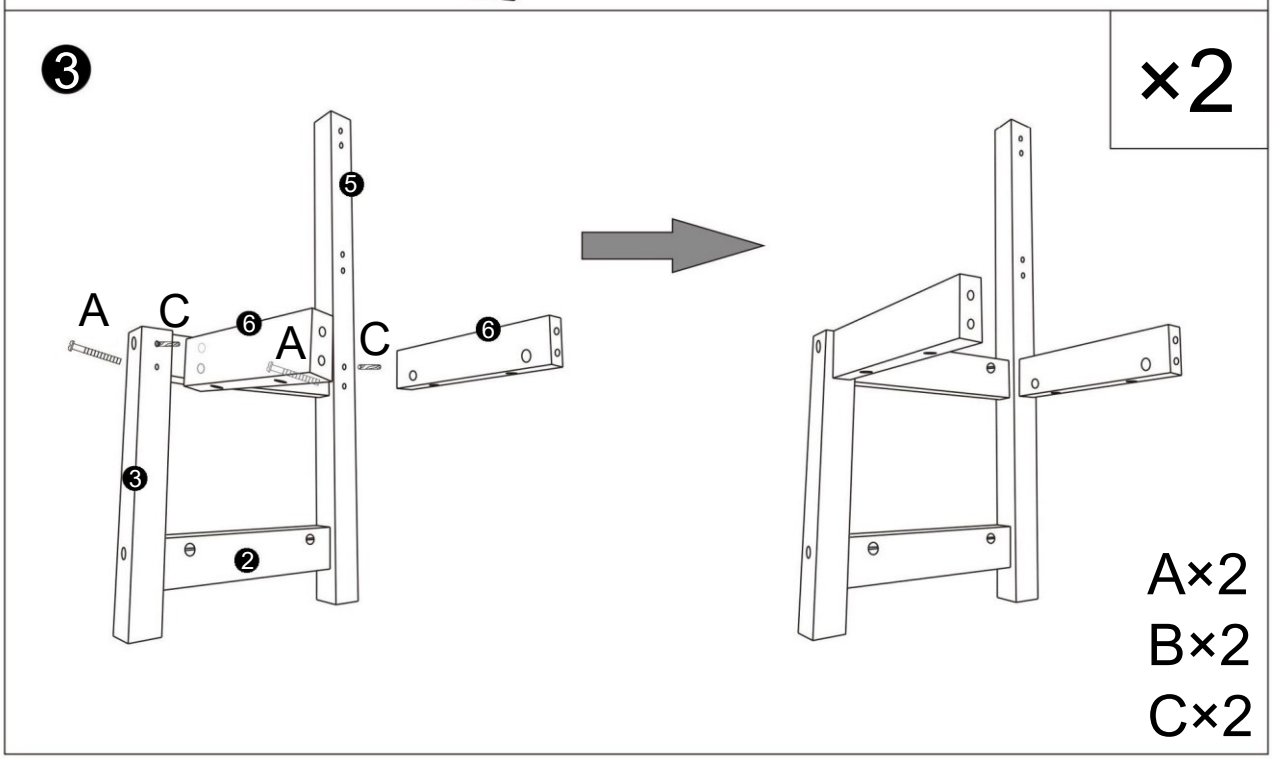

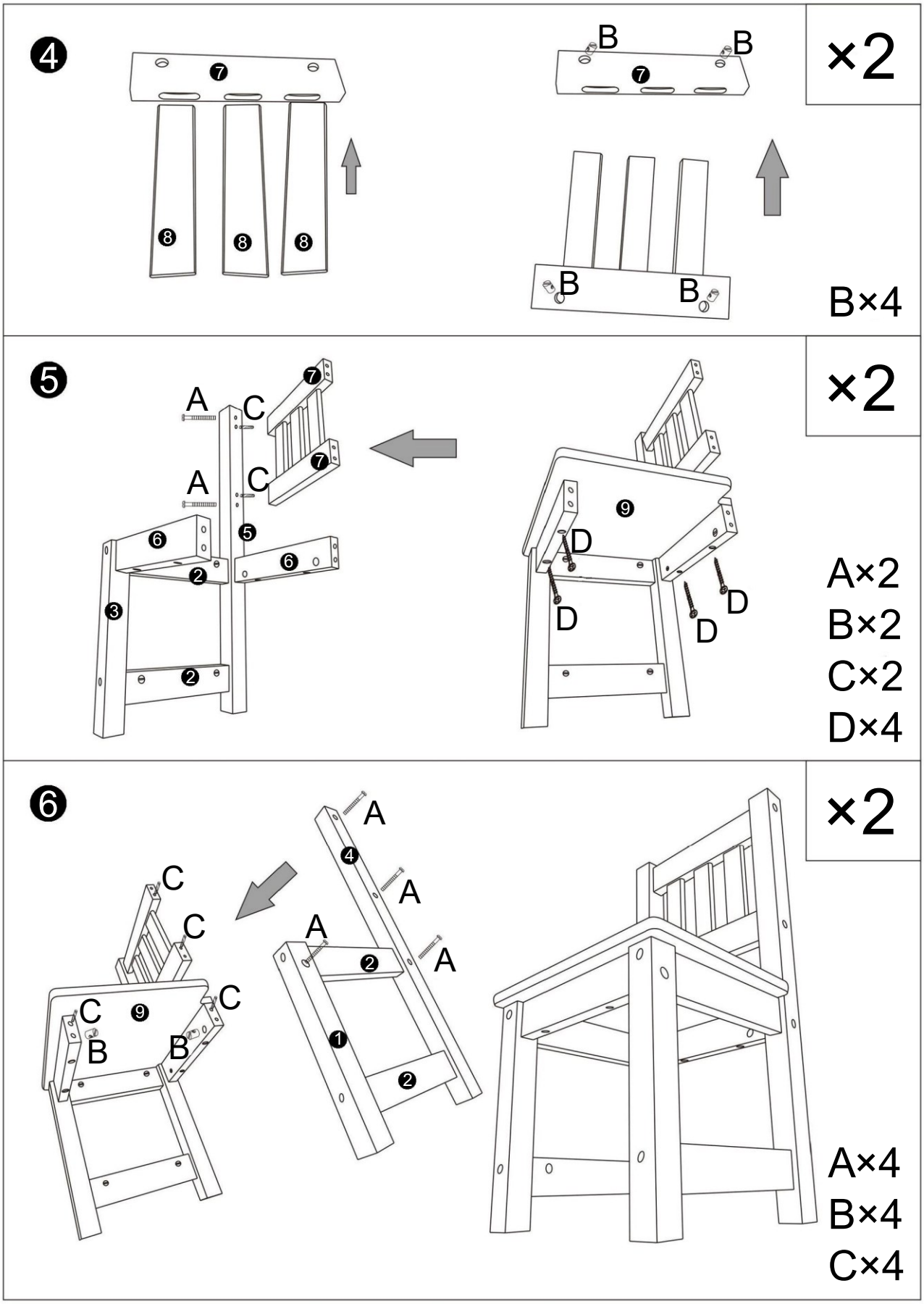
4
×2
B×4
5
×2
A×2
B×2
C×2
D×4
6
×2
A×4
B×4
C×4

7

×2

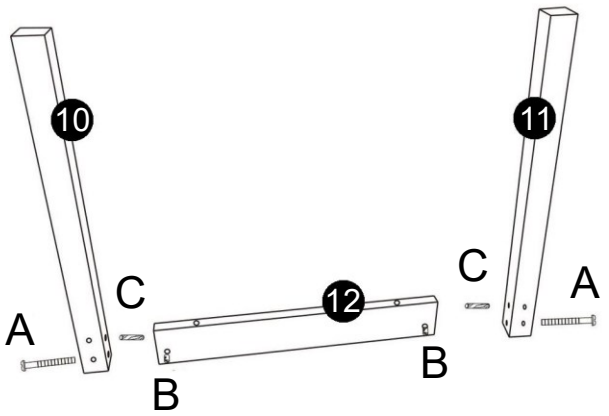

A×2
B×2
C×2

8

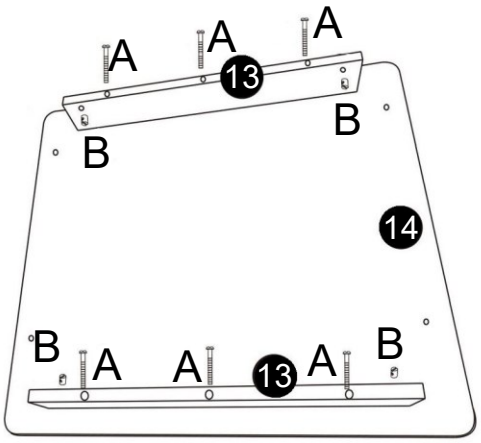

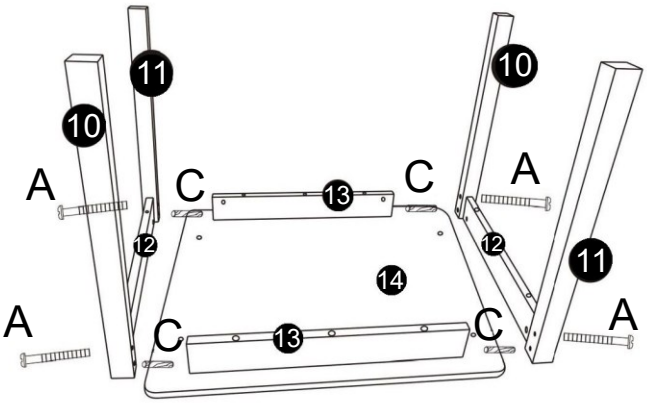

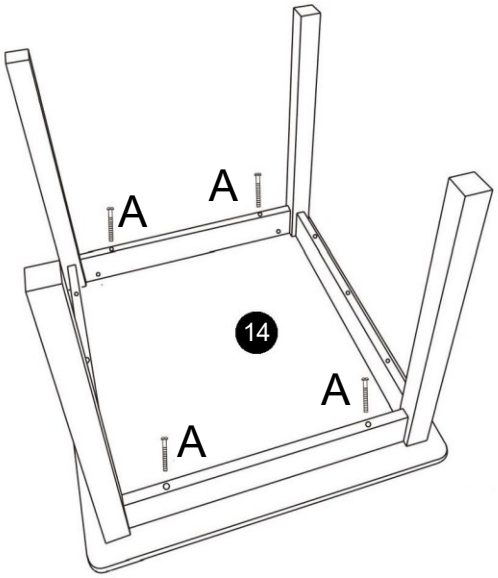

A×14
B×4
C×4

Wichtiger Hinweis: Nachdruck, auch auszugsweise, und jegliche kommerzielle Nutzung, auch von Teilen der Anleitung, nur mit schriftlicher Genehmigung, der WilTec Wildanger Technik GmbH.