Bedienungsanleitung

Klappbarer Sägebock

63857, 63858

Abbildung ähnlich, kann je nach Modell abweichen

Bitte lesen und beachten Sie vor der Inbetriebnahme die Bedienungsanleitung und Sicherheitshinweise!

Technische Änderungen vorbehalten!
Durch stetige Weiterentwicklungen können Abbildungen, Funktionsschritte und technische Daten geringfügig abweichen.

Die in diesem Dokument enthaltenen Informationen können sich jederzeit ohne vorherige Ankündigung ändern. Kein Teil dieses Dokuments darf ohne die vorherige schriftliche Einwilligung kopiert oder in sonstiger Form vervielfältigt werden. Alle Rechte bleiben vorbehalten.
Die WilTec Wildanger Technik GmbH übernimmt keine Haftung für eventuelle Fehler in diesem Benutzerhandbuch oder den Anschlussdiagrammen.
Obwohl die WilTec Wildanger Technik GmbH die größtmöglichen Anstrengungen unternommen hat, um sicherzustellen, dass dieses Benutzerhandbuch vollständig, fehlerfrei und aktuell ist, können Fehler nicht ausgeschlossen werden.
Sollten Sie einen Fehler gefunden haben oder uns einen Vorschlag zur Verbesserung mitteilen wollen, dann freuen wir uns darauf von Ihnen zu hören.
Schreiben Sie uns eine E-Mail an:

service@wiltec.info

oder verwenden Sie unser Kontaktformular:

https://www.wiltec.de/contacts/

Die aktuelle Version dieser Anleitung in mehreren Sprachen finden Sie in unserem Onlineshop unter:

https://www.wiltec.de/docsearch

Unsere Postadresse lautet:

WilTec Wildanger Technik GmbH
Königsbenden 12
52249 Eschweiler

Für die Rücksendung Ihrer Ware zum Umtausch, zur Reparatur oder für andere Zwecke verwenden Sie bitte die folgende Adresse. Achtung! Um einen reibungslosen Ablauf Ihrer Reklamation oder Ihrer Rückgabe zu gewährleisten, kontaktieren Sie vor der Rücksendung unbedingt unser Serviceteam.

Retourenabteilung
WilTec Wildanger Technik GmbH
Königsbenden 28
52249 Eschweiler

E-Mail: **service@wiltec.info**
Tel: +49 2403 55592–0
Fax: +49 2403 55592–15

Einleitung

Vielen Dank, dass Sie sich zum Kauf dieses Qualitätsproduktes entschieden haben. Um das Verletzungsrisiko zu minimieren, bitten wir Sie, stets einige grundlegende Sicherheitsvorkehrungen zu treffen, wenn Sie dieses Produkt verwenden. Bitte lesen Sie diese Bedienungsanleitung sorgfältig durch und vergewissern Sie sich, dass Sie sie verstanden haben.
Bewahren Sie diese Bedienungsanleitung gut auf.

Sicherheitshinweise

- Kontrollieren Sie den Sägebock vor Inbetriebnahme auf Vollständigkeit und Funktion hin.
- Verwenden Sie den Sägebock nicht, wenn er beschädigt oder funktionsunfähig ist.
- Lassen Sie den Sägebock bei einer Beschädigung nur durch eine Fachkraft nachsehen.
- Steigen Sie niemals auf den Sägebock.
- Arbeiten Sie stets vorsichtig und mit Bedacht.
- Wenden Sie keine übermäßige Gewalt an.
- Achten Sie auf eine ausreichende Beleuchtung des Arbeitsplatzes.

Aufbau 63857

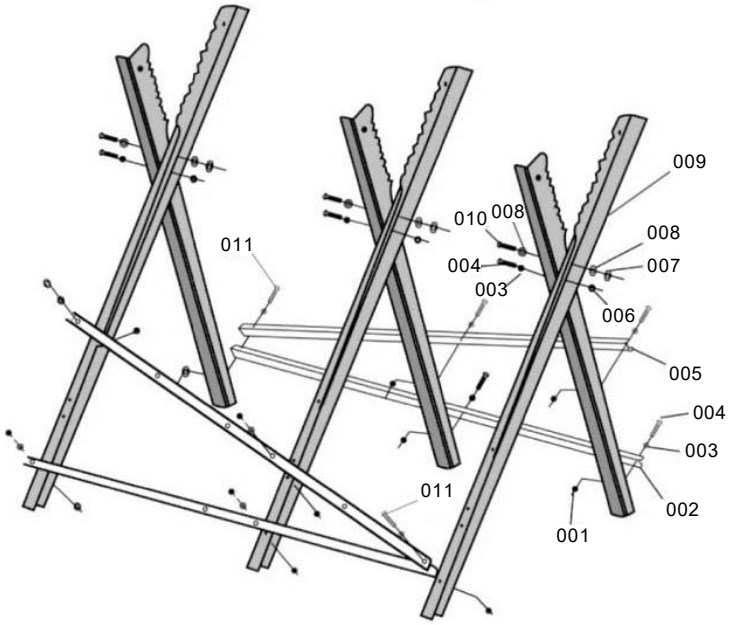

Nr.	Bezeichnung	Anzahl
1	Mutter (M6)	10
2	Verstrebung (4 Loch)	2
3	Unterlegscheibe (6 mm)	13
4	Kreuzschlitzschraube (M6×12)	11
5	Querverstrebung (6 Loch)	2
6	Sicherheitsmutter (M6)	3
7	Sicherheitsmutter (M8)	3
8	Unterlegscheibe (8 mm)	6
9	Beine	6
10	Sechskantschraube (M8×16)	3
11	Sechskantschraube (M6×25)	2

Aufbau 63858

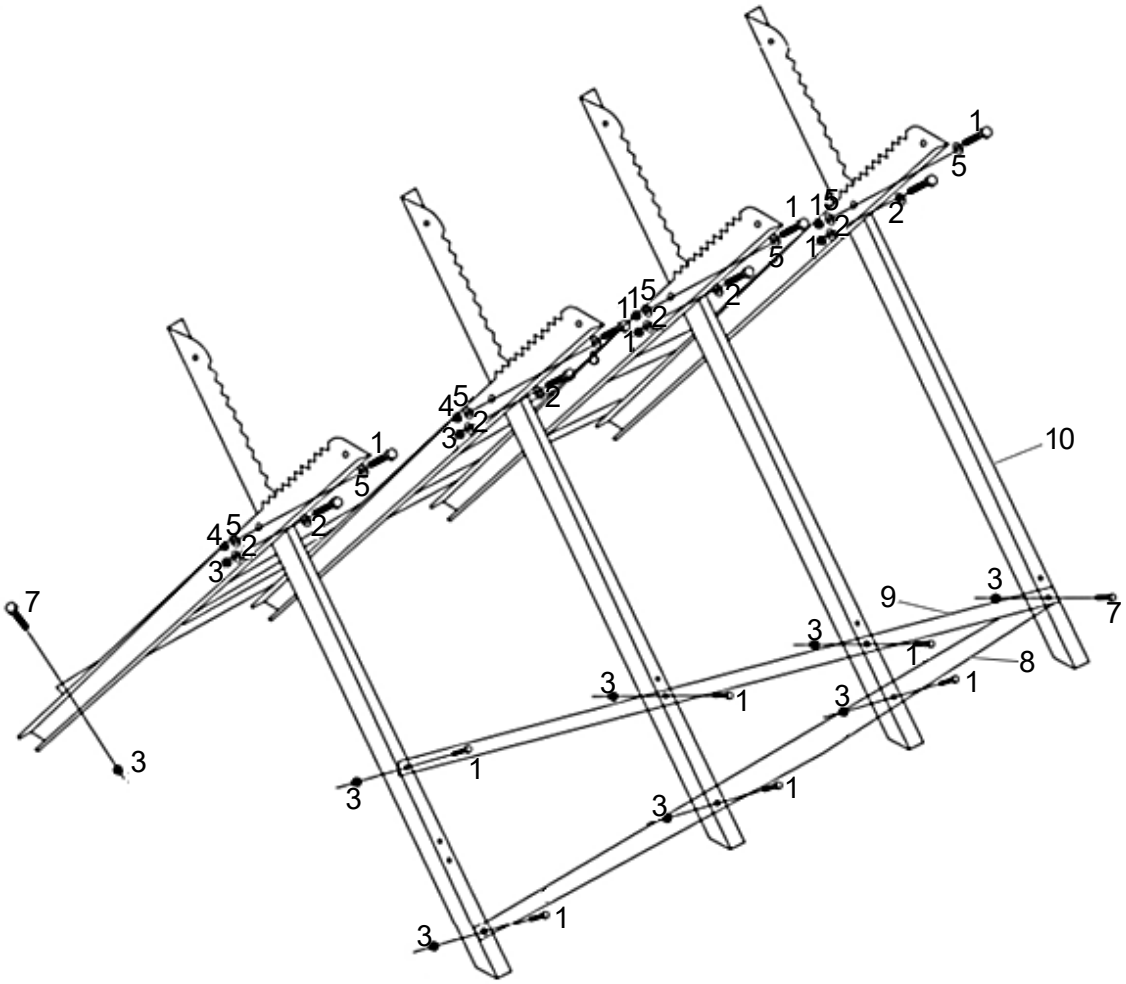

Nr.	Bezeichnung	Anzahl
1	Kreuzschlitzschraube (M6×12)	16
2	Unterlegscheibe (M6)	18
3	Mutter (M6)	14
4	Sicherheitsmutter (M6)	4
5	Sicherheitsmutter (M8)	4
6	Unterlegscheibe (M8)	8
7	Sechskantschraube (M8×16)	4
8	Sechskantschraube (M6×25)	2
9	Verstrebung	2
10	Querstrebe	2
11	Beine	8

Wichtiger Hinweis:

Nachdruck, auch auszugsweise, und jegliche kommerzielle Nutzung, auch von Teilen der Anleitung, nur mit schriftlicher Genehmigung, der WilTec Wildanger Technik GmbH.