Bedienungsanleitung

Abwasserkugelventil und Funksteuerung

78101 – mit Funkfernbedienung
78102 – ohne Funkfernbedienung

78101–1

78101–2

Abbildung ähnlich, kann je nach Modell abweichen, abgebildetes Zubehör ist optional

Bitte lesen und beachten Sie vor der Inbetriebnahme die Bedienungsanleitung und Sicherheitshinweise!

Technische Änderungen vorbehalten!
Durch stetige Weiterentwicklungen können Abbildungen, Funktionsschritte und technische Daten geringfügig abweichen.

Die in diesem Dokument enthaltenen Informationen können sich jederzeit ohne vorherige Ankündigung ändern. Kein Teil dieses Dokuments darf ohne die vorherige schriftliche Einwilligung kopiert oder in sonstiger Form vervielfältigt werden. Alle Rechte bleiben vorbehalten.
Die WilTec Wildanger Technik GmbH übernimmt keine Haftung für eventuelle Fehler in diesem Benutzerhandbuch oder den Anschlussdiagrammen.
Obwohl die WilTec Wildanger Technik GmbH die größtmöglichen Anstrengungen unternommen hat, um sicherzustellen, dass dieses Benutzerhandbuch vollständig, fehlerfrei und aktuell ist, können Fehler nicht ausgeschlossen werden.
Sollten Sie einen Fehler gefunden haben oder uns einen Vorschlag zur Verbesserung mitteilen wollen, dann freuen wir uns darauf von Ihnen zu hören.
Schreiben Sie uns eine E-Mail an:

service@wiltec.info

oder verwenden Sie unser Kontaktformular:

https://www.wiltec.de/contacts/

Die aktuelle Version dieser Anleitung in mehreren Sprachen finden Sie in unserem Onlineshop unter:

https://www.wiltec.de/docsearch

Unsere Postadresse lautet:

WilTec Wildanger Technik GmbH
Königsbenden 12
52249 Eschweiler

Für die Rücksendung Ihrer Ware zum Umtausch, zur Reparatur oder für andere Zwecke verwenden Sie bitte die folgende Adresse. Achtung! Um einen reibungslosen Ablauf Ihrer Reklamation oder Ihrer Rückgabe zu gewährleisten, kontaktieren Sie vor der Rücksendung unbedingt unser Serviceteam.

Retourenabteilung
WilTec Wildanger Technik GmbH
Königsbenden 28
52249 Eschweiler

E-Mail: **service@wiltec.info**
Tel: +49 2403 55592–0
Fax: +49 2403 55592–15

Einleitung

Vielen Dank, dass Sie sich zum Kauf dieses Qualitätsproduktes entschieden haben. Um das Verletzungsrisiko zu minimieren, bitten wir Sie, stets einige grundlegende Sicherheitsvorkehrungen zu treffen, wenn Sie dieses Produkt verwenden. Bitte lesen Sie diese Bedienungsanleitung sorgfältig durch und vergewissern Sie sich, dass Sie sie verstanden haben.
Bewahren Sie diese Bedienungsanleitung gut auf.

Hinweis

Das Abwasserkugelventil besteht aus dem 5-V-Kugelventil (78101–1) und der 9–12-V-Steuerung (78101–2) mit einer Ausgangsspannung von 5 V. Die Einzelteile können Sie auch einzeln erwerben.

Funktionsbeschreibung

- Elektrisch (mit 12 V) betätigtes Ventil zur bequemen Entleerung des Abwassertanks von Wohnmobilen und Wohnanhängern über Funksteuerung
- Aufgebaut auf einem 1-Zoll-Kugelventil (großer Durchmesser, keine Verstopfungsgefahr)
- Einfaches Vorgehen:
  - Fahren Sie Ihr Fahrzeug so über den Entsorgungsgully, dass der Auslauf ganz darüber steht.
  - Öffnen Sie per Fernbedienung das Auslaufventil, damit der Abwassertank entleert wird.
  - Schließen Sie den Auslauf wieder über die Fernbedienung.
- Keine dreckigen Hände mehr, kein Kriechen unters Fahrzeug erforderlich.

Lieferumfang

1 × Abwasserkugelventil
1 × Steuerelement
1 × Funkfernbedienung (Optional)

Montagehinweise

- Steuergerät muss vor Feuchtigkeit geschützt angebracht werden
- auf eine feste Montage bzw. sichere Lage achten
- nicht in der Nähe leicht entzündlicher Gegenstände/Flüssigkeiten montieren

Anschlussschema Steuerelement (nur bei Verwendung eine optionalen Funkfernbedienung)

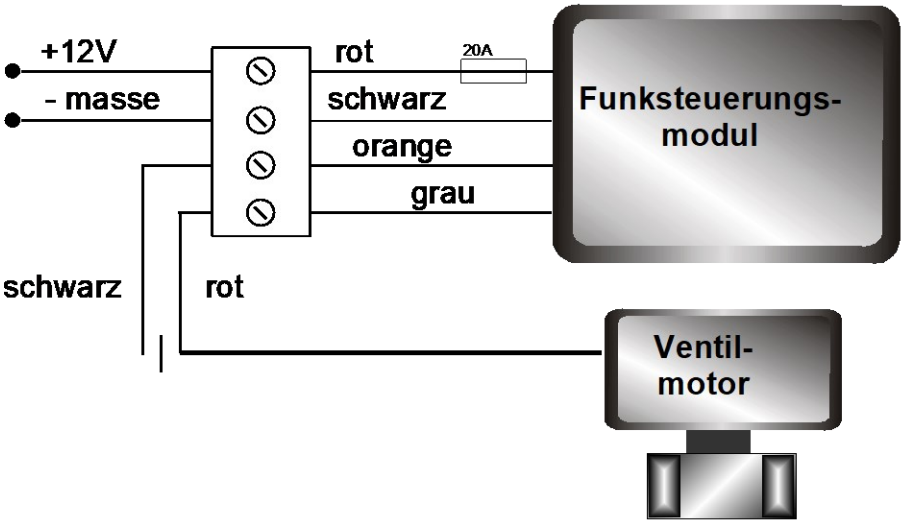

Anschluss

Das Funksteuerungsmodul muss z. B. mittels Schraubklemmen angeschlossen werden, die den Anschluss der Betriebsspannung und des Ventilmotor ermöglichen.

Anschlussschema Abwasserkugelventil

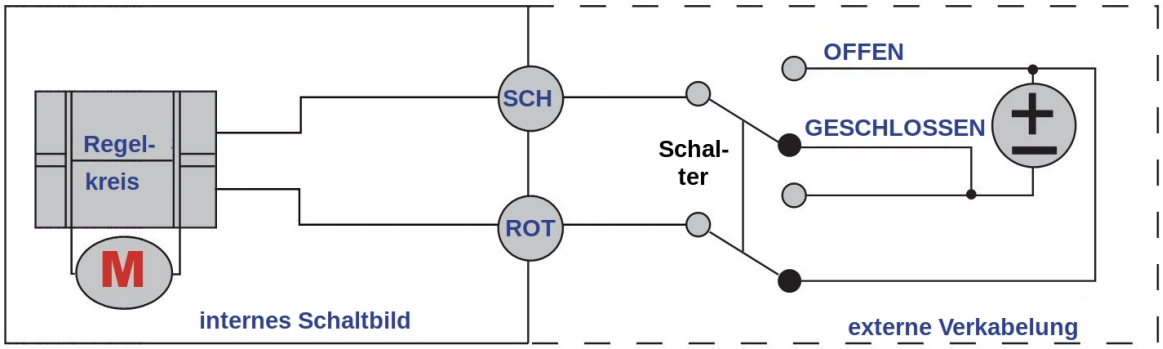

1. Wenn der Schalter auf „offen“ steht, öffnet sich das Ventil und bleibt geöffnet.
2. Wenn der Schalter auf geschlossen steht, wird das Ventil geschlossen und bleibt geschlossen.

Es handelt sich bei dem Schalter um einen DPDT-Wechselschalter (Doppel-Pol doppelt umlegend).

Manuelle Steuerung

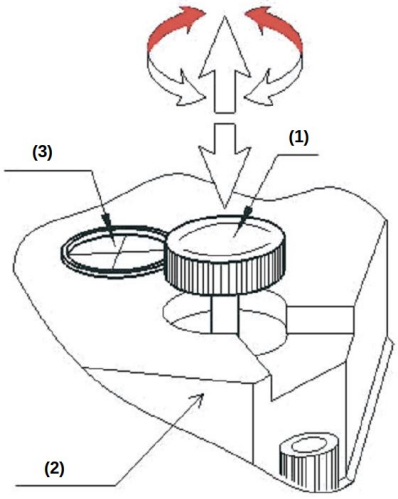

Nr.	Bezeichnung	Nr.	Bezeichnung
1	Drehrad	3	Sichtfenster
2	Ventil		

1. Das Ventil muss bei der Verwendung der manuellen Steuerung vom Stromkreis getrennt sein.
2. Ziehen Sie das Drehrad aus dem Ventil und drehen Sie es solange nach rechts oder nach links, bis sich das Ventil in Position befindet.
3. Wenn die rote Linie im Sichtfenster horizontal ist, ist das Ventil offen, wenn die Linie vertikal ist, ist das Ventil geschlossen.
4. Bringen Sie das Drehrad wieder in die Ausgangsposition, wenn Sie die gewünschten Einstellungen vorgenommen haben, damit das Ventil einwandfrei funktionieren kann.

Sicherheitshinweise

1. Stellen Sie sicher, dass die am Ventil anliegende Spannung 5 V beträgt. Eine zu hohe Spannung kann zu Schäden führen, bei einer zu niedrigen Spannung arbeitet das Ventil nicht ordnungsgemäß.
2. Achten Sie darauf, dass das Ventil richtig herum installiert ist.

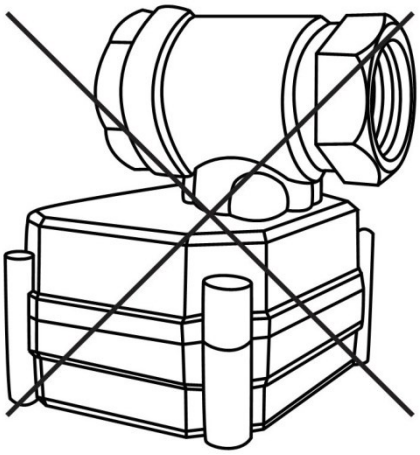

Vorschriften zur Entsorgung

Die EU-Richtlinie über die Entsorgung von Elektro-Altgeräten (WEEE, 2012/19/EU) wurde mit dem Elektro-Gesetz umgesetzt.

Alle von der WEEE betroffenen WilTec Elektro-Geräte, sind mit dem Symbol einer durchgestrichenen Mülltonne gekennzeichnet worden. Dieses Symbol besagt, dass dieses Gerät nicht über den Hausmüll entsorgt werden darf.

Bei der deutschen Registrierungsstelle EAR hat sich die Firma WilTec Wildanger Technik GmbH unter der WEEE-Registrierungsnummer DE45283704 registrieren lassen.

Entsorgung von gebrauchten elektrischen und elektronischen Geräten (Anzuwenden in den Ländern der Europäischen Union und anderen europäischen Ländern mit einem separaten Sammelsystem für diese Geräte). Das Symbol auf dem Produkt oder seiner Verpackung weist darauf hin, dass dieses Produkt nicht als normaler Haushaltsabfall zu behandeln ist, sondern an einer Annahmestelle für das Recycling von elektrischen und elektronischen Geräten abgegeben werden muss.
Durch Ihren Beitrag zum korrekten Entsorgen dieses Produkts schützen Sie die Umwelt und die Gesundheit Ihrer Mitmenschen. Umwelt und Gesundheit werden durch falsches Entsorgen gefährdet.

Materialrecycling hilft den Verbrauch von Rohstoffen zu verringern.

Weitere Informationen über das Recycling dieses Produkts erhalten Sie von Ihrer Gemeinde, den kommunalen Entsorgungsbetrieben oder dem Geschäft, in dem Sie das Produkt gekauft haben.

Anschrift:
WilTec Wildanger Technik GmbH
Königsbenden 12 / 28
D-52249 Eschweiler

Wichtiger Hinweis:

Nachdruck, auch auszugsweise, und jegliche kommerzielle Nutzung, auch von Teilen der Anleitung, nur mit schriftlicher Genehmigung, der WilTec Wildanger Technik GmbH.