Bedienungsanleitung

Ölbadkupplung

92731, 92732

Abbildung ähnlich, kann je nach Modell abweichen

Bitte lesen und beachten Sie vor der Inbetriebnahme die Bedienungsanleitung und Sicherheitshinweise!

Technische Änderungen vorbehalten!
Durch stetige Weiterentwicklungen können Abbildungen, Funktionsschritte und technische Daten geringfügig abweichen.

Die in diesem Dokument enthaltenen Informationen können sich jederzeit ohne vorherige Ankündigung ändern. Kein Teil dieses Dokuments darf ohne die vorherige schriftliche Einwilligung kopiert oder in sonstiger Form vervielfältigt werden. Alle Rechte bleiben vorbehalten.
Die WilTec Wildanger Technik GmbH übernimmt keine Haftung für eventuelle Fehler in diesem Benutzerhandbuch oder den Anschlussdiagrammen.
Obwohl die WilTec Wildanger Technik GmbH die größtmöglichen Anstrengungen unternommen hat, um sicherzustellen, dass dieses Benutzerhandbuch vollständig, fehlerfrei und aktuell ist, können Fehler nicht ausgeschlossen werden.
Sollten Sie einen Fehler gefunden haben oder uns einen Vorschlag zur Verbesserung mitteilen wollen, dann freuen wir uns darauf von Ihnen zu hören.
Schreiben Sie uns eine E-Mail an:

service@wiltec.info

oder verwenden Sie unser Kontaktformular:

https://www.wiltec.de/contacts/

Die aktuelle Version dieser Anleitung in mehreren Sprachen finden Sie in unserem Onlineshop unter:

https://www.wiltec.de/docsearch

Unsere Postadresse lautet:

WilTec Wildanger Technik GmbH
Königsbenden 12
52249 Eschweiler

Für die Rücksendung Ihrer Ware zum Umtausch, zur Reparatur oder für andere Zwecke verwenden Sie bitte die folgende Adresse. Achtung! Um einen reibungslosen Ablauf Ihrer Reklamation oder Ihrer Rückgabe zu gewährleisten, kontaktieren Sie vor der Rücksendung unbedingt unser Serviceteam.

Retourenabteilung
WilTec Wildanger Technik GmbH
Königsbenden 28
52249 Eschweiler

E-Mail: **service@wiltec.info**
Tel: +49 2403 55592–0
Fax: +49 2403 55592–15

Einleitung

Vielen Dank, dass Sie sich zum Kauf dieses Qualitätsproduktes entschieden haben. Um das Verletzungsrisiko zu minimieren, bitten wir Sie, stets einige grundlegende Sicherheitsvorkehrungen zu treffen, wenn Sie dieses Produkt verwenden. Bitte lesen Sie diese Bedienungsanleitung sorgfältig durch und vergewissern Sie sich, dass Sie sie verstanden haben.
Bewahren Sie diese Bedienungsanleitung gut auf.

Die Ölbadkupplung ist für den Kartsport sowie für nahezu jede Benzinkleinmaschine wie Pumpe, Rasen- und Balkenmäher, Generator (Stromerzeuger), Kart, Gokart, Rüttelplatte und vieles mehr geeignet. Bei passendem Kurbelwellenmaß kann die Fliehkraftkupplung problemlos ausgetauscht werden.

Sicherheitshinweise und Angaben

Achtung!

- Wir erklären hiermit, dass diese Kupplung für den Ein- und Aufbau in einer Maschine vorgesehen ist. Die Maschine, in die die genannte Kupplung eingebaut werden soll, darf so lange nicht in Betrieb genommen werden, bis festgestellt worden ist, dass die Maschine den Bestimmungen der Maschinenrichtlinie entspricht.
- Alle aus der Nichtbeachtung dieses Hinweises entstehenden Schäden gehen nicht zu unseren Lasten. Der Hersteller lehnt jegliche Haftung für Schäden ab, da er keinen Einfluss auf Einbau, Nutzung und Sicherheit der Maschine hat.

Lesen die folgenden Sicherheitshinweise sorgfältig durch und befolgen Sie darin enthaltenen Hinweise und Anweisungen.

- Vergleichen Sie vor Einbau das Wellenmaß Ihrer Motorwelle mit dem Welleneingangsmaß der Ölbadkupplung und stellen Sie sicher, dass diese dazu passt.
- Die Ölbadkupplung eignet sich ausschließlich zur Verwendung in Benzin-Kleinmaschinen.
- Stellen Sie nach dem Einbau der Ölbadkupplung sicher, dass alle Teile fest montiert sind.
- Verwenden Sie für die Ölbadkupplung das gleiche Motoröl (15 W40), das Sie auch für Ihren Motor verwenden.
- Dieses Gerät darf nur dann von Personen mit eingeschränkten körperlichen, sinnlichen oder geistigen Fähigkeiten oder einem Mangel an Erfahrung oder nötigem Fachwissen verwendet werden, wenn sie von einer mit dem Gerät vertrauten und für sie verantwortlichen Person in die Nutzung des Gerätes eingeführt worden sind und von dieser beaufsichtigt werden.
- Kinder dürfen das Gerät nicht verwenden und müssen in dessen Nähe beaufsichtigt werden, damit sichergestellt, dass sie nicht mit dem Gerät spielen.
- Die Lieferung erfolgt ohne Betriebsstoffe. Füllen Sie vor der ersten Anwendung Öl ein.
- Stellen Sie sicher, dass Motoren nur in gut durchlüfteter Umgebung betrieben werden, da die entstehenden Abgase Ihre Gesundheit gefährden.
- Betreiben Sie Motoren nur mit gebührender Sorgfalt. Abgasrohre müssen frei liegen und dürfen nicht abgedeckt, verstopft oder zugestellt sein.
- Schalten Sie die Anlage vor Befüllen mit Kraftstoff aus.
- Der Tank darf nicht überfüllt werden.
- Sollte beim Befüllen Kraftstoff auf das Gerät verschüttet werden, muss er vor dem Motorstart entfernt werden.
- Achten Sie bei einem Ölwechsel darauf, dass der Tank fest verschlossen ist.
- Betreiben Sie das Gerät nicht in der Nähe offener Flammen, entflammbarer oder explosiver Stoffe und Gase sowie bei Funkenflug.
- Während des Motorbetriebs können sich einige Bauteile stark erhitzen. Vermeiden Sie es daher, solche Teile zu berühren, da es sonst zu Verbrennungen kommen kann.
- Betreiben Sie Motoren nur auf einer geraden und festen Oberfläche. Auf einer geneigten Oberfläche kann es zu Kraftstoffaustritt kommen.
- Achten Sie bei einem Transport des Motors darauf, dass kein Kraftstoff austritt. Leeren Sie, wenn möglich, vor einem Transport den Tank.

Achtung!

- **Das Betreiben der Kupplung ohne ausreichenden Ölstand kann den Motor und dessen Kupplung schwer beschädigen!**
- **Um die Ölbadkupplung am Motor zu montieren, muss sie vorher geöffnet werden.**

Überprüfung des Ölstands

Überprüfen Sie den Ölstand gemäß der Abbildung und in folgender Reihenfolge:

1. Entfernen Sie den Ölmessstab und reinigen Sie ihn.
2. Setzen Sie den Messstab wieder ein, ohne ihn einzuschrauben. Nehmen Sie ihn wieder heraus und prüfen Sie den Ölstand.
3. Füllen Sie, wenn der Ölstand zu niedrig ist, empfohlenes Motoröl (15 W40) bis zur obere Füllstandmarke ein.
4. Schrauben Sie den Ölmessstab wieder vollständig ein.

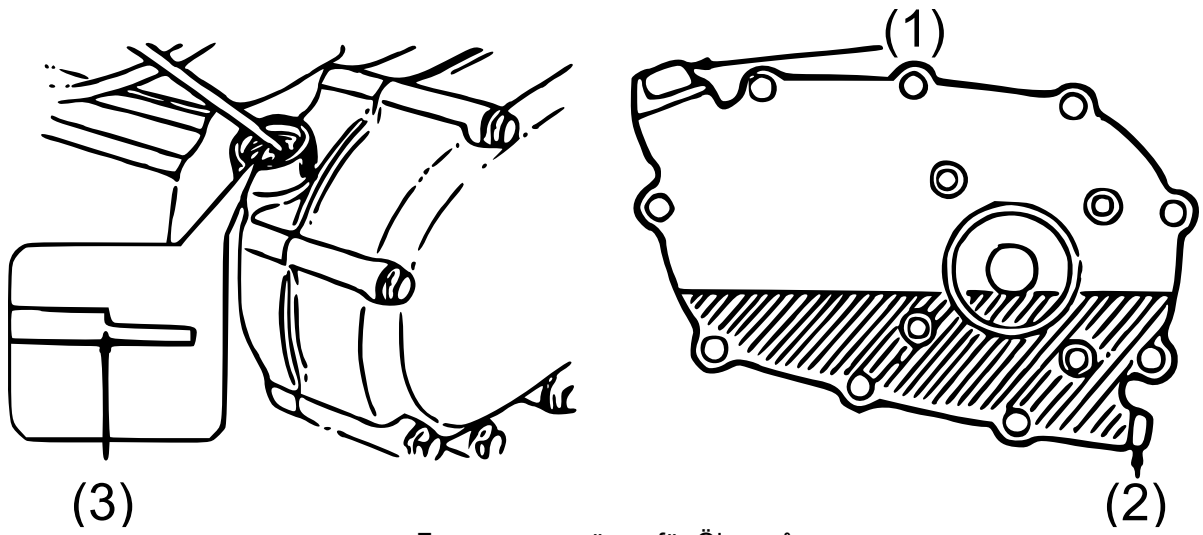

Fassungsvermögen für Öl: 0,5 ℓ

Nr.	Bezeichnung	Nr.	Bezeichnung
1	Ölmessstab	3	Obere Füllstandmarke
2	Ablassstopfen		

Explosionszeichnung und Teileliste

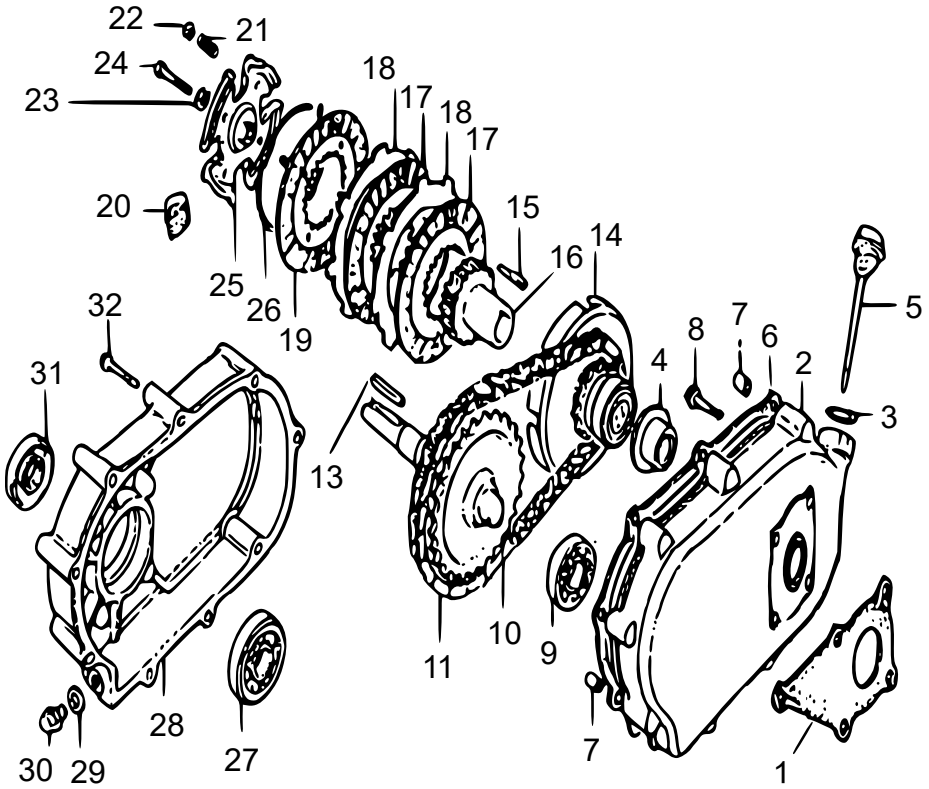

Nr.	Bezeichnung	Anz.	Nr.	Bezeichnung	Anz.
1	Dichtung der rechten Abdeckung	1	18	Mittelscheibe der Kupplung	2
2	Reduzierstück	1	19	Pressscheibe	1
3	Dichtungsring	1	20	Kupplungsgewicht	1
4	Abstandhalter	1	21	Feder	1
5	Ölmessstab	1	22	Aufnahme	1
6	Dichtung des Reduziergehäuses	1	23	Federscheibe	1
7	Steckbolzen ⌀8×12	2	24	Bolzen M8×35	1
8	Bolzen M8×22	1	25	Endstück der Kupplung	1
9	Kugellager 6205	1	26	Anschlagring	1
10	Antriebswelle	1	27	Kugellager 6206	1
11	Kette	1	28	Abdeckung des Reduziergehäuses	1
13	Flachkeil	2	29	Unterlegscheibe des Ablassstopfens	1
14	Gehäuse	1	30	Ablassstopfen	1
15	Flachkeil	1	31	Öldichtung der Antriebswelle	1
16	Führung der Kupplung	1	32	Bolzen M6×55	1
17	Reibscheibe der Kupplung	2			

Wichtiger Hinweis:

Nachdruck, auch auszugsweise, und jegliche kommerzielle Nutzung, auch von Teilen der Anleitung, nur mit schriftlicher Genehmigung, der WilTec Wildanger Technik GmbH.